NEC

Gebruikershandleiding

Desktopmonitor

MultiSync EA242F

MultiSync EA272F

MODEL: EA242F, EA242F-BK, EA272F, EA272F-BK

De voorschriften voor deze monitor van toepassing op een van de hierboven vermelde modellen.

Zoek de modelnaam op het label aan de achterkant van de monitor.

Inhoudsopgave

Registratiegegevens 1
TCO-gecertificeerd 1
Belangrijke informatie 3

Productkenmerken

Hoofdstuk 1 Installatie

Namen en functies van onderdelen 12
Bedieningspaneel 12
Terminalpaneel 13
Aansluitingen 14
Video aansluiten 14
Installatie 16
Instelbaar en draaibaar voetstuk 19
Zwenkarm monteren 20
De monitorvoet verwijderen voor permanente montage 20
De zwenkarm monteren 20
ControlSync 21
Meerdere monitors aansluiten via DisplayPort 23

Hoofdstuk 2 Basisbediening

De bedieningselementen van het OSD (schermmenu) gebruiken 26
De ingang wijzigen 27
Energiebeheerfunctie LED-indicatorpatronen 27

Hoofdstuk 3 Problemen oplossen

Beeld- en videosignaalproblemen 29
Hardware-problemen 30
Ingebrand beeld 32
Persoonsdetectiefunctie 33
De functie Auto Brightness (Automatische helderheid) gebruiken 34

Hoofdstuk 4 Specificaties

EA242F 36
EA272F 37

Bijlage A Lijst met OSD-bedieningselementen

ECO TOOLS (Hulpmiddelen voor energiebesparing) 39
SCREEN (Scherm) 40
COLOR (Kleur) 42
TOOLS (Hulpmiddelen) 42
MENU TOOLS (Menuhulpmiddelen) 43
MULTI DISPLAY (Meerdere beeldschermen) 45
ECO INFORMATION (Informatie voor energiebesparing) 46
INFORMATION (Informatie) 46
OSD-waarschuwingen 46

Bijlage B Recyclage- en energie-informatie van de fabrikant

Het afdanken van uw oude NEC-product. 48
Energiebesparing 48
WEEE-merk (Europese Richtlijn 2012/19/EU en wijzigingen hiervan) 48

Registratiegegevens

Kabelinformatie

LET OP!: Gebruik de bijgeleverde, aangeduide kabels voor dit product om geen storing te veroorzaken in de radio- en televisieontvangst.
Voor DisplayPort, HDMI, USB en USB-C® gebruikt u een afgeschermde signaalkabel.
Voor mini D-Sub 15-pins gebruikt u een afgeschermde signaalkabel met ferrietkern.
Het gebruik van andere kabels en adapters kan radio- en tv-storing veroorzaken.

FCC-informatie

WAARSCHUWING: De Federal Communications Commission staat geen modificaties of wijzigingen toe aan het apparaat BEHALVE die welke zijn gespecificeerd door NEC Display Solutions of America, Inc. in deze handleiding. Het niet naleven van deze overheidsvoorschriften kan uw recht om deze apparatuur te gebruiken ongeldig maken.

1. De voedingskabel die u gebruikt, moet zijn goedgekeurd en moet voldoen aan de Amerikaanse veiligheidsnormen en aan de volgende voorwaarde.

Voedingskabel	Niet-afgeschermd, 3 draden
Vorm van stekker	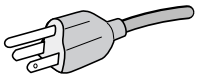 Verenigde Staten

2. Deze apparatuur is getest en in overeenstemming bevonden met de beperkingen voor een digitaal apparaat van klasse B, conform deel 15 van de FCC-voorschriften. Deze beperkingen zijn bedoeld om redelijke bescherming te bieden tegen schadelijke storing in een huishoudelijke omgeving. Door deze apparatuur wordt radiofrequentie-energie voortgebracht en verbruikt, en kan dit type energie worden uitgestraald. Als de apparatuur niet volgens de instructies wordt geïnstalleerd en gebruikt, kan deze schadelijke radiostoring veroorzaken. Er is echter geen garantie dat de storing niet zal optreden in een specifieke configuratie. Als deze apparatuur schadelijke radio- of tv-storing veroorzaakt (u kunt dit controleren door de apparatuur uit en weer in te schakelen), probeer het probleem dan te verhelpen door een of meer van de volgende maatregelen uit te voeren:
   - Verplaats de ontvangstantenne of wijzig de richting ervan.
   - Vergroot de afstand tussen het apparaat en de ontvanger.
   - Sluit het apparaat aan op een stopcontact dat zich op een ander circuit dan de ontvanger bevindt.
   - Neem contact op met de leverancier of een ervaren radio-/tv-technicus voor assistentie.

   Indien nodig neemt u contact op met de leverancier of een ervaren radio-/tv-technicus voor extra suggesties. Raadpleeg ook het volgende Engelstalige boekje van de Federal Communications Commission (FCC): “How to Identify and Resolve Radio-TV Interference Problems.” U kunt dit boekje bestellen bij U.S. Government Printing Office, Washington, D.C., 20402, artikelnummer 004-000-00345-4.

CONFORMITEITSVERKLARING VAN DE LEVERANCIER

Dit apparaat voldoet aan deel 15 van de FCC-voorschriften. Het gebruik is onderworpen aan de volgende twee voorwaarden. (1) Dit apparaat mag geen schadelijke radiostoring veroorzaken en (2) het apparaat moet alle ontvangen radiostoringen accepteren, inclusief radiostoring die de werking kan verstoren.

Verantwoordelijke in de Verenigde Staten:	**NEC Display Solutions of America, Inc.**
Adres:	**3250 Lacey Rd, Ste 500** **Downers Grove, IL 60515**
Tel.nr.:	**+1 (630) 467-3000**
Type product:	Beeldschermmonitor
Apparaatklasse:	Klasse B, randapparatuur
Model:	MultiSync EA242F (EA242F, EA242F-BK) MultiSync EA272F (EA272F, EA272F-BK)

TCO-gecertificeerd

TCO-gecertificeerd - een extern duurzaamheidscertificaat voor IT-producten

TCO-gecertificeerd is een wereldwijd duurzaamheidscertificaat voor IT-producten, beschikbaar voor computers, mobiele apparaten, schermproducten en datacenterproducten. Maatstaven zijn duurzaamheid op sociaal en milieugebied, en maken circulaire oplossingen mogelijk. Naleving van de maatstaven wordt onafhankelijk getoetst. TCO-gecertificeerd is een extern certificaat in overeenstemming met ISO 14024.

Voor een lijst van onze TCO-gecertificeerde monitors en de bijbehorende TCO-certificering (alleen in het Engels), gaat u naar onze website op

https://www.nec-display.com/global/about/legal_regulation/TCO_mn/index.html

⚠ LET OP!: Zie “LET OP 2”.

- Het beoogde primaire gebruik van dit product is als een informatietechnisch apparaat in een kantoor- of thuisomgeving.
- Het product is bedoeld om te worden aangesloten op een computer en is niet bedoeld voor de weergave van signalen van televisie-uitzendingen.

Informatie over handelsmerken

Microsoft® en Windows® zijn handelsmerken of gedeponeerde handelsmerken van Microsoft Corporation in de Verenigde Staten en/of andere landen.

NEC is een geregistreerd handelsmerk van NEC Corporation.

DisplayPort™ en het DisplayPort™ logo zijn handelsmerken van de Video Electronics Standards Association (VESA®) in de Verenigde Staten en ander landen.

MultiSync is een handelsmerk of gedeponeerd handelsmerk van NEC Display Solutions, Ltd. in Japan en andere landen.

ErgoDesign is een gedeponeerd handelsmerk van NEC Display Solutions, Ltd. in de Benelux, Denemarken, Duitsland, Frankrijk, Italië, Noorwegen, Oostenrijk, Spanje, Verenigd Koninkrijk en Zweden.

De termen HDMI en HDMI High-Definition Multimedia Interface, en het HDMI-logo zijn handelsmerken of gedeponeerde handelsmerken van HDMI Licensing Administrator, Inc in de Verenigde Staten en andere landen.

Adobe en het Adobe-logo zijn handelsmerken of gedeponeerde handelsmerken van Adobe Systems Incorporated in de Verenigde Staten en/of andere landen.

USB Type-C® en USB-C® zijn gedeponeerde handelsmerken van USB Implementers Forum.

NaViSet is een handelsmerk of gedeponeerd handelsmerk van NEC Display Solutions, Ltd. in Japan, de Verenigde Staten en andere landen.

Alle overige merk- en productnamen zijn handelsmerken of gedeponeerde handelsmerken van hun respectieve eigenaren.

OPMERKING:
(1) De inhoud van deze gebruikershandleiding mag niet in zijn geheel of gedeeltelijk worden herdrukt zonder toestemming.
(2) De inhoud van deze gebruikershandleiding kan zonder voorafgaande kennisgeving worden gewijzigd.
(3) Er is veel zorg besteed aan de het opstellen van deze gebruikershandleiding; Mocht u echter dubieuze punten, fouten of weglatingen opmerken, neem dan contact met ons op.
(4) De afbeelding in deze gebruikershandleiding is alleen ter illustratie. Als er verschillen zijn tussen de afbeelding en het daadwerkelijke product, moet worden uitgegaan van het eigenlijke product.
(5) Niettegenstaande artikelen (3) en (4), is NEC niet verantwoordelijk voor claims met betrekking tot gederfde winst of andere zaken die geacht worden voort te vloeien uit het gebruik van dit apparaat.
(6) Deze handleiding wordt veelal aan alle regio's verstrekt. De handleiding kan dus beschrijvingen bevatten die relevant zijn voor andere landen.

Belangrijke informatie

Veiligheidsmaatregelen en onderhoud

VOOR EEN OPTIMAAL RESULTAAT BIJ DE INSTALLATIE
EN HET GEBRUIK VAN DE LCD-KLEURENMONITOR IS HET
BELANGRIJK DAT U DE ONDERSTAANDE INSTRUCTIES VOLGT:

Over de symbolen

Om een veilig en correct gebruik van het product te garanderen deze handleiding maakt gebruik van een aantal symbolen om letsel bij uzelf en anderen en schade aan eigendommen te voorkomen. De symbolen en hun betekenis worden hieronder beschreven. Zorg ervoor dat u deze helemaal begrijpt voordat u deze handleiding leest.

WAARSCHUWING	Het niet in acht nemen van dit symbool en verkeerd gebruik van het product zouden kunnen leiden tot ongevallen met ernstig letsel of de dood.
LET OP!	Het niet in acht nemen van dit symbool en verkeerd gebruik van het product zouden kunnen leiden tot persoonlijk letsel of schade aan omliggende eigendommen.

Voorbeelden van symbolen

	Geeft een waarschuwing aan of geeft aan om op te letten. Dit symbool geeft aan dat u moet oppassen voor elektrische schokken.
	Geeft een verboden handeling aan. Dit symbool geeft iets aan wat verboden is.
	Geeft een verplichte handeling aan. Dit symbool geeft aan dat de stekker uit het stopcontact moet worden gehaald.

WAARSCHUWING		
1	NETSNOER ONTKOPPELEN	Haal de stekker uit het stopcontact als het product hapert. Schakel de stroomtoevoer naar het product uit en haal de stekker uit het stopcontact als er rook, een vreemde geur of geluid uit het product komt of als het product is gevallen of de kast is gebroken. Als u dit niet doet, kan dit niet alleen leiden tot brand of een elektrische schok, het kan ook leiden tot een visuele handicap. Neem contact op met uw dealer voor reparaties. Probeer nooit om het product zelf te repareren. Dit is namelijk gevaarlijk.
2		De kast van het product niet openen of verwijderen. Haal het product niet uit elkaar. Het product heeft gebieden met hoogspanning. Het openen of verwijderen van productkappen en het aanpassen van het product kan zorgen voor blootstelling aan elektrische schokken, brand of overige risico's. Laat alle onderhoud door bevoegd onderhoudspersoneel uitvoeren.
3		Gebruik het product niet als het beschadigd is of als de voet is gebarsten of afgeschilferd. Indien beschadigingen zoals barsten optreden of het apparaat ongewoon wankelt, mag het onderhoud alleen worden uitgevoerd door bevoegde onderhoudstechnici. Als het product in deze staat wordt gebruikt, kan het product vallen of persoonlijk letsel veroorzaken.

WAARSCHUWING		
4		Behandel het netsnoer met zorg. Beschadiging van het snoer kan leiden tot brand of een elektrische schok. • Plaats geen zware voorwerpen op het snoer. • Plaats het snoer niet onder het product. • Bedek het snoer niet met een kleed, enz. • Kras het snoer niet en pas het niet aan. • Het snoer niet buigen, draaien of er met grote kracht aan trekken. • Let erop dat het snoer niet wordt verwarmd. Mocht het snoer worden beschadigd (blootliggende draden, gebroken draden etc.), vraag dan uw dealer om het te vervangen.
5		Raak de stekker niet aan als u donder hoort. Dit kan resulteren in een elektrische schok.
6		Gebruik de voedingskabel die bij dit product is meegeleverd volgens de specificaties in de tabel met voedingskabels. Neem contact op met NEC als er geen voedingskabel is meegeleverd bij dit product. Gebruik voor alle andere gevallen de voedingskabel met het stekkertype dat overeenkomt met het stopcontact waar het product zich bevindt. De compatibele voedingskabel komt overeen met de wisselspanning van de stroombron en is goedgekeurd door, en voldoet aan, de veiligheidsnormen die in het land van aankoop van toepassing zijn.
7		Installeer het product in overeenstemming met de volgende informatie. Gebruik bij het vervoeren, verplaatsen en installeren van het product zo veel mensen als nodig om het product te tillen zonder persoonlijk letsel of schade aan het product te veroorzaken. Raadpleeg de bij de optionele montageonderdelen geleverde handleiding voor gedetailleerde informatie over bevestiging of verwijdering. Dek de ventilatieopeningen van het product niet af. Onjuiste installatie van het product kan leiden tot schade aan het product, een elektrische schok of brand. Installeer het product niet in de onderstaande locaties: • Slecht geventileerde ruimtes. • Niet in de buurt van een radiator, andere warmtebronnen of in direct zonlicht. • Ruimtes met continue trillingen. • Vochtige, stoffige, dampende of vettige omgevingen. • Buiten. • Omgevingen met hoge temperatuur waar de vochtigheid snel kan veranderen en er zich condens kan vormen. • Monteer het product niet in een configuratie of positie die niet in de gebruikershandleiding is beschreven.

		WAARSCHUWING
8		Voorkom omkantelen of vallen bij aardbevingen of andere schokken. Om persoonlijk letsel of schade aan het product te vermijden, veroorzaakt door omvallen vanwege aardbevingen of andere schokken, moet u het product in een stabiele omgeving plaatsen en maatregelen nemen om vallen te voorkomen. • Het product moet worden gemonteerd op een goedgekeurde zwenkarm (bijvoorbeeld met het GS-keurmerk) of voet die het gewicht van het product kan dragen om schade of persoonlijk letsel te voorkomen die het gevolg kan zijn als het product kantelt of valt. • Gebruik alleen de schroeven die u uit de voet van het product hebt verwijderd of de aangegeven schroeven om schade aan het product of de voet te voorkomen. • Draai alle schroeven vast (aanbevolen aanhaalmoment: 98 - 137 N•cm) als u het product op een zwenkarm of voet installeert. Door een loszittende schroef kan het product vallen waardoor schade aan het product of persoonlijk letsel kan ontstaan. • De zwenkarm moet worden bevestigd door twee of meer personen als het product voor installatie niet met de voorzijde naar beneden kan worden geplaatst op een vlakke ondergrond. Stabiliteitsgevaar. Het product kan vallen en ernstig lichamelijk letsel of de dood veroorzaken. Om letsel te voorkomen, moet het product stevig worden bevestigd aan de vloer of muur in overeenstemming met de installatie-instructies. Menig letsel, met name bij kinderen, kan worden voorkomen door enkele eenvoudige voorzorgsmaatregelen te nemen, zoals: • Gebruik ALTIJD voeten of installatiemethoden die door de fabrikant van de productset worden aanbevolen. • Gebruik ALTIJD meubilair dat het product veilig kan ondersteunen. • Zorg er ALTIJD voor dat het product niet over de rand van het ondersteunde meubilair hangt. • Licht kinderen ALTIJD voor over de gevaren van het klimmen op meubilair om bij het product of de bedieningselementen te komen. • Werk kabels en snoeren die aan uw product zijn bevestigd ALTIJD weg, zodat u er niet over kunt struikelen en er niet aan kunt trekken of grijpen. • Plaats een product NOOIT op een onstabiele plek. • Plaats het product NOOIT op hoog meubilair (zoals kasten of boekenkasten) zonder zowel het meubilair als het product te verankeren aan een daarvoor geschikt ondersteuningspunt. • Plaats het product NOOIT op een (tafel)laken of ander materiaal dat u tussen het product en het ondersteunende meubilair plaatst. • Leg NOOIT dingen die kinderen zouden kunnen verleiden omhoog te klimmen, zoals speelgoed en afstandsbedieningen, bovenop het product of het meubilair waarop het product is geplaatst. Als het bestaande product wordt behouden en verplaatst, dienen dezelfde overwegingen als hierboven te worden toegepast.
9		Plaats dit product niet op een hellende of wankele wagen, standaard of tafel. Dit kan leiden tot vallen of omkantelen en kan persoonlijk letsel veroorzaken.
10		Steek geen voorwerpen in de gleuven in de behuizing. Dit kan leiden tot elektrische schokken, brand of een defect van het apparaat. Houd objecten uit de buurt van kinderen en baby's.
11		Mors geen vloeistoffen in de behuizing en gebruik het product niet in de buurt van water. Schakel onmiddellijk het product uit, haal de stekker van het product uit het stopcontact en laat onderhoud uitvoeren door bevoegde onderhoudstechnici. Dit kan een elektrische schok of brand veroorzaken.
12		Gebruik geen ontvlambare gasnevel om stof te verwijderen bij het reinigen van het product. Dit kan brand veroorzaken.

LET OP!		
1		Behandeling van het netsnoer. Behandel het netsnoer met zorg. Beschadiging van het snoer kan leiden tot brand of een elektrische schok. • Zorg er bij het aansluiten van het netsnoer op de AC IN-aansluiting van het product voor dat de connector volledig en stevig is geplaatst. • Zorg ervoor dat het netsnoer niet makkelijk kan worden losgekoppeld. • Het netsnoer niet aansluiten of loskoppelen met natte handen. • Sluit het netsnoer aan of koppel het los door de stekker vast te houden. • Trek bij het reinigen van het product uit veiligheidsoverwegingen van tevoren de stekker uit het stopcontact. Stof de stekker regelmatig af met een zachte droge doek. • Zorg er voor het verplaatsen van het product voor dat de monitorstroom is uitgeschakeld, haal daarna de stekker uit het stopcontact en controleer of alle kabels waarmee het product met andere apparaten is verbonden, zijn losgekoppeld. • Als u van plan bent het product voor langere tijd niet te gebruiken, trek dan altijd de stekker uit het stopcontact. • Dit product is ontworpen om te worden gebruikt met een geaarde voedingskabel. Als de voedingskabel niet geaard is, kan een elektrische schok worden veroorzaakt. Zorg ervoor dat de voedingskabel correct geaard is.
2		Controleer of het distributiesysteem in de installatie een installatieautomaat heeft van 120/240 V, 20 A (maximum).
3		Bind het netsnoer en USB-kabel niet samen vast. Dit kan warmte vasthouden en brand veroorzaken.
4		Klim niet op de tafel waarop het product is geïnstalleerd. Installeer het product niet op een verrijdbare tafel als de wielen van de tafel zijn niet goed vergrendeld. Het product kan vallen waardoor schade aan het product of persoonlijk letsel kan ontstaan.
5		Installatie, verwijdering en aanpassing van de voet. • Wees voorzichtig als u aan de voet trekt, uw vingers kunnen beklemd raken. • Verwijder voordat u het scherm draait de voedingskabel en alle andere kabels uit het product. Wanneer u dit niet doet, kan dit tot grote kracht op het netsnoer of kabels leiden en persoonlijk letsel of schade aan het product veroorzaken. • Als u het scherm draait, schuift u het naar de hoogste positie en stelt u het in op maximale kanteling. Wanneer u dit niet doet, kan dit leiden tot persoonlijk letsel of kunt u het scherm van het bureau stoten.
6		Duw het product niet. Het product kan vallen waardoor schade aan het product of persoonlijk letsel kan ontstaan.
7		Druk niet op het oppervlak van het LCD-paneel, dit kan ernstige schade aan het product veroorzaken of persoonlijk letsel.
8		Geschikt voor entertainmentdoeleinden bij gecontroleerd omgevingslicht om storende reflecties op het scherm te voorkomen.
9		Sluit geen hoofdtelefoon aan op het product terwijl u deze draagt. Afhankelijk van het volume kan dit uw gehoor beschadigen en gehoorverlies veroorzaken.

LET OP!		
10		Speel niet met de plastic zak die het product bedekt. Gebruik deze zak niet voor andere doeleinden. Om het gevaar van verstikking te voorkomen, mag u deze zak niet over uw hoofd, neus of mond plaatsen. Plaats deze zak niet over een het hoofd, neus of mond van iemand anders. Houd deze tas weg bij kinderen en baby's.
11		Reinig, om de betrouwbaarheid van het product te garanderen, de ventilatieopeningen aan de achterkant van de kast minimaal één keer per jaar om vuil en stof te verwijderen. Nalatigheid kan leiden tot brand, een elektrische schok of schade aan het product.

Tabel voedingskabel

Stekkertype	Noord-Amerika	Europees continent	VK	China	Japan
Vorm van stekker					
Regio	VS/Canada	EU	VK	China	Japan
Voltage	120*	230	230	220	100

* Gebruik deze voedingskabel bij een voeding van 125 V.

OPMERKING: Dit product kan alleen worden gebruikt in het land waar het gekocht werd.

Ingebrand beeld

Van inbranding of ingebrand beeld is sprake wanneer een 'schaduw' van een vorig beeld op het scherm zichtbaar blijft. In tegenstelling tot CRT-monitoren is een inbranding op een LCD-monitor niet van blijvende aard, maar de weergave van een stilstaand beeld gedurende langere tijd moet worden vermeden.

U maakt de inbranding ongedaan door de monitor net zo lang uitgeschakeld te laten als het vorige beeld op het scherm is weergegeven. Als een beeld bijvoorbeeld gedurende één uur is weergegeven en het echobeeld van dat beeld achterblijft, schakelt u de monitor gedurende één uur uit om het ingebrande beeld ongedaan te maken.

OPMERKING: Zoals bij alle andere persoonlijke weergaveapparaten raadt NEC DISPLAY SOLUTIONS u aan regelmatig gebruik te maken van een bewegende schermbeveiliging wanneer het scherm inactief is of de monitor uit te schakelen als u deze niet gebruikt.

Ergonomie

U KUNT VERMOEIDHEID VAN UW OGEN, SCHOUDERS EN NEK TOT EEN MINIMUM BEPERKEN DOOR DE MONITOR CORRECT TE PLAATSEN EN GOED AF TE STELLEN. CONTROLEER DE VOLGENDE PUNTEN WANNEER U DE MONITOR INSTALLEERT:

De volgende aanbevelingen bieden maximale ergonomische resultaten:

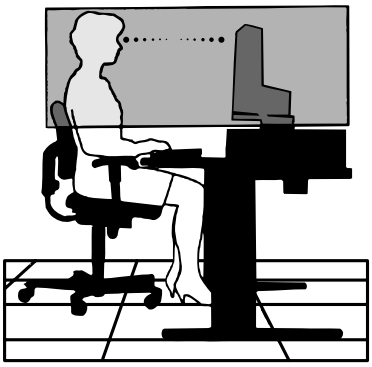

- Voor een optimaal resultaat laat u de monitor eerst 20 minuten opwarmen. Geef nooit lange tijd vaste patronen op de monitor weer. Zo vermijdt u dat het beeld inbrandt.
- Stel de hoogte van de monitor zodanig in dat de bovenzijde van het scherm zich op of net onder ooghoogte bevindt. Uw ogen zouden licht omlaag moeten zijn gericht wanneer u naar het midden van het scherm kijkt.
- Plaats de monitor niet dichter dan 40 cm en niet verder dan 70 cm van uw ogen verwijderd. De optimale afstand voor de monitor is 50 cm.
- Ontspan uw ogen af en toe door elk uur gedurende 5 tot 10 minuten naar een voorwerp te kijken dat minstens 6 meter van u is verwijderd.
- Plaats de monitor in een hoek van 90 graden ten opzichte van ramen en andere lichtbronnen, om eventuele reflecties op het scherm te voorkomen. Stel de hellingshoek van de monitor zodanig in, dat de plafondverlichting niet op het scherm wordt gereflecteerd.
- Als u door het gereflecteerde licht de gegevens op het scherm moeilijk kunt lezen, breng dan een antireflectiefilter op het scherm aan.
- Gebruik de instellingen voor helderheid en contrast om de leesbaarheid te vergroten.
- Gebruik een documenthouder en plaats deze dicht bij de monitor.
- Plaats het voorwerp waar u het meeste naar kijkt (het scherm of het referentiemateriaal) direct voor u, zodat u uw hoofd zo weinig mogelijk hoeft te draaien.
- Knipper vaak met de ogen. Oefeningen doen met de ogen kan spanning op de ogen verminderen. Neem contact op met uw oogarts. Laat uw ogen regelmatig door een arts onderzoeken.
- Om vermoeide ogen te voorkomen kunt u de helderheid aanpassen naar een gematigde instelling. Leg een vel wit papier naast het lcd-scherm voor een referentie van de helderheid.
- Stel het contrast niet op de maximale waarde in.
- Gebruik de fabrieksinstellingen voor de grootte en positie van het beeld, en standaardsignalen.
- Gebruik de vooraf ingestelde waarden voor de kleureninstellingen.
- Gebruik non-interlaced signalen.
- Kies bij een donkere achtergrond niet de primaire kleur blauw om te vermijden dat u moeilijk leest en uw ogen sneller vermoeid raken.

Voor meer informatie over het inrichten van een gezonde werkomgeving, schrijft u naar American National Standard for Human Factors Engineering of Computer Workstations - ANSI/HFES 100-2007 - The Human Factors Society, Inc. P.O. Box 1369, Santa Monica, Californië 90406.

Het lcd-scherm schoonmaken

- Als het lcd-scherm stoffig is, reinig het scherm dan voorzichtig met een zachte doek.
- Maak het oppervlak van het lcd-scherm schoon met een pluisvrije, niet-schurende doek. Vermijd het gebruik van reinigingsvloeistoffen of glasreinigers.
- Gebruik nooit hard of ruw materiaal om het lcd-scherm schoon te vegen.
- Druk niet te hard op het oppervlak van het lcd-scherm.
- Gebruik geen OA-reinigingsmiddel, want hierdoor is het mogelijk dat het oppervlak van het lcd-scherm wordt aangetast of verkleurt.

De behuizing schoonmaken

- Schakel de stroom uit en maak de voedingskabel los.
- Veeg de behuizing voorzichtig schoon met een zachte doek.
- Om de behuizing te reinigen, maakt u een doek met een neutraal reinigingsmiddel en wat water een beetje vochtig, veegt u de behuizing schoon en veegt u met een droge doek alles vervolgens droog.

OPMERKING: Maak de behuizing daarom NIET schoon met een product dat benzeen, verdunningsmiddel, alkalisch reinigingsmiddel, een reinigingsproduct op basis van alcohol, glasreinigingsmiddel, boenmiddel, glansmiddel, zeeppoeder of insecticide bevat. Zorg ervoor dat de behuizing niet gedurende lange tijd in contact komt met rubber of vinyl. Deze vloeistoffen en stoffen kunnen ertoe leiden dat de verflaag wordt aangetast, gaat barsten of afschilfert.

Productkenmerken

- **3-zijdige smalle rand:**

  Stijlvol uiterlijk met minder afstand tussen naburige schermen in een opstelling met meerdere monitors.

- **USB Type-C met Power delivery**

  Ondersteunt video- en audio-ingangen en USB-hubfunctie, en voorziet aangesloten apparaten van stroom met een enkele kabel, wat zorgt voor een flexibele connectiviteit op een opgeruimde werkplek.

- **DisplayPort-uitgang**

  DisplayPort-uitgang voor een serieschakeling (daisy chain)van meerdere monitors voor eenvoudig kabelbeheer.

- **Volledig ergonomische voet**

  Optimale kijkflexibiliteit met een hoogteaanpassing van 150 mm, een kantelbereik van -5 ~ 35 graden, een draaibereik van 340 graden, kabelbeheer en een kleine voetafdruk. Door te roteren kan de afstand tussen naburige randen in installaties met meerdere monitors geminimaliseerd worden; met de aanpasbare hoogte kan de onderkant van de behuizing de voet raken als de monitor een lage positie moet hebben.

- **ErgoDesign-kenmerken**

  Ontworpen voor een verbeterde ergonomie op de werkplek. Helpt de gezondheid van de gebruiker te beschermen en is kostenbesparend. Tot de ergonomische functies behoren een volledig scharnierend voetstuk, OSD-bedieningselementen die 90/180/270 graden kunnen roteren voor snelle en eenvoudige beeldaanpassingen, en lagere emissies.

- **Montage-interface conform VESA-norm**

  Bevestigt de monitor op een willekeurige montagearm of -beugel van een andere leverancier, mits deze voldoet aan de VESA-norm.

- **Verscheidene signaalinterfaces**

  Ondersteunt een verscheidenheid aan videosignaalinterfaces. Zie pagina 13.

- **Plug-and-Play**

  De Microsoft®-oplossing met het Windows®-besturingssysteem vereenvoudigt de installatie van uw monitor omdat de monitor zijn mogelijkheden (zoals schermgrootte en ondersteunde resoluties) rechtstreeks naar de computer stuurt, zodat de beeldschermprestaties automatisch worden geoptimaliseerd.

- **USB Hub 3.1 Gen.1**

  De USB-hub maakt uw computergebruik flexibeler door eenvoudige toegang tot gegevensoverdracht met USB SuperSpeed en opladen via USB te bieden. Zie pagina 13.

- **Hardware-kalibratie**

  Past de helderheid, kleuren en gammakromme aan de voorkeuren van de gebruiker aan door middel van software en een kleursensor.

- **USB-monitorbediening**

  Hiermee kan de gebruiker de monitorinstellingen aanpassen via applicatiesoftware door een USB-kabel aan te sluiten.

- **Kleurenbeheersysteem**

  Hiermee worden de schermkleuren aangepast en kan de kleurjuistheid van de monitor aan verschillende standaarden worden aangepast.

- **Personen-/Omgevingssensoren**

  Hiermee kan de helderheid van het scherm worden aangepast naar de voorkeuren van de gebruiker en de hoeveelheid omgevingslicht om energie te besparen.

- **Responsverbetering**

  Verbeterde respons voor grijs-naar-grijs (zie pagina 41).

- **Intelligent stroombeheersysteem**

  Biedt innovatieve energiebesparende methodes waarmee de monitor kan schakelen naar een energiebesparende modus wanneer deze is ingeschakeld maar niet in gebruik is. Hierdoor worden de emissies verminderd en worden de kosten voor het gebruik van de monitor verlaagd door het energieverbruik te verminderen.

- **ControlSync**

  Ondersteuning voor de synchronisatie van bediening en instellingen voor maximaal vijf MultiSync EA-beeldschermen en de bediening van elke afzonderlijke monitor in de ControlSync-keten via één hoofdmonitor (zie pagina 21).

- **Individual Adjust (Afzonderlijk aanpassen)**

  Een aangewezen hoofdmonitor kan de individuele submonitor(s) aanpassen via het OSD. Dit is handig voor opstellingen met meerdere monitors die ver bij de gebruiker vandaan geplaatst zijn (zie pagina 45).

- **Customize Setting (Instelling aanpassen)**

  Hiermee kunnen de huidige instellingen worden opgeslagen en kunnen opgeslagen instellingen worden hersteld (zie pagina 45).

- **Low Blue Light (Gedempt blauw licht)**

  De functie Low Blue Light (Gedempt blauw licht) vermindert de hoeveelheid blauw licht aanzienlijk en helpt oogvermoeidheid te verminderen (zie pagina 42).

- **Stabiel beeld**

  Speciaal systeem voor achtergrondverlichting waardoor het beeld minder knippert om oogvermoeidheid te verminderen.

- **NaViSet Administrator 2-software**

  Biedt een uitgebreide en intuïtieve grafische interface waarmee de OSD-scherminstellingen vanaf een netwerk-pc aangepast kunnen worden.

Hoofdstuk 1 Installatie

Dit hoofdstuk bevat:

- ⇨ “Namen en functies van onderdelen” op pagina 12
- ⇨ “Aansluitingen” op pagina 14
- ⇨ “Installatie” op pagina 16
- ⇨ “Zwenkarm monteren” op pagina 20
- ⇨ “ControlSync” op pagina 21
- ⇨ “Meerdere monitors aansluiten via DisplayPort” op pagina 23

Namen en functies van onderdelen

Bedieningspaneel

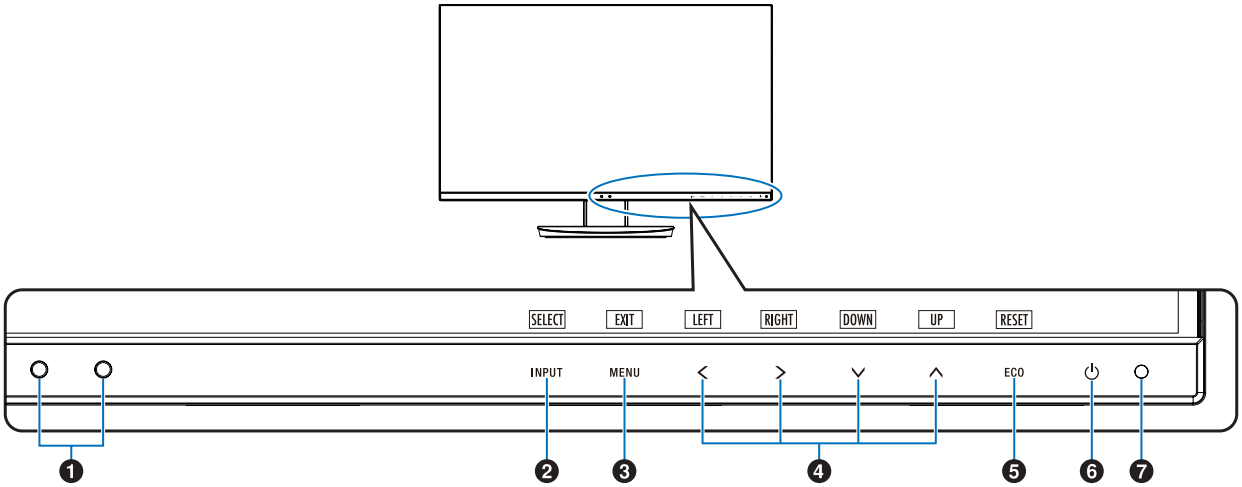

Item	Functie
❶ Omgevingslichtsensor Persoonsensor	Detecteert het niveau van de omgevingsverlichting en de aanwezigheid van een gebruiker, zodat de monitor diverse instellingen kan aanpassen ten behoeve van het kijkcomfort. Dek deze sensor niet af.
❷ INPUT/SELECT (Invoer/Selecteren)	Hiermee kun u submenu's in het OSD-menu activeren wanneer het OSD-menu geopend is. Toont een schakelmenu voor de ingangsbron als het OSD-menu niet geopend is. U kunt de modus [L/B] (LOW BLUE LIGHT; Gedempt blauw licht) rechtstreeks inschakelen door deze toets minstens drie seconden aan te raken wanneer het OSD-menu niet geopend is.*1
❸ MENU/EXIT (Menu/Sluiten)	Hiermee opent u het OSD-menu. Hiermee sluit u de submenu's en het hoofdmenu. U kunt de opgeslagen instellingen in [CUSTOMIZE SETTING] (Instelling aanpassen) herstellen door deze toets minstens drie seconden aan te raken wanneer het OSD-menu niet geopend is.
❹ LEFT/RIGHT/ UP/DOWN (Links/Rechts/ Omhoog/Omlaag)*2	Hiermee kunt u door het OSD-menu navigeren als dit geopend is. Wanneer het OSD-menu niet geopend is, kunt u een van de volgende toetsen aanraken om het menu voor de aangegeven functie te openen.*1 ∧-toets: [BRIGHTNESS] (Helderheid) ∨-toets: [VOLUME]
❺ ECO/RESET (Eco/Opnieuw instellen)	Wanneer het OSD-menu geopend is, wordt met deze toets een opdracht verzonden om de OSD-instellingen opnieuw in te stellen. Wanneer het OSD-menu niet geopend is, schakelt u met deze toets de status [ECO MODE] (Energiebesparingsmodus) in of uit. U kunt een modus instellen vanuit [OFF] (Uit), [1] en [2].*1 U kunt de functie [AUTO ADJUST] (Automatische regeling) activeren door deze toets minstens drie seconden aan te raken wanneer het OSD-menu niet is geopend (alleen analoge invoer)*1.
❻ Aan/Uit	Schakelt de monitor in of uit.
❼ Aan/uit-lampje	Geeft aan dat de voeding is in- of uitgeschakeld.

*1: Wanneer de [HOT KEY] (Sneltoets)-functie op [OFF] (Uit) staat, kan deze functie niet worden geselecteerd.
*2: Afhankelijk van de instelling [OSD ROTATION] (OSD-rotatie), worden de bedieningsaanwijzingen, [LEFT] (Links), [RIGHT] (Rechts), [UP] (Omhoog) en [DOWN] (Omlaag) anders weergegeven bij de toetsen <, >, ∨ en ∧ (zie pagina 44).

Terminalpaneel

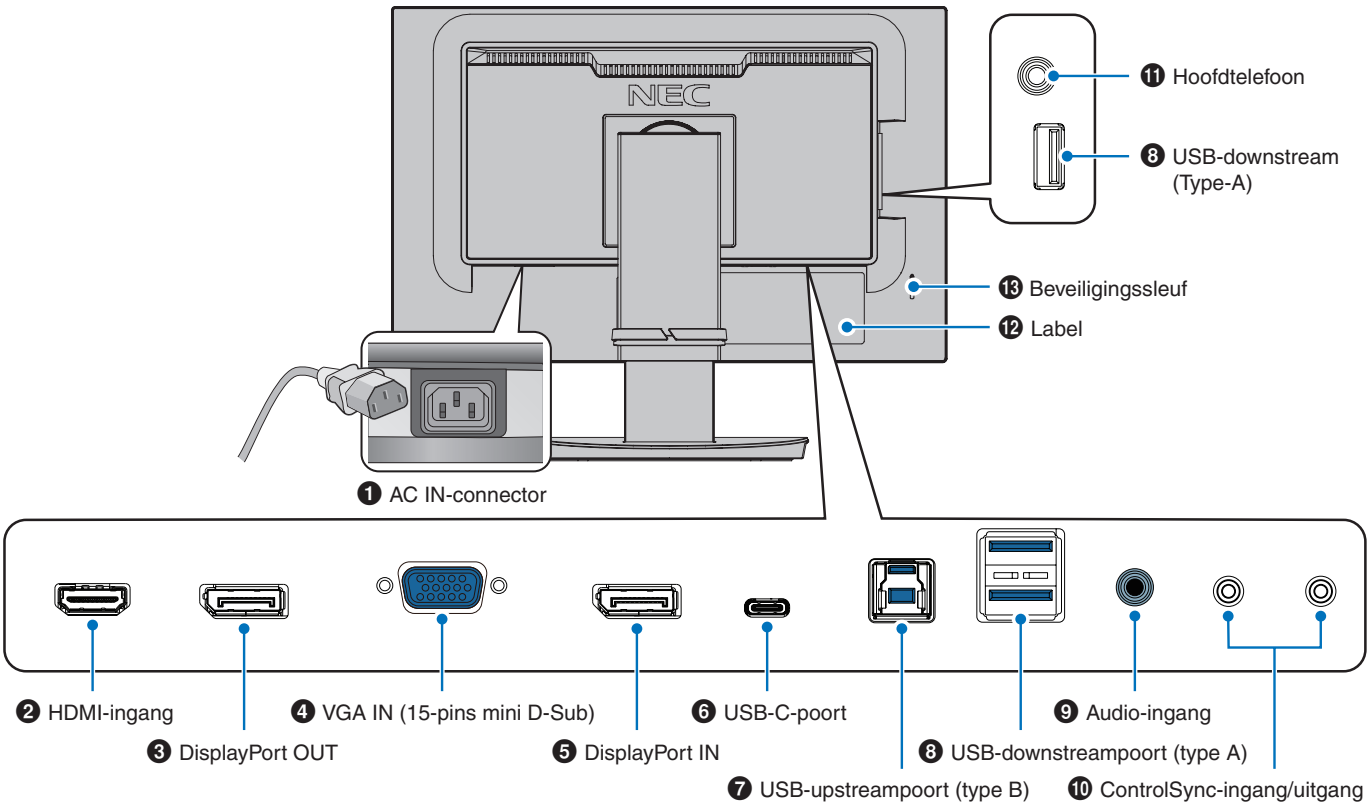

❶ AC IN-connector

Aansluiting voor de meegeleverde voedingskabel.

❷ HDMI-ingang

Ingang HDMI-signalen.

❸ DisplayPort OUT

Uitgang DisplayPort-signalen. Aansluiting voor de DisplayPort-ingang van een andere monitor.

❹ VGA IN (15-pins mini D-Sub)

Analoge RGB-signaleningang.

❺ DisplayPort-IN

Ingang DisplayPort-signalen.

❻ USB-C-poort

Aansluiting voor externe apparatuur die compatibel is met USB Type-C®, zoals een computer. Voor het opladen van een aangesloten USB-apparaat (USB Power delivery).
Zie “Specificaties”-pagina.

OPMERKING:
- Ondersteunt de invoer van DisplayPort-signalen wanneer een aangesloten USB Type-C-apparaat compatibel is met USB Power delivery.
- Functioneert als USB-hub.
- Levert voeding aan een aangesloten apparaat als deze functie is ingeschakeld in het OSD ([USB FUNCTIONALITY] (USB-functionaliteit) moet zijn ingesteld op [AUTO] (Automatisch) of [ON] (Aan).

❼ USB-upstreampoort (type B)

Aansluiting voor met externe apparatuur, zoals een computer. Gebruik deze poort om de monitor te bedienen vanaf aangesloten externe apparatuur.

❽ USB-downstreampoort (type A)

Aansluiting voor USB-apparaten.
Aansluiting voor externe apparatuur zoals een computer die compatibel is met USB.

❾ Audio-ingang

Ingang voor het geluidssignaal van externe apparatuur zoals een computer of afspeelapparaat.

❿ ControlSync-ingang/uitgang

Aansluiting voor de meegeleverde ControlSync-kabel.
Zie pagina 21.

⓫ Hoofdtelefoonaansluiting

Aansluiting voor hoofdtelefoons.

⓬ Label

⓭ Beveiligingssleuf

Sleuf voor een beveiligings- of antidiefstalslot die compatibel is met kabels/apparatuur van Kensington.
Ga voor producten naar de website van Kensington.

Aansluitingen

Video-ingangsaansluitingen

- HDMI - High-definition digitale video- en audiosignaalaansluiting naar een computer, streaming mediaspeler, Blu-ray-speler, gameconsole, enz.
- DisplayPort - High-definition digitale video- en audiosignaalaansluiting met een computer.
- USB-C – Ondersteunt DisplayPort ingang van high definition digitale video- en audiosignaalaansluiting (DisplayPort Alt Mode alleen op USB Type-C) met een computer. Deze weergave ondersteunt geen andere USB-type C Alt-modi zoals MHL en HDMI. Deze poort is niet voor gebruik met USB-apparaten zoals muizen, toetsenborden of opslagmedia.

Video aansluiten

Het type video-aansluitingen dat kan worden gebruikt om verbinding met een computer te maken, is afhankelijk van de video-adapter van de computer.

De volgende tabel toont de gebruikelijke fabrieksinstellingen voor de signaaltiming voor elk type aansluiting. Sommige videokaarten ondersteunen mogelijk niet de vereiste resolutie voor de juiste beeldreproductie bij de geselecteerde aansluiting. U kunt zorgen voor een correcte beeldweergave op uw monitor door de fabrieksinstellingen van de signaaltiming automatisch aan te passen.

<Belangrijkste ondersteunde timings>

Resolutie			Verticale frequentie	Type scan	Opmerkingen
H		V			
640	x	480	60/72/75 Hz	p	
720	x	400	70 Hz	p	
720	x	480	60 Hz	p	
720	x	576	50 Hz	p	
800	x	600	56/60/72/75 Hz	p	SVGA
1024	x	768	60/70/75 Hz	p	XGA
1280	x	720	50/60 Hz	p	720p
1280	x	960	60/75 Hz	p	
1280	x	1024	60/75 Hz	p	SXGA
1440	x	900	60 Hz	p	
1680	x	1050	60 Hz	p	
1920	x	1080	50/60 Hz	p	1080p, aanbevolen (60 Hz)

p: Progressief.

OPMERKING: Wanneer de geselecteerde monitorresolutie geen standaard paneelresolutie is, wordt de tekstinhoud op het beeldscherm uitgebreid in horizontale of verticale richting op de niet-standaard resolutie tot volledig scherm. Deze uitbreiding gebeurt door geïnterpoleerde resolutietechnieken, die veel worden veel gebruikt in flatpanelapparaten.

Een computer aansluiten met HDMI

- Gebruik een HDMI-kabel met het HDMI-logo.
- Het kan even duren voordat het signaal wordt weergegeven na het inschakelen van de computer.
- Sommige videokaarten of stuurprogramma's geven het beeld mogelijk niet correct weer.
- Als de stroomvoorziening van een monitor wordt ingeschakeld nadat de aangesloten computer is aangezet, wordt er soms geen beeld weergegeven. In dit geval zet u de computer uit en vervolgens weer aan.

Op een computer aansluiten met DisplayPort

- Gebruik een DisplayPort-kabel met een DisplayPort compliance-logo.
- Het kan even duren voordat het signaal wordt weergegeven na het inschakelen van de computer.
- Wanneer u een DisplayPort-kabel aansluit op een onderdeel met een signaalconversieadapter, wordt er soms geen beeld weergegeven.
- Sommige DisplayPort-kabels hebben een vergrendelingsfunctie. Wanneer u deze kabel wilt verwijderen, houdt u de bovenste knop ingedrukt, zodat het slot wordt ontgrendeld.
- Als de stroomvoorziening van een monitor wordt ingeschakeld nadat de aangesloten computer is aangezet, wordt er soms geen beeld weergegeven. In dit geval zet u de computer uit en vervolgens weer aan.

Een computer aansluiten met USB Type-C

- Wanneer u een USB-C-poort gebruikt voor video/audio, wordt u aangeraden een SuperSpeed USB 10 Gbps-kabel (USB 3.1 Gen 2) met het USB-logo te gebruiken.
- Een High Speed USB-kabel (USB 2.0) of oplaadkabel biedt geen ondersteuning voor video-/audio-overdracht.
- Wanneer u een USB-C-poort gebruikt voor video/audio, wordt u aangeraden een computerpoort met het DP Alt Mode-logo te gebruiken.
- HDMI Alt Mode of MHL wordt niet ondersteund.
- Wanneer u opladen via USB (Power Delivery) wilt gebruiken, wordt u aangeraden een computer en kabel met het USB Power Delivery-logo te gebruiken.
- Het kan enkele seconden duren voordat de monitor het USB-signaal herkent. Koppel de USB-kabel niet los of sluit deze niet aan terwijl het signaal wordt herkend.
- Wanneer u USB HUB of USB Power Delivery wilt gebruiken wanneer de aan/uit-knop aan de voorkant is uitgeschakeld, zet u [USB FUNCTIONALITY] (USB-functionaliteit) op [ON] (Aan) (zie pagina 43). Zo blijft de USB-herkenning behouden en wordt het opnieuw herkennen van het signaal uitgeschakeld voor de monitor wanneer deze wordt ingeschakeld via de aan/uit-knop aan de voorkant.

USB-apparaten aansluiten

- Het kan enkele seconden duren voordat de monitor de USB-ingang herkent. De USB-kabel niet loskoppelen of loskoppelen en weer aansluiten voordat de monitor de ingang herkent.
- Schakel, voordat u de schakelaar van de monitor uitzet of Windows® uitschakelt, de USB-functie uit en verwijder het USB-apparaat van de monitor. Gegevens kunnen verloren gaan of beschadigd raken als het USB-apparaat niet correct wordt losgekoppeld.

Installatie

Voor de inhoud van de doos raadpleegt u het blad dat in de doos is meegeleverd.

Welke accessoires zijn meegeleverd hangt af van de locatie waar de monitor is verzonden.

Het voetstuk aan de LCD-monitorvoet bevestigen:

1. Plaats de monitor met de voorzijde omlaag op een niet-schurend oppervlak (**Afbeelding 1**).
2. Draai de voet 90 graden, zoals weergegeven in **Afbeelding 1**.

   ⚠ **LET OP!:** Zie "LET OP 5".
3. Bevestig het voetstuk aan de monitorvoet en draai de schroef aan de onderkant van het voetstuk vast (**Afbeelding 2**).

   OPMERKING: Voer deze procedure in omgekeerde volgorde uit als u de monitor opnieuw wilt inpakken.

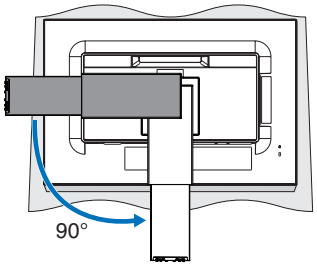

Afbeelding 1

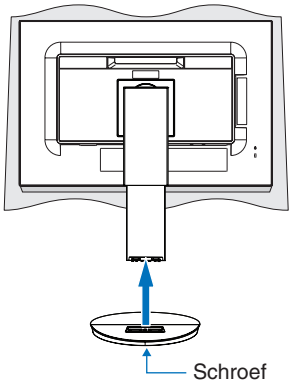

Afbeelding 2

Volg de onderstaande instructies om de LCD-monitor op uw computersysteem aan te sluiten:

OPMERKING: Lees "Belangrijke informatie" op pagina 3 voordat u de monitor installeert.

1. Zet de computer uit.
2. Plaats uw handen aan beide zijden van het beeldscherm om het scherm naar een maximale hoek te kantelen en naar de hoogste stand te schuiven (**Afbeelding 3**).

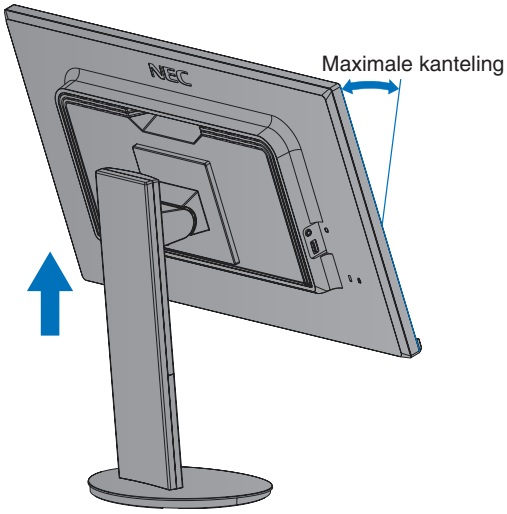

Afbeelding 3

3. Sluit apparaten aan op de monitor.

OPMERKING: Zorg ervoor dat de signaalkabel volledig is aangesloten op de monitor en de computer.

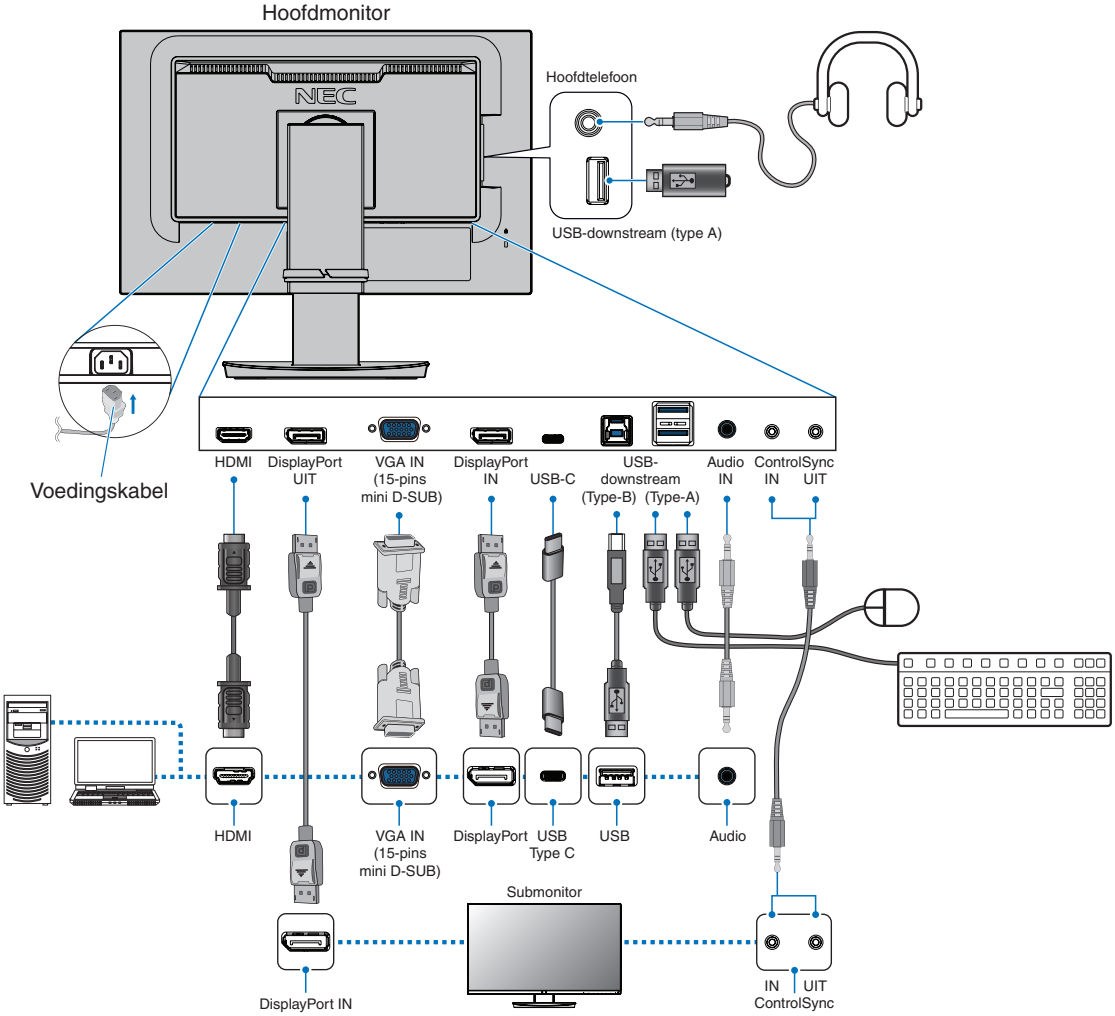

OPMERKING:
- Als u de DisplayPort-kabel verwijdert,houdt u de knop ingedrukt zodat het slot wordt ontgrendeld.
- Gebruik een gecertificeerde DisplayPort-kabel.
- Gebruik een High Speed HDMI-kabel met het HDMI-logo.

⚠ **LET OP!:**
- Gebruik de bijgeleverde, aangeduide kabels voor dit product om geen storing te veroorzaken in de radio- en televisieontvangst.

  Voor DisplayPort, HDMI, USB en USB-C gebruikt u een afgeschermde signaalkabel.

  Voor mini D-Sub 15-pins gebruikt u een afgeschermde signaalkabel met ferrietkern.

  Het gebruik van andere kabels en adapters kan radio- en tv-storing veroorzaken.
- Zie “LET OP 3” en “LET OP 9”.

OPMERKING:
- Als u het volumeniveau en de equalizer instelt op een andere positie dan het midden, kan dat het uitgangsvoltage van de koptelefoon vergroten, waardoor de geluidsdruk toeneemt.
- Verkeerde kabelaansluitingen kunnen leiden tot een onbetrouwbare werking, de beeldkwaliteit/ onderdelen van de LCD-module beschadigen en/of de levensduur van de module inkorten.
- Gebruik geen dempende audiokabel (met ingebouwde weerstand). Door het gebruik van een audiokabel met ingebouwde weerstand wordt het geluid zachter weergegeven.

4. Plaats de kabelbehuizing op de voet (**Afbeelding 4**).

   Plaats de kabels stevig en gelijk verdeeld in de kabelbehuizing.

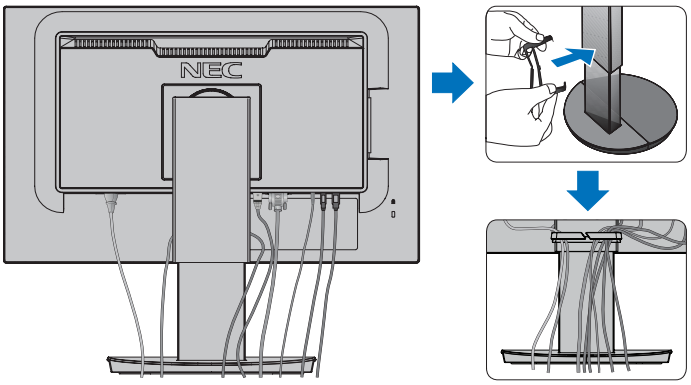

Afbeelding 4

5. Controleer of het monitorscherm nog goed hoger en lager kan worden gezet en gedraaid kan worden nadat u de kabels hebt aangesloten (**Afbeelding 5** en **Afbeelding 6**).

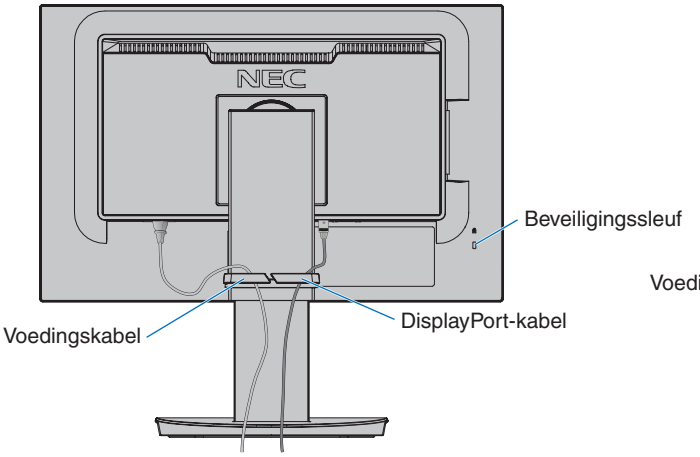

Afbeelding 5

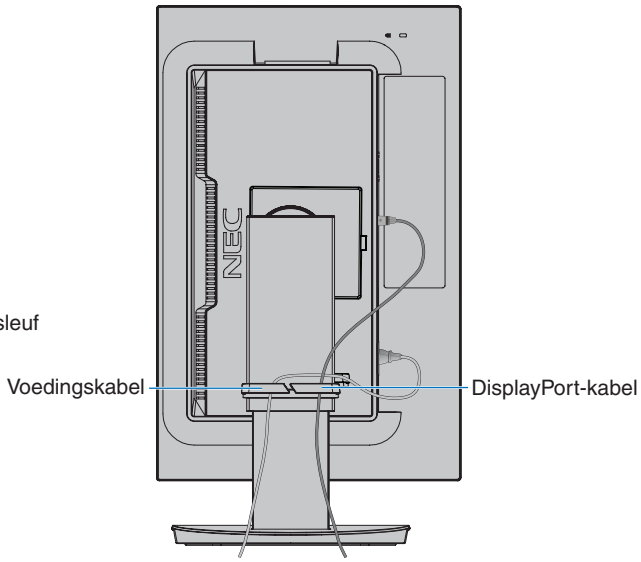

Afbeelding 6

6. Steek de stekker van de voedingskabel in het stopcontact.

OPMERKING:
- Raadpleeg de sectie Let op in deze handleiding voor de juiste voedingskabel (zie pagina 7).
- Zorg ervoor dat de monitor van genoeg stroom wordt voorzien. Raadpleeg “Voeding” in de “Hoofdstuk 4 Specificaties” op pagina 35.

7. Schakel de monitor in door op de toets ⏻ te drukken en vervolgens de computer aan te zetten (**Afbeelding 7**).
8. Wanneer u de analoge (VGA) ingang gebruikt, stelt de functie No Touch Auto Adjust (Automatische regeling zonder tussenkomst) de monitor automatisch in op de meest optimale instellingen bij de eerste installatie. Voor verdere aanpassingen gebruikt u de volgende OSD-bedieningselementen:
   - [AUTO CONTRAST] (Automatische contrastregeling)
   - [AUTO ADJUST] (Automatische regeling)

   Raadpleeg de sectie "Lijst met OSD-bedieningselementen" van deze gebruikershandleiding voor een volledige omschrijving van deze OSD-bedieningselementen.

   OPMERKING: In geval van problemen raadpleegt u de sectie Problemen oplossen in deze Gebruikershandleiding (zie pagina 28).

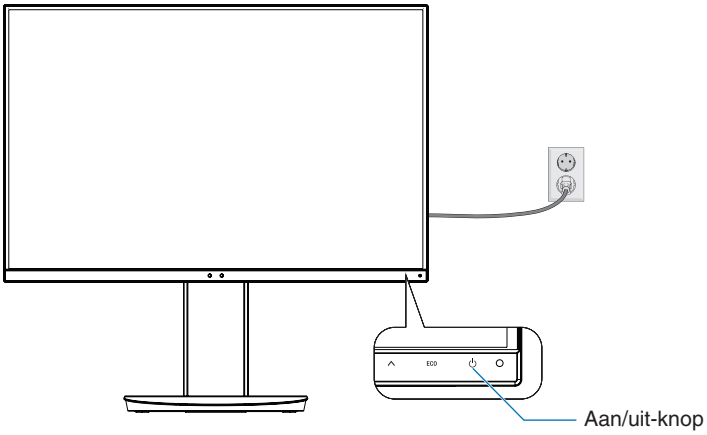

Afbeelding 7

Instelbaar en draaibaar voetstuk

Houd de monitor aan weerszijden vast en stel de schermpositie naar wens bij.

Houd voor schermrotatie (draaien) beide zijden van de monitor vast, til het scherm naar de hoogst mogelijke stand en draai het scherm van de liggende naar de staande stand.

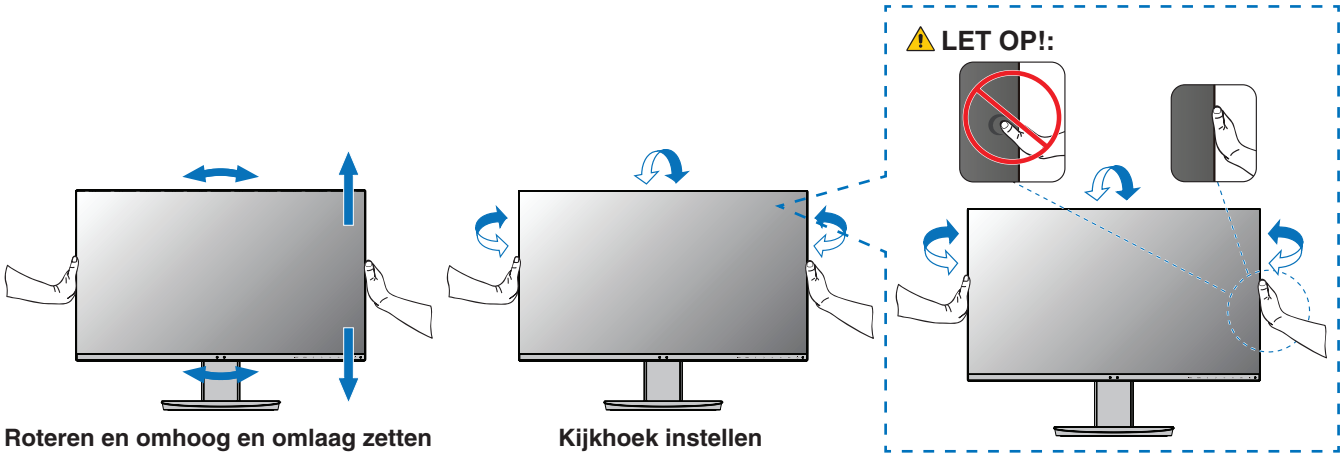

Roteren en omhoog en omlaag zetten **Kijkhoek instellen**

⚠ **LET OP!:** Zie "LET OP 5".

Nederlands

Zwenkarm monteren

Deze monitor is ontworpen voor gebruik met een zwenkarm. Neem contact op met NEC voor meer informatie.

Volg de instructies van de fabrikant van het monitormontagesysteem. Verwijder de monitorvoet voordat u monteert.

⚠ **WAARSCHUWING:** Zie "WAARSCHUWING 8". Zie de Specificaties op pagina 35 voor details.

De monitorvoet verwijderen voor permanente montage

OPMERKING: Ga voorzichtig te werk als u de monitorvoet verwijdert.

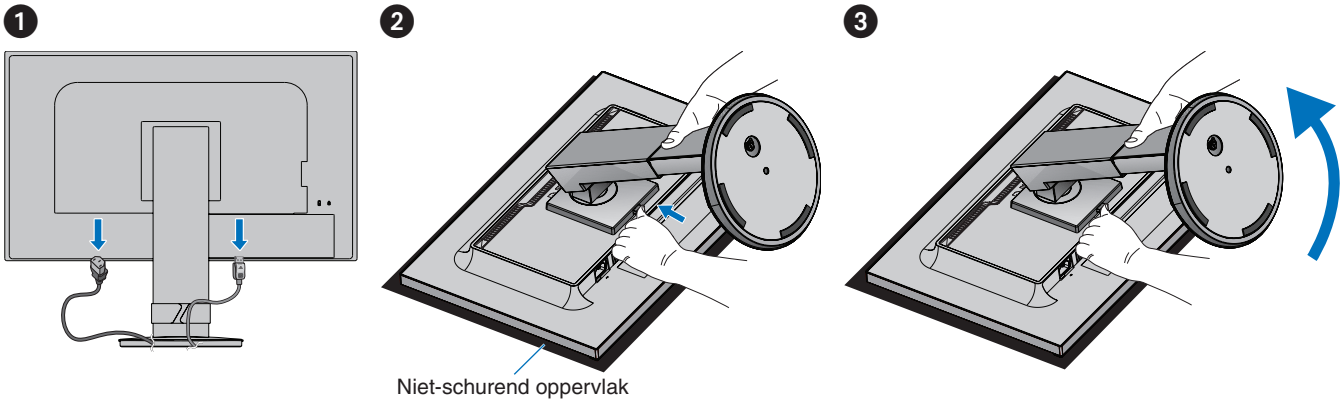

De zwenkarm monteren

Gebruik vier schroeven die voldoen aan de hieronder vermelde specificaties om de arm aan de monitor te bevestigen.

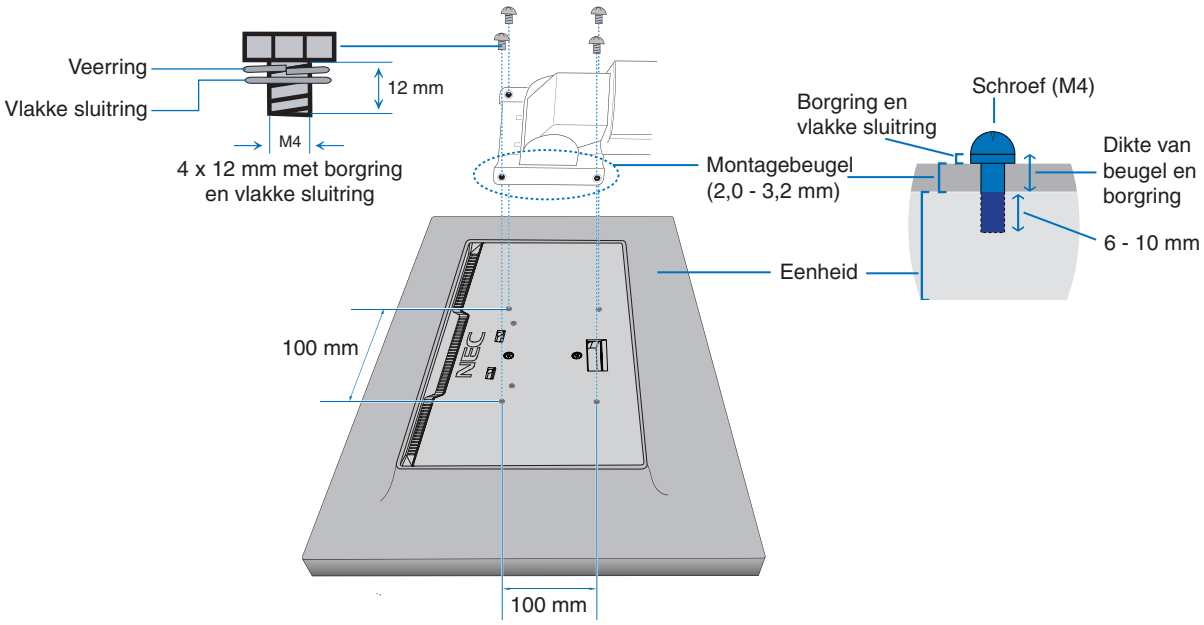

⚠ **WAARSCHUWING:** Zie "WAARSCHUWING 8".

ControlSync

Met ControlSync kunt u alle submonitors die op een hoofdmonitor zijn aangesloten gelijktijdig bedienen. U kunt ook een individuele submonitor bedienen met de functie [INDIVIDUAL ADJUST] (Afzonderlijk aanpassen). Zie onderstaande afbeelding.

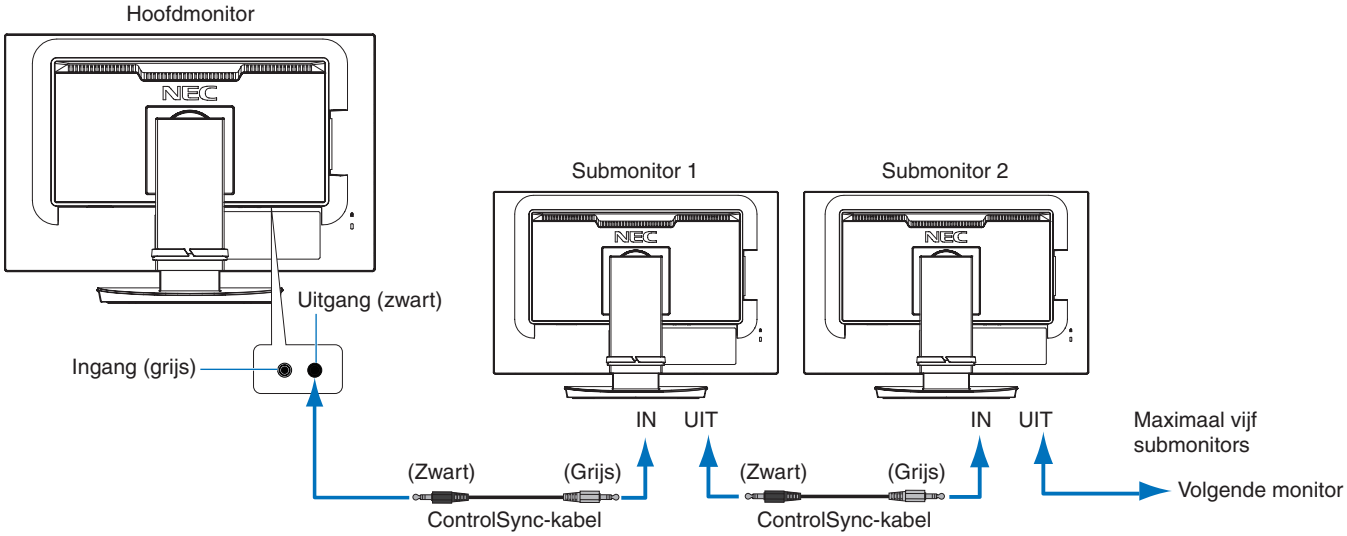

OPMERKING: Het ControlSync-pictogram verschijnt in de linkerbovenhoek van het OSD-menu van de submonitor.
Sluit de ControlSync-poorten niet IN-naar-IN of UIT-naar-UIT aan. De ControlSync-poorten van de monitors moeten UIT-naar-IN aangesloten worden.
Maak geen lusaansluiting door de laatste monitor in de keten weer op de hoofdmonitor aan te sluiten.
Schakel de alle monitors uit en koppel alle voedingskabels los. Sluit de ControlSync-kabels aan, sluit vervolgens de voedingskabels aan en schakel daarna alle monitors in.

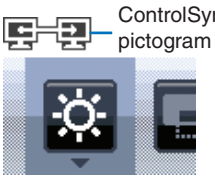

Het bedienen van alle aangesloten submonitors (Gesynchroniseerde bediening):

1. Sluit een ControlSync-kabel (ø 2,5) aan op de ControlSync UIT-poort van de hoofdmonitor en de ControlSync IN-poort van een submonitor. U kunt maximaal vijf monitors in een serieschakeling (daisy chain) opnemen door deze met elkaar te verbinden via de ControlSync UIT- en IN-poorten van de monitors.
2. Volg de stappen in [DATA COPY] (Gegevenskopie) (zie pagina 45). Wanneer de instelling van de hoofdmonitor is aangepast, wordt deze automatisch gekopieerd en naar de aangesloten submonitor(s) gestuurd.

Een doelmonitor bedienen (Individual Adjust (Afzonderlijk aanpassen)):

1. Raak de toets MENU aan om het OSD-menu weer te geven op de hoofdmonitor.
2. Raak de toets > aan om de bediening voor [MULTI DISPLAY] (Meerdere schermen) te openen. Wanneer de cursor zich op [TARGET MONITOR NO.] (Doelmonitornummer) bevindt, wordt er een menu met submonitornummers geopend. Gebruik de toets < of > om het submonitornummer te selecteren.
   Als u de toets INPUT/SELECT (Invoer/Selecteren) aanraakt, wordt het monitornummer voor elke submonitor weergegeven.

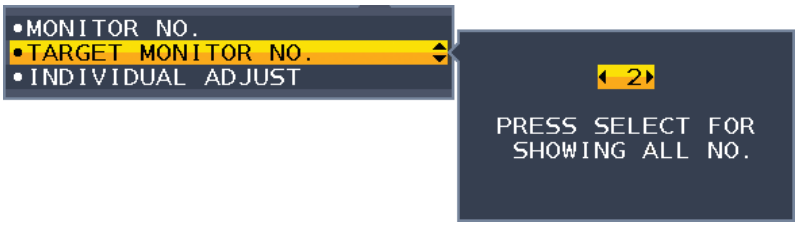

3. Raak de toets ∨ of ∧ aan om [INDIVIDUAL ADJUST] (Afzonderlijk aanpassen) te selecteren en stel deze optie vervolgens in op [ON] (Aan).

   Bedien het OSD van de submonitor met behulp van de bedieningstoetsen van de hoofdmonitor.

   OPMERKING: Als u [INDIVIDUAL ADJUST] (Afzonderlijk aanpassen) wilt uitschakelen, moet u de toetsen INPUT (Invoer) en MENU tegelijkertijd aanraken.

De volgende instellingen kunnen via ControlSync worden bediend:

		Gesynchroniseerde bediening	Afzonderlijk aanpassen
ECO TOOLS (Hulpmiddelen voor energiebesparing)	BRIGHTNESS* (Helderheid)	Ja	Ja
	CONTRAST (Contrast)	Nee	Ja
	ECO MODE (Energiebesparingsmodus)	Ja	Ja
	AUTO BRIGHTNESS (Automatische helderheid)	Ja	Ja
	BLACK LEVEL (Zwartniveau)	Nee	Ja
	OFF MODE SETTING (Instelling modus uit)	Ja	Ja
	SENSOR SETTING (OFF MODE SETTING) (Sensorinstelling (Instelling modus uit))	Ja	Ja
	START TIME (OFF MODE SETTING) (Starttijd (Instelling modus uit))	Ja	Ja
	HUMAN SENSING (Persoonsdetectie)	Ja	Ja
	SENSOR SETTING (HUMAN SENSING) (Sensorinstelling (Persoonsdetectie))	Ja	Ja
	START TIME (HUMAN SENSING) (Starttijd (Persoonsdetectie))	Ja	Ja
	DV MODE (DV-modus)	Ja	Ja
SCHERM	AUTO ADJUST (Automatische regeling)	Nee	Ja
	AUTO CONTRAST (Automatische contrastregeling)	Nee	Ja
	LEFT/RIGHT (Links/Rechts)	Nee	Ja
	DOWN/UP (Omlaag/omhoog)	Nee	Ja
	H. SIZE (Breedte)	Nee	Ja
	FINE (Fijnafstelling)	Nee	Ja
	INPUT RESOLUTION (Ingangsresolutie)	Nee	Ja
	VIDEO LEVEL (Videoniveau)	Nee	Ja
	OVER SCAN (Overscannen)	Nee	Ja
	EXPANSION (Uitbreiding)	Ja	Ja
	RESPONSE IMPROVE (Responsverbetering)	Nee	Ja
	SHARPNESS (Scherpte)	Nee	Ja
COLOR (Kleur)	Color Control System (Kleurenbeheersysteem)	Ja	Ja
	R, G, B, kleurkorrel	Nee	Ja
TOOLS (Hulpmiddelen)	VOLUME (Volume)	Ja	Ja
	SOUND INPUT (Geluidsinvoer)	Nee	Ja
	VIDEO DETECT (Videosignaaldetectie)	Nee	Ja
	DP OUT MULTISTREAM	Nee	Ja
	OFF TIMER (Uitschakeltimer)	Ja	Ja
	POWER SAVE TIMER (Energiebesparingstimer)	Nee	Ja
	LED BRIGHTNESS (Helderheid LED)	Ja	Ja
	DDC/CI	Ja	Ja
	USB FUNCTIONALITY (USB-functionaliteit)	Nee	Ja
	USB SELECTION (USB-selectie)	Nee	Ja
	FACTORY PRESET (Fabrieksinstelling)	Nee	Ja
MENU TOOLS (Menuhulpmiddelen)	LANGUAGE (Taal)	Ja	Ja
	OSD TURN OFF (OSD uitschakelen)	Ja	Ja
	OSD LOCK OUT (OSD vergrendelen)	Ja	Ja
	OSD ROTATION (OSD-rotatie)	Nee	Ja
	HOT KEY (Sneltoets)	Ja	Ja
	SIGNAL INFORMATION (Signaalinformatie)	Ja	Ja
	SENSOR INFORMATION (Sensorinformatie)	Ja	Ja
	KEY GUIDE (Bedieningsaanwijzing)	Ja	Ja
	DATA COPY (Gegevenskopie)	Nee	Nee
	CUSTOMIZE SETTING (Instelling aanpassen)	Nee	Ja
MULTI DISPLAY (Meerdere beeldschermen)	MONITOR NO. (Monitornummer)	Nee	Nee
	TARGET MONITOR NO. (Doelmonitornummer)	Nee	Nee
	INDIVIDUAL ADJUST (Afzonderlijk aanpassen)	Nee	Nee
ECO INFORMATION (Informatie voor energiebesparing)	CARBON SAVINGS (CO2-besparing)	Nee	Nee
	CARBON USAGE (Koolstofgebruik)	Nee	Nee
	COST SAVINGS (Kostenbesparing)	Nee	Nee
	CARBON CONVERT SETTING (Instelling voor koolstofomzetting)	Ja	Ja
	CURRENCY SETTING (Valuta-instelling)	Ja	Ja
	CURRENCY CONVERT SETTING (Instelling voor valuta omrekenen)	Ja	Ja

Overige instellingen:

Power Control (DC switch) (Aan/uit)
Ambient Light Sensor (Omgevingslichtsensor)
Human Sensor Result (Resultaat persoonsensor)
Audio Mute (Automatisch dempen)

OPMERKING: Alleen de persoonsensor en de omgevingslichtsensor van de hoofdmonitor zijn actief. Dek deze sensoren niet af (zie pagina 12).
Controleer na het aansluiten van alle voedingskabels en ControlSync-kabels dat ControlSync goed functioneert door de hoofdmonitor uit en weer aan te zetten.
Gebruik de ControlSync-connectoren alleen voor het opgegeven doel.

* Deze waarde is geen direct aangepaste uitvoerwaarde. Deze waarde wordt relatief aangepast.

Meerdere monitors aansluiten via DisplayPort

U kunt monitors in serie schakelen (daisy chain) via de DisplayPort OUT/IN- of USB-C-aansluitingen op de monitors.
Als u de gekoppelde monitors in MST-modus (multi-stream transport) wilt gebruiken moet u elke monitor op DP OUT MULTISTREAM “AUTO” (Automatisch) instellen. Wijzig de instelling het laatst voor de monitor die op de computer aangesloten is.
Als de monitors geen beeld weergeven, zet u de monitor die op de computer aangesloten is uit en weer aan.
Het kan nodig zijn om de DisplayPort-aansluitingen te configureren. Raadpleeg onderstaande tabel en wijzig de instellingen indien nodig.

OSD (zie pagina 42)	
DP OUT MULTISTREAM “CLONE” (Klonen)	Fabrieksinstelling. DisplayPort 1.1a-instelling met: – SST (single-stream transport).
DP OUT MULTISTREAM “AUTO” (Automatisch)	DisplayPort 1.2-instelling met: – SST (single-stream transport) en MST (multi-stream transport).

Afhankelijk van de instellingen van de beeldschermadapter in het besturingssysteem van de aangesloten computer kan het zijn dat het beeld niet volledig is.
Raadpleeg de gebruiksinstructies voor de computer om de instellingen te wijzigen.

OPMERKING: Gebruik de bij de monitors meegeleverde DisplayPort-kabels om de monitors met elkaar te verbinden.
We raden ten sterkste aan om hetzelfde monitormodel te gebruiken voor alle monitors in de verbonden serieschakeling.
Verwijder de afdekking van de DisplayPort OUT-connector op de monitor.
Neem contact op met uw leverancier van de beeldschermadapter voor gedetailleerde informatie.

	BIT RATE (Bitrate)	Verbinding met computer	Maximum aantal monitors dat gekoppeld kan worden
MST (multi-stream transport)	HBR2 (Standaardinstelling)	DisplayPort	4 stuks (HDCP-inhoud: 4 stuks)
		USB-C	2 stuks (HDCP-inhoud: 2 stuks)
	HBR	DisplayPort	
		USB-C	

OPMERKING:
- Het aantal monitors dat in serie geschakeld kan worden vanaf een enkele aansluiting op de computer hangt af van de capaciteiten van de beeldschermadapter en de instellingen ervan.
  Raadpleeg de gebruiksinstructies voor de computer of beeldschermadapter.
- Voor gebruik in MST, instelling [VIDEO DETECT] (Videosignaaldetectie) (zie pagina 42), wijzig deze naar [NONE] (Geen). Dat kan bijdragen aan meer stabiliteit bij het weer aangaan na de energiebesparingsmodus of uitzetten.

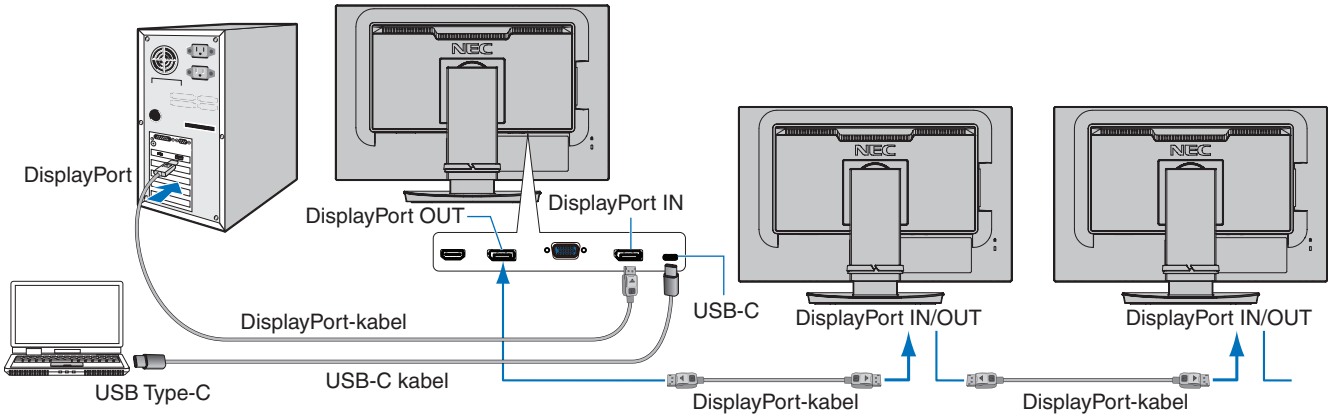

OPMERKING:
- Wanneer de monitor geen beeld weergeeft, volg dan de stappen “Herstellen van geen beeld” op pagina 24 van de probleemoplossing en selecteer DP VER [1.1].
- Wanneer deze MST-functie is geselecteerd, werkt de energiebeheerfunctie niet volgens de ErP-richtlijn.
- Wanneer een signaal naar de USB-C ingang wordt verzonden dat buiten de aanbevolen signaaltimings ligt, kan dit als USB2.0 worden verbonden, ook al is het apparaat compatibel met USB3.1 Gen.1.
  In dit geval wordt de USB-hub tijdelijk ontkoppeld terwijl van USB3.1 Gen.1 naar USB2.0 wordt gewisseld.
- De USB-hub wordt tijdelijk ontkoppeld wanneer de instelling van SST (Single-Stream Transport) naar MST (Multi-Streaming Transport) wordt gewijzigd.
  Verwijder het USB-apparaat voordat u de instelling wijzigt.

  Als u beelden in multi-stream weergeeft, raadpleeg [DP OUT MULTISTREAM] (zie pagina 42).

Herstellen van geen beeld

Volg onderstaande instructies wanneer de monitors geen beeld weergeven na het configureren van DP OUT MULTISTREAM:

1. Schakel de computer uit.
2. Raak de toets MENU aan om het OSD-menu [NO SIGNAL] (Geen signaal) te openen.
3. Raak de toets ∨ aan om het menu [VIDEO INPUT] (Video-ingang) te openen.
4. Raak de toets ∧ of ∨ aan om het DisplayPort-schakelmenu te openen.
5. Selecteer [DP VER] [1.1] om de DisplayPort-instelling te wijzigen.
6. Druk op de toets MENU om het OSD-menu te sluiten.
7. Schakel de computer in.

OPMERKING: Voor MST (multi-stream transport) en SST (single-stream transport) is een overeenkomstige beeldschermadapter nodig.
Controleer of de grafische kaart ondersteuning biedt voor MST (multi-stream transport).
Raadpleeg de gebruiksinstructies voor de computer om de instellingen te wijzigen.

OPMERKING: Gebruik de bij de monitors meegeleverde DisplayPort-kabels om de monitors met elkaar te verbinden.

Hoofdstuk 2 Basisbediening

Dit hoofdstuk bevat:

- ⇨ “De bedieningselementen van het OSD (schermmenu) gebruiken” op pagina 26
- ⇨ “De ingang wijzigen” op pagina 27
- ⇨ “Energiebeheerfunctie LED-indicatorpatronen” op pagina 27

De bedieningselementen van het OSD (schermmenu) gebruiken

De bedieningstoetsen van het OSD (schermmenu) aan de voorzijde van de monitor werken als volgt:

- Raak de toets MENU aan om het OSD-menu te openen.

Hieronder staat een kort overzicht waar de bedieningselementen zich in elk menu-item bevinden. Tabellen met alle beschikbare opties in het OSD-menu bevinden zich in “Bijlage A Lijst met OSD-bedieningselementen” op pagina 38.

	ECO TOOLS (Hulpmiddelen voor energiebesparing): Voor het instellen van milieuvriendelijke ECO-instellingen.
	SCREEN (Scherm): Voor het instellen van scherminstellingen.
	COLOR (Kleur): Voor het instellen van kleurinstellingen.
	TOOLS (Hulpmiddelen): Voor het instellen van volume, geluidsinvoer, etc.
	MENU TOOLS (Menuhulpmiddelen): Voor het instellen van taal, signaalinformatie, etc.
	MULTI DISPLAY (Meerdere beeldschermen): Voor het instellen van monitornummer, doelmonitornummer en afzonderlijk aanpassen.
	ECO INFORMATION (Informatie voor energiebesparing): Voor het weergeven van ECO-gerelateerde informatie.
	INFORMATION (Informatie): Voor het weergeven van monitorinformatie, zoals ingangen, resolutie, etc.

De ingang wijzigen

De ingang wijzigen

Druk op de toets **Input** (Invoer) als u het ingangssignaal wilt wijzigen.

Voor HDCP-inhoud

HDCP is een systeem ter voorkoming van het illegaal kopiëren van videogegevens die zijn verzonden via een digitaal signaal. Als u geen materiaal kunt weergeven via de digitale ingang betekent dit niet per se dat de monitor niet goed functioneert. Bij het implementeren van HDCP kan het voorkomen dan bepaalde inhoud wordt beschermd door HDCP en deze wordt daardoor mogelijk niet weergegeven vanwege de beslissing/bedoeling van de HDCP-gemeenschap (Digital Content Protection, LLC). HDCP-video-inhoud bestaat over het algemeen uit commercieel geproduceerde Blu-rays en dvd's, televisie-uitzendingen en streaming mediadiensten.

Energiebeheerfunctie LED-indicatorpatronen

De energiebeheerfunctie is een energiebesparende functie waarmee automatisch het energieverbruik van de monitor wordt gereduceerd als het toetsenbord of de muis gedurende een bepaalde periode niet wordt gebruikt.

Modus	Led-lampje	Energieverbruik	Toestand
Maximaal gebruik	Blauw	Ca. 118,0 W	Alle functies werken
Normale werking	Blauw	Ca. 19,0 W	Standaardinstelling.
Energiebesparingsstand	Geel	0,30 W	Er is een bepaalde tijd verstreken zonder videosignaalingang voor de monitor.
Modus uit	Uit	0,25 W	Zet de monitor uit met de toets ⏻.

OPMERKING:
- Het stroomverbruik is afhankelijk van de instelling van het OSD of welke apparaten op de monitor zijn aangesloten.
- Deze functie werkt met computers die ondersteuning bieden voor VESA goedgekeurde DPM (Display Power Management).

Hoofdstuk 3 Problemen oplossen

Dit hoofdstuk bevat:

- ⇨ “Beeld- en videosignaalproblemen” op pagina 29
- ⇨ “Hardware-problemen” op pagina 30
- ⇨ “Ingebrand beeld” op pagina 32
- ⇨ “Persoonsdetectiefunctie” op pagina 33
- ⇨ “De functie Auto Brightness (Automatische helderheid) gebruiken” op pagina 34

Beeld- en videosignaalproblemen

Geen beeld

- Zorg ervoor dat de signaalkabel volledig is aangesloten op de monitor en de computer.
- Zorg ervoor dat de videokaart van de computer volledig in de sleuf vastzit.
- Controleer of er geen DisplayPort-conversieadapter is aangesloten. Deze monitor biedt geen ondersteuning voor de DisplayPort-conversieadapter.
- Zorg ervoor dat zowel de computer als de monitor zijn ingeschakeld.
- De monitor is mogelijk in de energiebesparende modus. De monitor schakelt na de ingestelde tijd automatisch over op de stand-bymodus nadat er geen videosignaal meer is. Druk op de toets ⏻ op de monitor.
- Controleer of op de videokaart of het gebruikte systeem een ondersteunde resolutie is geselecteerd. Als u twijfelt, raadpleegt u de gebruikershandleiding van de videokaart of het systeem om de resolutie te wijzigen.
- Controleer of de monitor en videokaart compatibel zijn en voldoen aan de aanbevolen instellingen.
- Controleer of de connector van de signaalkabel geen gebogen of ingedrukte pinnen heeft.
- Zorg ervoor dat het aangesloten apparaat een signaal naar de monitor uitvoert.
- Als het indicatielampje op de voorkant donkerblauw is, controleert u de status van de modus [OFF MODE SETTING] (Instelling modus uit) (zie pagina 39) of [HUMAN SENSING] (Persoonsdetectie) (zie pagina 40).
- Controleer wanneer u een USB-C-kabel gebruikt om een computer op de monitor aan te sluiten of de aangesloten poort van de computer compatibel is met de DisplayPort Alt-modus.
- Controleer wanneer u een USB-C-kabel gebruikt om een computer op de monitor aan te sluiten of de USB-C-kabel compatibel is met SuperSpeed USB 10Gbps (USB 3.1 Gen. 2).

De geselecteerde resolutie wordt niet goed weergegeven

- Als de resolutie die u instelt zich boven of onder een bereik bevindt, verschijnt het venster “OUT of RANGE” (Buiten bereik) om u te waarschuwen. Stel de ondersteunde resolutie in op de aangesloten computer.

Het beeld is onstabiel, onscherp of er zijn golven op het scherm

- Zorg ervoor dat de signaalkabel volledig is aangesloten op de monitor en de computer.
- Gebruik de OSD-bedieningselementen voor Image Adjust (Beeld aanpassen) om het beeld scherp te stellen. Pas het beeld aan met de optie [FINE] (Fijnafstelling).
  Wanneer u van weergavemodus verandert, dient u de OSD-instellingen van Image Adjust (Beeld aanpassen) mogelijk opnieuw aan te passen.
- Controleer of de monitor en videokaart compatibel zijn en voldoen aan de aanbevolen signaaltimings.
- Als uw tekst als een reeks betekenisloze tekens verschijnt, stelt u de beeldmodus in op non-interlace en gebruikt u een beeldverversingsfrequentie van 60 Hz.

Het beeld is niet helder

- Als de helderheid schommelt, moet u ervoor zorgen dat de [DV MODE] (DV-modus) op [STANDARD] (Standaard) is ingesteld.
- Controleer of [ECO MODE] (Energiebesparingsmodus) en [AUTO BRIGHTNESS] (Automatische helderheid) uitgeschakeld zijn.
- Controleert als de helderheid varieert dat [AUTO BRIGHTNESS] (Automatische helderheid) uitgeschakeld is.
- Zorg ervoor dat de signaalkabel volledig is aangesloten op de monitor en de computer.
- Vermindering van de helderheid van het LCD-scherm kan voorkomen door langdurig gebruik of extreme koude omstandigheden.
- Wanneer u een HDMI-ingang gebruikt, wijzigt u het [VIDEO LEVEL] (Videoniveau) (zie pagina 41).

Het weergegeven beeld heeft verkeerde afmetingen

- Gebruik de OSD-bedieningselementen van Image Adjust (Beeld aanpassen) om de afmetingen van het beeld te wijzigen.
- Controleer of op de videokaart of het gebruikte systeem een ondersteunde Major Supported Timings (Belangrijkste ondersteunde timings) is geselecteerd. (Raadpleeg de handleiding voor het systeem of videokaart voor de ondersteunde resolutie en het wijzigen van de instellingen.)
- Wanneer u een HDMI-ingang gebruikt, wijzigt u [OVER SCAN] (Overscannen) (zie pagina 41).

Verschillen in helderheid na verloop van tijd

- Zet [AUTO BRIGHTNESS] (Automatische helderheid) op [OFF] (Uit) en pas vervolgens de [BRIGHTNESS] (Helderheid) aan.
- Stel [DV MODE] (DV-modus) in op [STANDARD] (Standaard) en pas vervolgens de [BRIGHTNESS] (Helderheid) aan.

OPMERKING: Wanneer [AUTO BRIGHTNESS] (Automatische helderheid) op [ON] (Aan) staat, past de monitor automatisch de helderheid aan afhankelijk van de omgeving.
Wanneer de helderheid van de omgeving verandert, verandert ook de instelling van de monitor.
Wanneer de [DV MODE] (DV-modus) op [DYNAMIC] (Dynamisch) is ingesteld, past de monitor de helderheid automatisch aan op basis van het videosignaal.

Het weergegevens OSD-menu is geroteerd

- Controleer de instelling [OSD ROTATION] (OSD-rotatie).

Geen beeld bij aansluiting van meerdere monitors

- Zorg dat de resolutie lager is dan de aanbevolen resolutie-instelling.
- Zorg dat de videokaart ondersteuning biedt voor MST (multi-stream transport).
- Het aantal monitors dat in serie kan worden aangesloten via SST (single-stream transport) hangt af van beperkingen van HDCP-inhoud.
- Monitors moeten worden aangesloten met de meegeleverde DisplayPort-kabel.

Hardware-problemen

Toets ⏻ reageert niet

- Haal de stekker van de voedingskabel van de monitor uit het stopcontact om de monitor uit te schakelen en opnieuw de fabrieksinstellingen te laden.

Het lampje van de monitor brandt niet (geen blauwe of gele kleur zichtbaar)

- Controleer of het netsnoer goed is aangesloten op de monitor en de muur en zorg ervoor dat de aan/uit-knop van de monitor is ingeschakeld.
- Verhoog de [LED BRIGHTNESS] (LED-helderheid).

Geen beeld

- Als er geen beeld op het scherm wordt weergegeven, schakelt u de toets ⏻ uit en weer in.
- Controleer of de computer niet in een energiebesparende stand staat door het aangesloten toetsenbord of de aangesloten muis aan te raken.
- Wanneer u DisplayPort gebruikt, wordt bij sommige videokaarten wordt geen beeldsignaal uitgevoerd bij lage resoluties wanneer de monitor wordt uit-/ingeschakeld of wanneer de voedingskabel wordt losgekoppeld/aangesloten.
- Wanneer u een HDMI-ingang gebruikt, wijzigt u [OVER SCAN] (Overscannen) (zie pagina 41).
- Zorg ervoor dat [VIDEO DETECT] (Videosignaaldetectie) op [NONE] (Geen) is ingesteld (zie pagina 42).
- Zorg ervoor dat [USB FUNCTIONALITY] (USB-functionaliteit) op [ON] (Aan) is ingesteld (zie pagina 43).

Geen geluid

- Controleer of de kabel van de luidspreker correct is aangesloten.
- Controleer of [MUTE] (Dempen) is ingeschakeld.
- Controleer of het [VOLUME] op een minimumwaarde is ingesteld.
- Controleer of de computer een audiosignaal via DisplayPort, HDMI of USB-C ondersteunt.
- Controleer [SOUND INPUT] (Geluidsinvoer) wanneer DisplayPort, HDMI of USB-C in gebruik is.

De USB-hub werkt niet

- Controleer of de USB-kabel goed is aangesloten. Raadpleeg de gebruikershandleiding van uw USB-apparaat.
- Controleer of de USB-upstreampoort op de monitor is verbonden met de USB-downstreampoort op de computer. Zorg ervoor dat de computer aan staat.
- Zorg ervoor dat de USB-C-kabel juist is aangesloten.
- Controleer de instellingen [USB FUNCTIONALITY] (USB-functionaliteit) en [USB SELECTION] (USB-selectie) (zie pagina 43).
- Zet de aan/uit-knop uit en weer aan.

Persoonsensor werkt niet

- Zorg ervoor dat er zich geen voorwerp voor de persoonsensor bevindt.
- Zorg ervoor dat er zich geen apparatuur met infraroodstraling voor de monitor bevindt.

ControlSync werkt niet

- Zorg ervoor dat de ControlSync-kabel goed is aangesloten.
- Zorg ervoor dat de ControlSync-kabel niet in een lus is aangesloten.
- De hoofdmonitor dient alleen met een ControlSync OUT-connector te zijn aangesloten.
- Gebruik de bijgeleverde ControlSync-kabels.
- U kunt maximaal vijf submonitors gebruiken via ControlSync.

USB Type-C-apparaat werkt niet

“Warning: Remove USB-C cable” (Waarschuwing: verwijder USB-C-kabel) OSD werd getoond.

- De monitor signaleerde abnormale spanning of stroom op de USB-C-poort. Verwijder de USB-C-kabel onmiddellijk.

Geen beeld

- Zorg ervoor dat [USB FUNCTIONALITY] (USB-functionaliteit) op [ON] (Aan) staat (zie pagina 43).
- Controleer of het aangesloten USB Type-C-apparaat compatibel is met DisplayPort Alt-modus op USB Type-C.
- Controleer of de USB-C-kabel compatibel is met USB 3.1 Gen.1 of Gen.2.

Het opladen is niet gestart of is instabiel.

- Zorg ervoor dat [USB FUNCTIONALITY] (USB-functionaliteit) op [ON] (Aan) staat (zie pagina 43).
- Controleer of het aangesloten USB Type-C-apparaat compatibel is met USB Power Delivery.
- Controleer of de USB-C-kabel compatibel is met USB Power Delivery.
- De monitor heeft mogelijk een te hoog voltage of overspanning op de USB-C-poort. Verwijder de USB-C-kabel onmiddellijk.

- Als u nog steeds problemen ondervindt, haal dan de voedingskabel van de monitor uit het stopcontact en verwijder vervolgens de USB-C-kabel. Sluit de voedingskabel opnieuw aan, gevolgd door de USB-C-kabel.

Ingebrand beeld

Bij LCD-technologie kan een fenomeen optreden dat bekend staat als “inbranding”. Van inbranding of ingebrand beeld is sprake wanneer een ‘schaduw’ van een vorig beeld op het scherm zichtbaar blijft. In tegenstelling tot CRT-monitoren is een inbranding op een lcd-monitor niet van blijvende aard, maar de weergave van niet-veranderende beelden gedurende langere tijd moet worden vermeden.

U maakt de inbranding ongedaan door de monitor net zo lang uitgeschakeld te laten als het vorige beeld op het scherm is weergegeven. Als een beeld bijvoorbeeld gedurende één uur is weergegeven en het echobeeld van dat beeld achterblijft, schakelt u de monitor gedurende één uur uit om het ingebrande beeld ongedaan te maken.

OPMERKING: Zoals bij alle andere persoonlijke weergaveapparaten raadt NEC DISPLAY SOLUTIONS u aan regelmatig gebruik te maken van een bewegende schermbeveiliging wanneer het scherm inactief is of de monitor uit te schakelen als u deze niet gebruikt.

Persoonsdetectiefunctie

De functie voor persoonsdetectie vermindert het stroomverbruik door de beweging van een persoon te detecteren.

De functie [HUMAN SENSING] (Persoonsdetectie) heeft twee instellingen:

MODE (Modus)	HUMAN SENSING SETTING (Instelling persoonsdetectie)	Geen persoon voor de monitor
LIGHT (Licht)	1	BRIGHTNESS (Helderheid) 0%
DEEP (Diep)	2	Energiebesparingsmodus

Afbeelding van hoe persoonsdetectie werkt

A. Wanneer de sensor detecteert dat er geen persoon voor de monitor aanwezig is, blijft de monitor aan gedurende de tijd die is ingesteld bij [HUMAN SENSING] (Persoonsdetectie) → [START TIME] (Starttijd) (zie pagina 40).

B. De monitor geeft een melding op het scherm weer nadat de tijd dat er geen persoon voor de monitor gedetecteerd wordt, is verstreken.
U kunt het meldingsscherm instellen bij [SENSOR INFORMATION] (Sensorinformatie) (zie pagina 45).

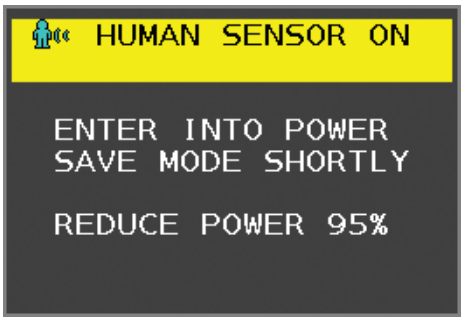

C. Als [LIGHT] (Licht) is ingesteld bij [HUMAN SENSING] (Persoonsdetectie), dan wordt het scherm na de melding langzaam donkerder tot een helderheid van 0%.
Als [DEEP] (Diep) is ingesteld bij [HUMAN SENSING] (Persoonsdetectie), dan gaat de monitor naar de energiebesparingsmodus.

D. Wanneer de sensor detecteert dat er weer een persoon aanwezig is, schakelt de monitor automatisch weer over van de energiebesparingsmodus naar de normale modus.

OPMERKING: Als [LIGHT] (Licht) is ingesteld bij [HUMAN SENSING] (Persoonsdetectie), dan wordt het scherm langzaam helderder tot de oorspronkelijke helderheid weer bereikt is.

E. De monitor keert terug naar de normale modus.

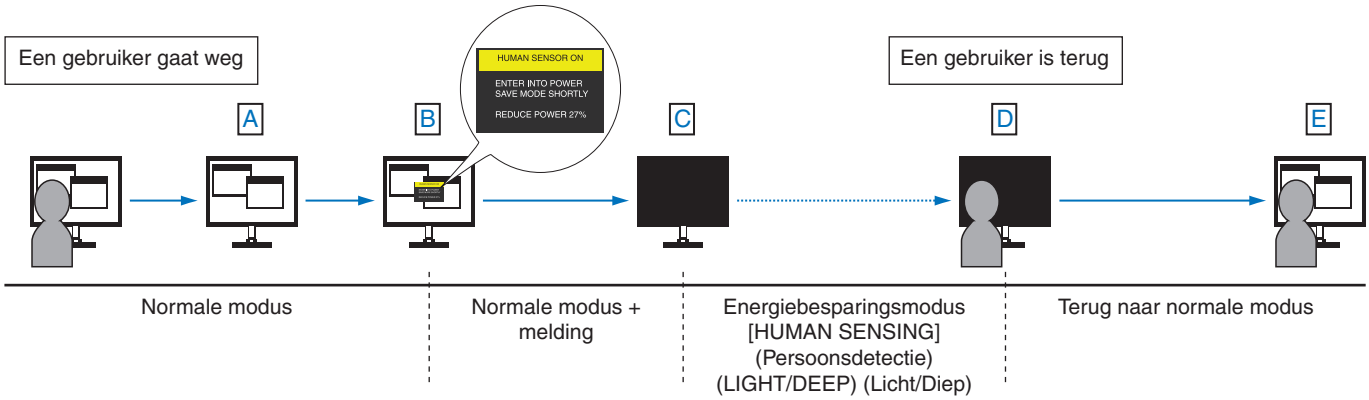

Nederlands

De functie Auto Brightness (Automatische helderheid) gebruiken

De helderheid van het LCD-scherm kan worden aangepast afhankelijk van de hoeveelheid omgevingslicht in de ruimte. Als de kamer licht is, produceert de monitor een vergelijkbare hoeveelheid meer licht. Als de kamer donker is, geeft de monitor minder licht. Het doel van deze functie is om het kijken naar de monitor comfortabeler voor het oog te maken in verschillende verlichtingssituaties.

INSTELLING

Gebruik de volgende procedures om het helderheidsbereik in te stellen dat door de monitor moet worden gebruikt wanneer de functie [AUTO BRIGHTNESS] (Automatische helderheid) wordt ingeschakeld.

1. Stel een niveau voor een lichte ruimte in. Dit is het hoogste helderheidsniveau dat door de monitor wordt gekozen wanneer het omgevingslichtniveau het hoogst is. Configureer deze instelling wanneer het lichtniveau in de ruimte het hoogst is.

   Selecteer [ON] (aan) in het menu [AUTO BRIGHTNESS] (Automatische helderheid) (**Afbeelding 1**). Gebruik vervolgens de toetsen aan de voorkant om de cursor te verplaatsen naar de instelling voor [BRIGHTNESS] (Helderheid). Kies het gewenste helderheidsniveau (**Afbeelding 2**).

Afbeelding 1

Afbeelding 2

2. Stel een niveau voor een donkere ruimte in. Dit is het laagste helderheidsniveau dat door de monitor wordt gekozen wanneer het omgevingslichtniveau laag is. Zorg dat de kamer zo donker mogelijk is wanneer u dit niveau instelt.

   Gebruik vervolgens de toetsen aan de voorkant om de cursor te verplaatsen naar de instelling voor [BRIGHTNESS] (Helderheid). Kies het gewenste helderheidsniveau (**Afbeelding 3**).

Afbeelding 3

Wanneer de functie [AUTO BRIGHTNESS] (Automatische helderheid) is ingeschakeld, wordt het helderheidsniveau van het scherm automatisch aangepast aan het lichtniveau van de kamer (**Afbeelding 4**).

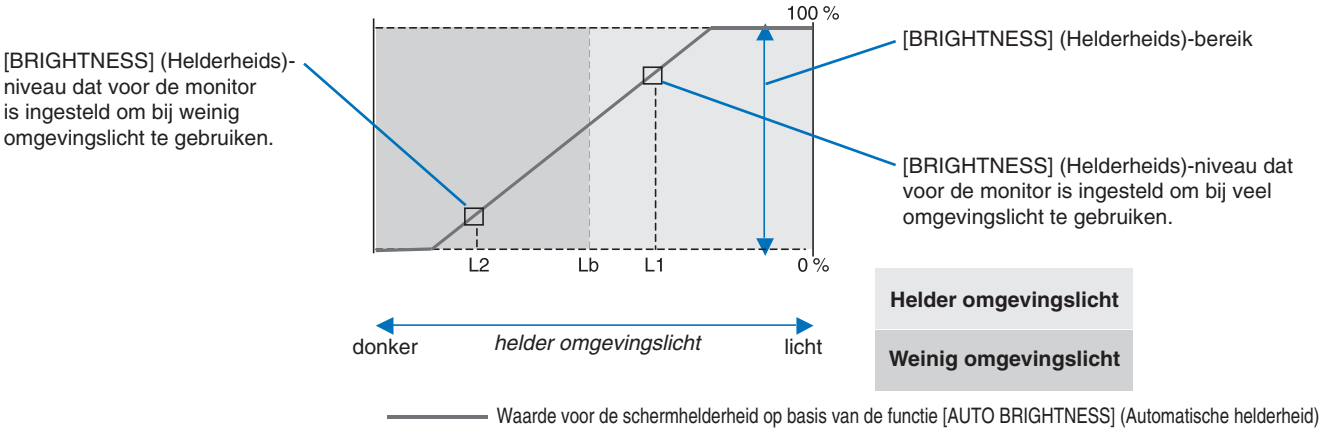

Afbeelding 4

Lb: Grens tussen lichte en donkere verlichtingscondities, ingesteld in de fabriek
L1: [BRIGHTNESS] (Helderheids)-niveau dat voor de monitor is ingesteld om bij veel omgevingslicht te gebruiken. (L1>Lb)
L2:[BRIGHTNESS] (Helderheids)-niveau dat voor de monitor is ingesteld om bij weinig omgevingslicht te gebruiken. (L2<Lb)
L1 en L2 zijn door de gebruiker ingestelde helderheidsniveaus om te compenseren voor verandering in de omgevingsverlichting.

Hoofdstuk 4 Specificaties

Dit hoofdstuk bevat:

⇨ “EA242F” op pagina 36

⇨ “EA272F” op pagina 37

Nederlands

EA242F

Monitorspecificaties		MultiSync EA242F	Opmerkingen
LCD-module	Diagonaal: Effectief beeldoppervlak: Oorspronkelijke resolutie:	60,47 cm/23.8 inches 60,47 cm/23.8 inches 1920 x 1080 60 Hz	Actieve matrix; TFT (Thin Film Transistor) LCD (Liquid Crystal Display); 0,275 mm (H) x 0,275 mm (V) dot pitch; 250 cd/m² witluminantie; 1000:1 contrastverhouding (gebruikelijk), (5000:1 contrastverhouding, Dynamisch).
Ingangssignaal			
VGA:	Mini D-Sub 15-pins:	Analoge RGB Synchronisatie	0,7 Vp-p/75 Ohm Afzonderlijke synchr. TTL-niveau Positief/Negatief Composiet synchr. TTL-niveau Positief/Negatief Synchr. t.o.v. groen (Video 0,7 Vp-p en synchr. negatief 0,3 Vp-p)
DisplayPort:	DisplayPort-connector: USB-C-poort:	Digitale RGB Digitale RGB	Tot 1920 x 1080 60 Hz, 8 bit,DisplayPort V1.2 (HDCP 1.3) Tot 1920 x 1080 60 Hz, 8/10 bit, DisplayPort V1.2 (HDCP 1.3)
HDMI:	HDMI-connector:	Digitaal RGB/YUV	Tot 1920 x 1080 60 Hz, HDMI (HDCP 1.4)
Uitgangssignaal			
DisplayPort:	DisplayPort-connector:	Digitale RGB	DisplayPort conform standaard V1.2, van toepassing op HDCP
Schermkleuren		16777216	Afhankelijk van de videokaart
Synchronisatiebereik	Horizontaal: Verticaal:	31,5 kHz tot 83,0 kHz 50 Hz tot 75 Hz	Automatisch Automatisch
Weergavehoek	Links/Rechts: Omhoog/omlaag:	±89° (CR > 10) ±89° (CR > 10)	
Responstijd		6 ms (grijs-naar-grijs, standaard)	
Actief weergavegebied	Liggend: Horiz.: Vert.: Staand: Horiz.: Vert.:	527,0 mm/20,7 inch 296,5 mm/11,7 inch 296,5 mm/11,7 inch 527,0 mm/20,7 inch	
USB-hub	I/F: Poort: Belastingsstroom:	SuperSpeed USB (USB 3.1 Gen 1) Upstream 2 (USB-C-poort) Downstream 3 Downstreampoort: 5V/0,9A (max.) USB-C-poort: 65 W (max.)	
AUDIO			
AUDIO ingang:	STEREO miniconnector: DisplayPort-connector USB-C Port (DisplayPort Alt. modus): HDMI-connector:	Analoge audio Digitale audio Digitale audio Digitale audio	Stereo L/R 500mV rms 20 Kohm PCM 2ch 32, 44,1, 48 KHz (16/20/24bit) PCM 2ch 32, 44,1, 48 KHz (16/20/24bit) PCM 2ch 32, 44,1, 48 KHz (16/20/24bit)
Hoofdtelefoonuitgang:	STEREO Minijack:		Hoofdtelefoonimpedantie 32 ohm
Luidsprekers	Bruikbaar uitgangsvermogen:	1,0 W + 1,0 W	
ControlSync (tot 5 submonitors beschikbaar)	IN: OUT:	Stereo-microstekker 2.5 ϕ Stereo-microstekker 2.5 ϕ	
Voeding		100-240 V wisselstroom, 50/60 Hz	
Nominale stroom		1,40 – 0,70 A	
Afmetingen	Liggend: Staand: 	537,7 mm (B) x 336,2 - 486,2 mm (H) x 250,0 mm (D) 21,2 inch (B) x 13,2 - 19,1 inch (H) x 9,8 inch (D) 319,1 mm (B) x 555,4 - 615,4 mm (H) x 250,0 mm (D) 12,6 inch (B) x 21,9 - 24,2 inch (H) x 9,8 inch (D)	
Voet instelbaar bereik	Hoogte-aanpassing: Kantelen / Draaien / Kijkhoek:	150 mm/5,91 inch (liggend) 60 mm/2,36 inch (staand) Omhoog 35° Omlaag 5° / ± 90° / 340°	
Gewicht		7,0 kg (15,4 lb.) (met monitorvoet)/4,5 kg (9,9 lb.) (zonder monitorvoet)	
Omgevingscondities	Gebruikstemperatuur: Luchtvochtigheid: Hoogte: Temperatuur voor opslaan: Luchtvochtigheid: Hoogte:	5 °C tot 35 °C (41 °F tot 95 °F) 20% tot 80% 0 tot 5000 m (0 tot 16.404 feet) -10 °C tot 60 °C (-14 °F tot 140 °F) 10% tot 85% 0 tot 12.192 m (0 tot 40.000 feet)	

OPMERKING: Deze technische specificaties kunnen zonder voorafgaande kennisgeving worden gewijzigd.

EA272F

Monitorspecificaties		MultiSync EA272F	Opmerkingen
LCD-module	Diagonaal: Effectief beeldoppervlak: Oorspronkelijke resolutie:	68,6 cm/27 inches 68,6 cm/27 inches 1920 x 1080 60 Hz	Actieve matrix; TFT (Thin Film Transistor) LCD (Liquid Crystal Display); 0,311 mm (H) x 0,311 mm (V) dot pitch; 250 cd/m² witluminantie; 1000:1 contrastverhouding (gebruikelijk), (5000:1 contrastverhouding, Dynamisch).
Ingangssignaal			
VGA:	Mini D-Sub 15-pins:	Analoge RGB Synchronisatie	0,7 Vp-p/75 Ohm Afzonderlijke synchr. TTL-niveau Positief/Negatief Composiet synchr. TTL-niveau Positief/Negatief Synchr. t.o.v. groen (Video 0,7 Vp-p en synchr. negatief 0,3 Vp-p)
DisplayPort:	DisplayPort-connector: USB-C-poort:	Digitale RGB Digitale RGB	Tot 1920 x 1080 60 Hz, 8 bit,DisplayPort V1.2 (HDCP 1.3) Tot 1920 x 1080 60 Hz, 8/10 bit, DisplayPort V1.2 (HDCP 1.3)
HDMI:	HDMI-connector:	Digitaal RGB/YUV	Tot 1920 x 1080 60 Hz, HDMI (HDCP 1.4)
Uitgangssignaal			
DisplayPort:	DisplayPort-connector:	Digitale RGB	DisplayPort conform standaard V1.2, van toepassing op HDCP
Schermkleuren		16777216	Afhankelijk van de videokaart
Synchronisatiebereik	Horizontaal: Verticaal:	31,5 kHz tot 83,0 kHz 50 Hz tot 75 Hz	Automatisch Automatisch
Weergavehoek	Links/Rechts: Omhoog/omlaag:	±89° (CR > 10) ±89° (CR > 10)	
Responstijd		6 ms (grijs-naar-grijs, standaard)	
Actief weergavegebied	Liggend: Horiz.: Vert.: Staand: Horiz.: Vert.:	597,9 mm/23,5 inch 336,3 mm/13,2 inch 336,3 mm/13,2 inch 597,9 mm/23,5 inch	
USB-hub	I/F: Poort: Belastingsstroom:	SuperSpeed USB (USB 3.1 Gen 1) Upstream 2 (USB-C-poort) Downstream 3 Downstreampoort: 5V/0,9A (max.) USB-C-poort: 65 W (max.)	
AUDIO			
AUDIO ingang:	STEREO miniconnector: DisplayPort-connector USB-C Port (DisplayPort Alt. modus): HDMI-connector:	Analoge audio Digitale audio Digitale audio Digitale audio	Stereo L/R 500mV rms 20 Kohm PCM 2ch 32, 44,1, 48 KHz (16/20/24bit) PCM 2ch 32, 44,1, 48 KHz (16/20/24bit) PCM 2ch 32, 44,1, 48 KHz (16/20/24bit)
Hoofdtelefoonuitgang:	STEREO Minijack:		Hoofdtelefoonimpedantie 32 ohm
Luidsprekers	Bruikbaar uitgangsvermogen:	1,0 W + 1,0 W	
ControlSync (tot 5 submonitors beschikbaar)	IN: OUT:	Stereo-microstekker 2.5 ϕ Stereo-microstekker 2.5 ϕ	
Voeding		100-240 V wisselstroom, 50/60 Hz	
Nominale stroom		1,40 – 0,70 A	
Afmetingen	Liggend: Staand: 	610,2 mm (B) x 376,9 - 526,9 mm (H) x 250,0 mm (D) 24,0 inch (B) x 14,8 - 20,7 inch (H) x 9,8 inch (D) 359,8 mm (B) x 628,0 - 651,6 mm (H) x 250,0 mm (D) 14,2 inch (B) x 24,7 - 25,7 inch (H) x 9,8 inch (D)	
Voet instelbaar bereik	Hoogte-aanpassing: Kantelen / Draaien / Kijkhoek:	150 mm/5,91 inch (liggend) 23,6 mm/0,93 inch (staand) Omhoog 35° Omlaag 5° / ± 90° / 340°	
Gewicht		9,2 kg (20,3 lb.) (met monitorvoet)/5,8 kg (12,8 lb.) (zonder monitorvoet)	
Omgevingscondities	Gebruikstemperatuur: Luchtvochtigheid: Hoogte: Temperatuur voor opslaan: Luchtvochtigheid: Hoogte:	5 °C tot 35 °C (41 °F tot 95 °F) 20% tot 80% 0 tot 5000 m (0 tot 16.404 feet) -10 °C tot 60 °C (-14 °F tot 140 °F) 10% tot 85% 0 tot 12.192 m (0 tot 40.000 feet)	

OPMERKING: Deze technische specificaties kunnen zonder voorafgaande kennisgeving worden gewijzigd.

Bijlage A

Lijst met OSD-bedieningselementen

Dit hoofdstuk omvat

- ⇨ “ECO TOOLS (Hulpmiddelen voor energiebesparing)” op pagina 39
- ⇨ “SCREEN (Scherm)” op pagina 40
- ⇨ “COLOR (Kleur)” op pagina 42
- ⇨ “TOOLS (Hulpmiddelen)” op pagina 42
- ⇨ “MENU TOOLS (Menuhulpmiddelen)” op pagina 43
- ⇨ “MULTI DISPLAY (Meerdere beeldschermen)” op pagina 45
- ⇨ “ECO INFORMATION (Informatie voor energiebesparing)” op pagina 46
- ⇨ “INFORMATION (Informatie)” op pagina 46
- ⇨ “OSD-waarschuwingen” op pagina 46

Standaardwaarden kunnen op verzoek worden verstrekt.

ECO TOOLS (Hulpmiddelen voor energiebesparing)

Menu ECO TOOLS (Hulpmiddelen voor energiebesparing)	
BRIGHTNESS (Helderheid)	Hiermee stelt u de algemene helderheid van het beeld en de achtergrond op het scherm in. Als [ECO MODE] (Energiebesparingsmodus) is ingesteld op [1] of [2], wordt er een balk voor [CARBON FOOTPRINT] (Koolstofvoetafdruk) weergegeven.
CONTRAST (Contrast)	Hiermee stelt u de algemene helderheid van het beeld en de achtergrond op het scherm in voor het niveau van het ingangssignaal. **OPMERKING:** Deze functie is uitgeschakeld als [L/B] (Gedempt blauw licht) is geselecteerd in het Color Control System (Kleurenbeheersysteem).
ECO MODE (Energiebesparingsmodus)	Hiermee vermindert u het energieverbruik door het helderheidsniveau te verlagen. **OPMERKING:** Deze functie is uitgeschakeld wanneer [DV MODE] (DV-modus) (zie pagina 40) is ingesteld op [DYNAMIC] (Dynamisch). Deze functie is uitgeschakeld wanneer het Color Control System (Kleurenbeheersysteem) is ingesteld op [DICOM SIM.]. Raak de toets ECO aan om de [ECO MODE] (Energiebesparingsmodus) te openen. Wanneer u de toets ECO aanraakt, bladert de instelling door [1] → [2] → [OFF] (Uit) → [1].
OFF (Uit)	Werkt niet.
1	Stelt de helderheid in tussen 0% en 80%. Met deze instelling wordt de helderheid aangepast naar een niveau waarbij het stroomverbruik met 15% gereduceerd wordt ten opzichte van een instelling met maximale helderheid.
2	Stelt de helderheid in tussen 0% en 30%. Met deze instelling wordt de helderheid aangepast naar een niveau waarbij het stroomverbruik met 35% (EA242F)/40% (EA272F) gereduceerd wordt ten opzichte van een instelling met maximale helderheid. Als deze functie is ingesteld op [ON] (Aan), wordt een balk voor [CARBON FOOTPRINT] (Koolstofvoetafdruk) weergegeven naast de balk voor het aanpassen van de [BRIGHTNESS] (Helderheid).
AUTO BRIGHTNESS (Automatische helderheid)	Hiermee wordt de helderheid automatisch aangepast. **OPMERKING:** Deze functie is uitgeschakeld wanneer [DV MODE] (DV-modus) is ingesteld op [DYNAMIC] (Dynamisch). Deze functie is uitgeschakeld wanneer het Color Control System (Kleurenbeheersysteem) is ingesteld op [DICOM SIM.].
OFF (Uit)	Werkt niet.
AAN (AMBIENT LIGHT (Omgevingslicht))	Hiermee wordt de helderheid automatisch aangepast naar de optimale instelling door het helderheidsniveau van de omgeving te registreren.*1
BLACK LEVEL (Zwartniveau)	Hiermee wordt de helderheid van zwart op het scherm aangepast.
OFF MODE SETTING (Instelling modus uit)	Met Intelligent Power Manager (Intelligent stroombeheer) wordt de monitor op de energiebesparingsmodus ingesteld als er een tijd geen activiteit heeft plaatsgevonden.
OFF (Uit)	De monitor wordt automatisch op de energiebesparingsmodus ingesteld wanneer het ingangssignaal wegvalt.
ON (Aan)	De monitor schakelt automatisch over naar de energiebesparingsmodus wanneer het omgevingslicht onder het niveau komt dat door u is ingesteld. Dit niveau kan worden gewijzigd in de sensorinstelling [OFF MODE] (Uit-modus). In de energiebesparingsmodus brandt het lampje aan de voorkant van de monitor donkerblauw. Vanuit de energiebesparingsmodus kunt u terugkeren naar de normale modus door een van de toetsen aan de voorzijde aan te raken, met uitzondering van ⏻ en de toetsen voor INPUT (Invoer). Wanneer het licht in de omgeving naar een normaal niveau terugkeert, schakelt de monitor weer over naar de normale modus.
SENSOR SETTING (OFF MODE SETTING) (Sensorinstelling (Instelling Modus uit))	Hiermee kunt u de gevoeligheid instellen van de omgevingslichtsensor voor het detecteren van donkere omstandigheden. Daarnaast wordt de huidige sensormeting weergegeven.
START TIME (OFF MODE SETTING) (Starttijd (Instelling Modus uit))	Hiermee kunt u de wachttijd voor het overschakelen naar een lager energieverbruik aanpassen wanneer de omgevingssensor een omgeving met weinig licht detecteert.

*1: Raadpleeg pagina 34 voor volledige informatie over “Auto Brightness” (Automatische helderheid).

Nederlands

Menu ECO TOOLS (Hulpmiddelen voor energiebesparing)	
HUMAN SENSING (Persoonsdetectie)	De sensor detecteert de bewegingen van een persoon met behulp van de functie [HUMAN SENSING] (Persoonsdetectie). De functie [HUMAN SENSING] (Persoonsdetectie) heeft drie instellingen: **OPMERKING:** Detecteert een persoon binnen circa 1,5 meter vanaf de monitor.
OFF (Uit)	Werkt niet.
1 (LIGHT (Licht))	Wanneer gedurende een bepaalde tijd wordt vastgesteld dat geen persoon aanwezig is, schakelt de monitor automatisch over naar een lagere helderheid om energie te sparen. Wanneer er weer een persoon in de buurt van de monitor verschijnt, keert de monitor terug naar de normale modus. Met [START TIME] (Starttijd) kunt u de tijd aanpassen die gewacht wordt voordat de lage helderheid wordt ingeschakeld.
2 (DEEP (Diep))	Wanneer wordt vastgesteld dat er niemand aanwezig is, schakelt de monitor automatisch over naar de energiebesparingsmodus om energie te sparen. Wanneer een persoon in de buurt van de monitor komt, keert deze terug uit de energiebesparingsmodus.
SENSOR SETTING (HUMAN SENSING) (Sensorinstelling (Persoonsdetectie))	Hiermee past u het drempelniveau van [HUMAN SENSING] (Persoonsdetectie) aan. Wanneer het persoonspictogram wordt weergegeven aan de rechterkant van de witte balk of de rode golf, wordt er geen persoon gedetecteerd. **OPMERKING:** De functie [HUMAN SENSING] (Persoonsdetectie) wordt gestart zodra het OSD-menu is gesloten.
START TIME (HUMAN SENSING) (Starttijd (Persoonsdetectie))	Hiermee kunt u de wachttijd voor het overschakelen naar de lagere helderheid of de energiebesparingsmodus instellen wanneer de persoonsensor geen persoon detecteert.
DV MODE (DV-modus)	Met Dynamic Visual Mode (Dynamische visuele modus) kunt u een van de volgende instellingen selecteren: **OPMERKING:** Deze functie is uitgeschakeld wanneer het Color Control System (Kleurenbeheersysteem) is ingesteld op [L/B], [PROGRAMMABLE] (Programmeerbaar) of [DICOM SIM.]. [STANDARD] (Standaard) wordt gebruikt om te voldoen aan de TCO-certificering.
STANDARD (Standaard)	Standaardinstelling.
TEXT (Tekst)	Een instelling die letters en lijnen scherper maakt. Deze instelling is het meest geschikt voor algemene tekstverwerking en spreadsheets.
MOVIE (Film)	Een instelling die donkere tinten versterkt. Deze instelling is het meest geschikt voor films.
GAMING (Games)	Een instelling die hele tinten versterkt. Deze instelling is het meest geschikt voor games met levendige, kleurrijke beelden.
PHOTO (Foto)	Een instelling die het contrast optimaliseert. Deze instelling is het meest geschikt voor stilstaande beelden.
DYNAMIC (Dynamisch)	Een instelling die de helderheid aanpast door de zwarte gebieden van het scherm te detecteren en te optimaliseren.

SCREEN (Scherm)

Menu SCREEN (Scherm)	
AUTO ADJUST (Automatische regeling) Alleen analoge ingang	Hiermee past u automatisch de beeldpositie en de instellingen [H.SIZE] (Breedte) en [FINE] (Fijnafstelling) aan.
AUTO CONTRAST (Automatische contrastregeling) Alleen analoge ingang	Hiermee wordt het weergegeven beeld voor niet-standaard beeldsignaal-inputs ingesteld.
LEFT/RIGHT (Links/Rechts) Alleen analoge ingang	Hiermee stelt u de horizontale positie van het beeld binnen het weergavegebied van het LCD-scherm in.
DOWN/UP (Omlaag/Omhoog) Alleen analoge ingang	Hiermee stelt u de verticale positie van het beeld binnen het weergavegebied van het LCD-scherm in.

Menu SCREEN (Scherm)	
H. SIZE (Breedte) Alleen analoge ingang	Hiermee past u het horizontale formaat aan door de instelling te verhogen of te verlagen. Als u het beeld niet geheel naar wens kunt instellen met de functie [AUTO ADJUST] (Automatische regeling), kunt u de beeldinstelling verder verfijnen met de functie [H.SIZE] (Breedte) (dot clock). Hiervoor kan een moirétestpatroon worden gebruikt. Met deze functie wordt de breedte van het beeld mogelijk gewijzigd. Centreer het beeld op het scherm met de toetsen < en >. Als de [H.SIZE] (Breedte) onjuist is gekalibreerd, ziet het beeld eruit zoals in de linkerillustratie. Het beeld moet homogeen zijn. 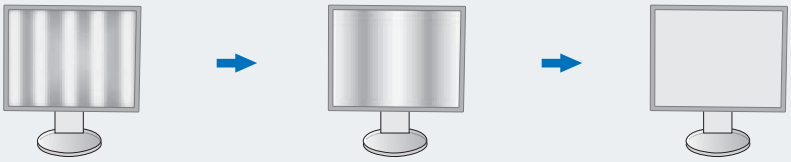 De waarde voor [H.SIZE] (Breedte) is onjuist. De waarde voor [H.SIZE] (Breedte) is verbeterd. De waarde voor [H.SIZE] (Breedte) is juist.
FINE (Fijnafstelling) Alleen analoge ingang	U verbetert de scherpte, zuiverheid en stabiliteit van het beeld door de waarde van deze instelling te verhogen of te verlagen. Als u het beeld niet geheel naar wens kunt instellen met de functies [AUTO ADJUST] (Automatische regeling) en [H.SIZE] (Breedte), kunt u de beeldinstelling verfijnen met de functie [FINE] (Fijnafstelling). Hiervoor kan een moirétestpatroon worden gebruikt. Als de fijnafstelling onjuist is gekalibreerd, ziet het beeld eruit zoals in de linkerillustratie. Het beeld moet homogeen zijn. 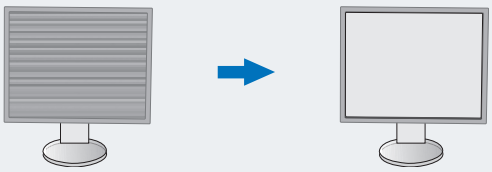 De waarde voor [FINE] (Fijnafstelling) is onjuist. De waarde voor [FINE] (Fijnafstelling) is juist.
INPUT RESOLUTION (Ingangsresolutie) Alleen analoge ingang	Hiermee selecteert u een van de volgende resolutieparen als prioriteit van het ingangssignaal: [1360 x 768] of [1280 x 768] of [1024 x 768] (verticale resolutie 768), [1600 x 900] of [1280 x 960] (horizontale frequentie 60 kHz), [1680 x 1050] of [1400 x 1050] (verticale resolutie 768).
VIDEO LEVEL (Videoniveau) Alleen HDMI-ingang	
NORMAL (Normaal)	Instelling voor gebruik met een computer Geeft alle ingangssignalen weer in stappen van 0-255.
EXPAND (Uitbreiden)	Instelling voor gebruik met audiovisuele apparatuur. Breidt ingangssignalen uit van stappen van 16-235 naar stappen van 0-255.
OVER SCAN (Overscannen) Alleen HDMI-ingang	Voor sommige videoformaten kan een andere scanmodus nodig zijn om het beeld zo goed mogelijk weer te geven.
ON (Aan)	Het beeldformaat is groter dan wat kan worden weergegeven. De beeldrand zal er afgesneden uitzien. Ongeveer 95% van het beeld wordt weergegeven op het scherm.
OFF (Uit)	Het beeldformaat blijft binnen de grenzen van het weergavegebied. Het volledige beeld wordt weergegeven op het scherm.
EXPANSION (Uitbreiding)	Hiermee stelt u de zoommethode in.
FULL (Volledig)	Het beeld wordt uitgebreid naar volledig scherm, ongeacht de resolutie.
ASPECT (Beeldverhouding)	het beeld wordt uitgebreid zonder dat de verhouding wordt gewijzigd.
RESPONSE IMPROVE (Responsverbetering)	Hiermee schakelt u de functie [RESPONSE IMPROVE] (Responsverbetering) in [ON] of uit [OFF]. Met deze functie kunt u de vervaging beperken die soms zichtbaar kan zijn bij bewegende beelden.
SHARPNESS (Scherpte)	Hiermee stelt u de scherpte van het beeld in.

COLOR (Kleur)

Menu COLOR (Kleur)	
Color Control System (Kleurenbeheersysteem)	Er zijn vooraf ingestelde kleuren beschikbaar waarmee u de kleureninstellingen kunt aanpassen.
1, 2, 3, 4, 5	Hiermee verhoogt of verlaagt u [RED] (Rood), [GREEN] (Groen) of [BLUE] (Blauw), afhankelijk van welke kleur is geselecteerd. Als u een kleur verandert, is dit onmiddellijk zichtbaar op het scherm. De instelling (hoger of lager) wordt door de kleurenbalken aangegeven. De modus sRGB (vooraf ingestelde kleurenmodus [4]) biedt een enorme verbetering van de kleurengetrouwheid in desktopomgevingen omdat slechts één standaard RGB-kleurenruimte wordt gebruikt. Dankzij deze kleurenruimte kunt u voor de meeste toepassingen eenvoudig en met een gerust hart kleuren doorsturen zonder dat verder kleurenbeheer (en de overeenkomstige kosten) vereist is.
NATIVE (Systeemeigen)	De oorspronkelijke kleuren van het LCD-scherm die niet kunnen worden aangepast.
L/B (LOW BLUE LIGHT; Gedempt blauw licht)	Reduceert de hoeveelheid blauw licht die door de monitor wordt uitgezonden. Dit item kan niet worden aangepast. **OPMERKING:** U kunt direct de modus [L/B] (LOW BLUE LIGHT; Gedempt blauw licht) instellen door de toets INPUT (Invoer) minstens drie seconden aan te raken. Als u andere instellingen wilt wijzigen vanuit de [L/B] (Gedempt blauw licht)-modus, raakt u de toets MENU aan om het OSD-menu weer te geven en opent u Color Control System (Kleurenbeheersysteem). Wanneer [L/B] (Gedempt blauw licht) is geselecteerd in het Color Control System (Kleurenbeheersysteem), zijn [CONTRAST] (Contrast) en [DV MODE] (DV-modus) uitgeschakeld.
DICOM SIM.	De witpuntkleurtemperatuur en de gammakromme zijn ingesteld op een DICOM-simulatie. Dit item kan niet worden aangepast.
PROGRAMMABLE (Programmeerbaar)	De gammakromme is instelbaar met behulp van applicatiesoftware. **OPMERKING:** Wanneer [MOVIE] (Film), [GAMING] (Games) of [PHOTO] (Foto) is geselecteerd voor [DV MODE] (DV-modus), dan wordt [NATIVE] (Systeemeigen) automatisch geselecteerd. Dit kan niet worden gewijzigd.

TOOLS (Hulpmiddelen)

Menu TOOLS (Hulpmiddelen)	
VOLUME	Hiermee wordt het volume van de luidsprekers of de hoofdtelefoon bepaald. Druk op de toets ECO/RESET (Eco/Opnieuw instellen) als u het geluid van de luidspreker wilt dempen.
SOUND INPUT (Geluidsinvoer) Alleen HDMI-, DisplayPort- en USB-C-ingangen	Hiermee selecteert u de bron voor de geluidsingang.
VIDEO DETECT (Videosignaaldetectie)	Hiermee selecteert u de videodetectiemethode die wordt gebruikt wanneer meer dan één video-ingang op de monitor is aangesloten.
FIRST (Eerste)	Wanneer het huidige video-ingangssignaal niet aanwezig is, zoekt de monitor een videosignaal op de andere video-ingangspoorten. Als het videosignaal zich op een andere poort bevindt, schakelt de monitor de videobroningang automatisch over naar de gedetecteerde videobron. De monitor zoekt geen andere videosignalen wanneer de huidige videobron aanwezig is.
NONE (Geen)	Detectie van video-ingangssignalen is niet ingeschakeld.
DP OUT MULTISTREAM	Hiermee selecteert u de DisplayPort-modus. **OPMERKING:** Raadpleeg “Meerdere monitors aansluiten via DisplayPort” op pagina 23 als de monitor geen beeld heeft.
CLONE (Klonen)	Hiermee stelt u SST (single-stream transport) in De standaardinstelling is [CLONE] (Klonen).
AUTO (Automatisch)	Voor weergave in SST (single-stream transport)- of MST (multi-stream transport)-modus. [AUTO] (Automatisch) moet worden ingeschakeld als MST (multi-stream transport) wordt gebruikt.* Als meerdere monitors op [SST] zijn ingesteld, wordt een afzonderlijk beeld weergegeven op elke monitor. *: Voor MST (multi-stream transport) en SST (single-stream transport) is een beeldschermadapter nodig die deze functie ondersteunt. Raadpleeg de gebruiksinstructies voor de computer of beeldschermadapter.

Menu TOOLS (Hulpmiddelen)	
OFF TIMER (Uitschakeltimer)	De monitor wordt automatisch uitgeschakeld na een bepaalde tijd, die u kunt instellen. Voordat het apparaat wordt uitgeschakeld, wordt er een bericht weergegeven op het scherm waarin u gevraagd wordt of u wilt dat de uitschakeltijd met 60 minuten vertraagd wordt. Druk op een willekeurige OSD-toets om de uitschakeltijd uit te stellen.
POWER SAVE TIMER (Energiebesparingstimer)	Hiermee kan de monitor na twee opeenvolgende uren in de energiebesparingsmodus automatisch worden uitgeschakeld.
LED BRIGHTNESS (Helderheid LED)	Hiermee wordt de helderheid van het aa/uit-lampje aangepast.
DDC/CI	Met deze functie kunt u [DDC/CI] [ON] (Aan) of [OFF] (Uit) zetten.
USB FUNCTIONALITY (USB-functionaliteit)	Hiermee selecteert u hoe voeding door de USB Type-A-poort en USB-Type-C-poort, het ingangssignaal van USB-C en de externe communicatie van USB wordt ingeschakeld in relatie tot de energieverbruiksstatus van de monitor. **OPMERKING:** Het daadwerkelijke energieverbruik is afhankelijk van de aangesloten USB-apparaten, zelfs als de monitor is uitgeschakeld. Controleer voor het wijzigen van de instelling of er geen USB-opslagapparaten door het besturingssysteem worden gebruikt om gegevensverlies te voorkomen.
AUTO (Automatisch)	Afhankelijk van de energieverbruiksstatus van de monitor
ON (Aan)	Altijd actief, ook als de monitor in de energiebesparingsmodus staat of uitgeschakeld is.
OFF (Uit)	Alle USB-functies (inclusief USB Type-C videosignaal) zijn uitgeschakeld.
USB SELECTION (USB-selectie)	Wijzig de USB-upstreamingang (USB of USB-C) gekoppeld aan de huidige beeldschermingang. Wanneer een computer aan elk van de upstreampoorten wordt gekoppeld, kunnen de USB-downstreampoorten van de monitor worden gebruikt door deze instelling te selecteren voor het huidige ingangssignaal. U kunt de actieve beeldscherm- en upstream-USB-poortcombinatie wijzigen met de toets INPUT (Invoer) (zie pagina 12). Als u slechts één upstreampoort gebruikt, wordt de aangesloten upstreampoort standaard gebruikt. **OPMERKING:** Om gegevensverlies te voorkomen, dient u vóór het wijzigen van de USB-upstreampoorten te controleren of er geen USB-opslagapparaten in gebruik zijn door het besturingssysteem van de computer die op de USB-upstreampoort is aangesloten.
FACTORY PRESET (Fabrieksinstelling)	Wanneer u de optie [FACTORY PRESET] (Fabrieksinstelling) selecteert, worden de fabrieksinstellingen hersteld voor alle OSD-bedieningselementen, behalve voor [LANGUAGE] (Taal) en [OSD LOCK OUT] (OSD vergrendelen). U kunt afzonderlijke instellingen opnieuw instellen door de toets ECO/RESET (Eco/Opnieuw instellen) aan te raken.

Nederlands

MENU TOOLS (Menuhulpmiddelen)

Menu MENU TOOLS (Menu hulpmiddelen)	
LANGUAGE (Taal)	Hier kunt u de taal selecteren die in het OSD wordt gebruikt.
OSD TURN OFF (OSD uitschakelen)	Het OSD-menu blijft geopend zolang het in gebruik is. U kunt selecteren hoe lang de monitor moet wachten nadat u voor het laatst een toets hebt aangeraakt, alvorens het OSD-menu wordt gesloten. De vooringestelde waarden zijn 10-120 seconden in stappen van 5 seconden.
OSD LOCK OUT (OSD vergrendelen)	Hiermee vergrendelt u de toegang tot alle OSD-functies, met uitzondering van [BRIGHTNESS] (Helderheid), [CONTRAST] en [VOLUME]. Als u de functie [OSD LOCK OUT] (OSD vergrendelen) wilt inschakelen, selecteert u [OSD LOCK OUT] (OSD vergrendelen) in het OSD-menu en raakt u tegelijkertijd de toetsen INPUT/SELECT (Invoer/Selecteren) en > aan. Als u de functie wilt uitschakelen, raakt u tegelijkertijd de toetsen INPUT/SELECT (Invoer/Selecteren) en < aan.

Menu MENU TOOLS (Menu hulpmiddelen)	
OSD ROTATION (OSD-rotatie)	Hiermee wordt de rotatie van het OSD-menu bepaald. Selecteer een geschikte instelling voor [OSD ROTATION] (OSD-rotatie), afhankelijk van de beeldhoek (monitorrotatie). **OPMERKING:** Stel de [KEY GUIDE] (Bedieningsaanwijzing) in op [ON] (Aan) om de bedieningsaanwijzing weer te geven.

Instelling (Hoek)	Beeld	Bedieningsaanwijzing
0	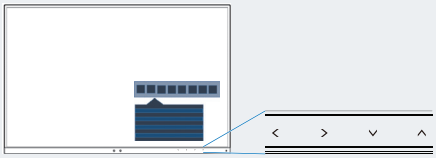	<: LEFT (Links) >: RIGHT (Rechts) ∨: DOWN (Omlaag) ∧: UP (Omhoog)
90	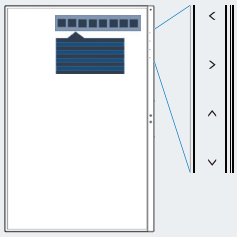	
180	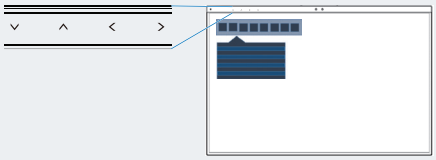	
270	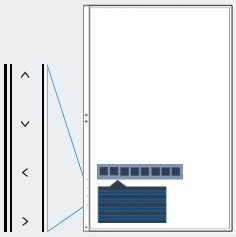	

HOT KEY (Sneltoets)	Wanneer deze functie op [ON] (Aan) staat, kunnen [BRIGHTNESS] (Helderheid), [VOLUME] en [ECO MODE] (Energiebesparingsmodus) worden gewijzigd zonder het OSD-menu te openen.
ON (Aan)	
BRIGHTNESS (Helderheid)	Raak de toets ∧ aan en pas het niveau voor [BRIGHTNESS] (Helderheid) aan in het submenu dat wordt geopend.
VOLUME	Raak de toets∨ aan en pas het niveau voor [VOLUME] aan in het submenu dat wordt geopend.
ECO MODE (Energiebe-sparingsmodus)	Raak de toets ECO aan om het submenu [ECO MODE] (Energiebesparingsmodus) te openen. U kunt schakelen tussen drie selecties: [OFF] (Uit), [1] en [2].
OFF (Uit)	De functie [HOT KEY] (Sneltoets) is uitgeschakeld voor de toetsen ECO, ∧ en ∨.
SIGNAL INFORMATION (Signaalinformatie)	Als u [ON] (Aan) selecteert, wordt 'VIDEO INPUT' (Video-ingang) weergegeven nadat de ingang is gewijzigd. **OPMERKING:** De nalevingsmarkeringen die worden weergegeven nadat de monitor voor het eerst wordt aangezet, worden niet weergegeven wanneer de ingang wordt gewijzigd. De nalevingsmarkeringen worden niet opnieuw weergegeven tenzij de voedingskabel wordt afgekoppeld, terwijl het apparaat is uitgeschakeld, en vervolgens weer aangesloten. Als u [OFF] (Uit) selecteert, wordt het 'VIDEO INPUT' (Video-ingang) niet weergegeven nadat de ingang is gewijzigd. **OPMERKING:** Met de instelling [OFF] (Uit) worden de nalevingsmarkeringen ook niet weergegevens nadat de monitor wordt aangezet.

Menu MENU TOOLS (Menu hulpmiddelen)	
SENSOR INFORMATION (Sensorinformatie)	Als u [ON] (Aan) selecteert, wordt de melding HUMAN SENSOR ON (Persoonsdetectie aan) weergegeven op de monitor. Als u [OFF] (Uit) selecteert, wordt de melding HUMAN SENSOR ON (Persoonsdetectie aan) niet weergegeven op de monitor.
KEY GUIDE (Bedieningsaanwijzing)	Als u [ON] (Aan) selecteert, wordt de bedieningsaanwijzing op het scherm weergegeven wanneer het OSD-menu wordt geopend.
DATA COPY (Gegevenskopie)	Selecteer [DATA COPY] (Gegevenskopie) en raak de toets INPUT/SELECT (Invoer/Selecteren) aan om het kopiëren van gegevens van de hoofdmonitor naar de submonitor(s) te starten. Er verschijnt een indicator 'PROCEEDING...' (Voortgang) op het scherm. **OPMERKING:** Deze functie is alleen bedoeld voor de hoofdmonitor in ControlSync. Alle instellingen die in het ControlSync-diagram (zie pagina 22) zijn gespecificeerd, worden gekopieerd van de hoofdmonitor naar de submonitor(s).
CUSTOMIZE SETTING (Instelling aanpassen)	Hiermee worden de huidige instellingen opgeslagen om ze eenvoudig opnieuw in te stellen. **Voor het opslaan van de huidige instellingen:** Raak de toets INPUT/SELECT (Invoer/Selecteren) aan. Wanneer een waarschuwingsbericht wordt weergegeven, raakt u de toets ECO/RESET (Eco/Opnieuw instellen) aan. De huidige instellingen worden opgeslagen. **Voor het herstellen van de instellingen:** Raak de toets MENU minstens drie seconden aan terwijl het OSD-menu is gesloten.

MULTI DISPLAY (Meerdere beeldschermen)

Menu MULTI DISPLAY (Meerdere beeldschermen)		
MONITOR NO. (Monitornummer)		Deze functie is voor [INDIVIDUAL ADJUST] (Afzonderlijk aanpassen). Hiermee wordt het monitornummer voor elke monitor ingesteld. U kunt met [INDIVIDUAL ADJUST] (Afzonderlijk aanpassen) een submonitor bedienen vanaf de hoofdmonitor: Deze functie is voor het bedienen van een submonitor vanaf de hoofdmonitor. Dit is handig als de submonitor op een plek staat waar u niet bij kunt. Stel het monitornummer voor elke monitor in. Als u voor elke monitor een uniek nummer instelt, kunt u een specifieke monitor bedienen. Als u dezelfde nummers voor een aantal monitors instelt, kunt u de monitors met hetzelfde nummer gelijktijdig bedienen. **OPMERKING:** Een hoofdmonitor dient alleen met ControlSync OUT te zijn aangesloten. Sluit een hoofdmonitor niet aan met ControlSync IN. Zie ControlSync voor informatie over hoofd- en submonitors (pagina 21).
TARGET MONITOR NO. (Doelmonitornummer)		Hiermee wordt het OSD van de submonitor met behulp van de bedieningstoetsen van de hoofdmonitor bediend. Het submonitornummer dat bij [MONITOR NO.] (Monitornummer) is ingesteld, wordt ingesteld. Als u de toets INPUT/SELECT (Invoer/Selecteren) aanraakt, wordt het monitornummer voor elke submonitor weergegeven.
INDIVIDUAL ADJUST (Afzonderlijk aanpassen)		
	ON (Aan)	Voor het bedienen van een afzonderlijke submonitor vanaf de hoofdmonitor. Zodra [ON] (Aan) is ingesteld, wordt de bediening op de hoofdmonitor weerspiegeld in het OSD van de submonitor. Als u [INDIVIDUAL ADJUST] (Afzonderlijk aanpassen) wilt uitschakelen, raakt u de toetsen INPUT (Invoer) en MENU tegelijkertijd aan. **OPMERKING:** Sluit monitors aan met de ControlSync-kabels.

ECO INFORMATION (Informatie voor energiebesparing)

Menu ECO INFORMATION (Informatie voor energiebesparing)	
CARBON SAVINGS (CO2-besparing)	geeft de geschatte CO2-vermindering in kg weer.
CARBON USAGE (Koolstofgebruik)	geeft het geschatte CO2-gebruik in kg weer. Dit is een rekenkundige schatting, geen werkelijke meetwaarde.
COST SAVINGS (Kostenbesparing)	geeft de besparing op elektriciteitskosten weer.
CARBON CONVERT SETTING (Instelling voor koolstofomzetting)	past de factor voor de koolstofvoetafdruk aan in de berekening voor koolstofbesparing. Deze eerste instelling is gebaseerd op de OECD-gegevens (editie 2008).
CURRENCY SETTING (Valuta-instelling)	Toont de elektriciteitskosten in 6 valuta.
CURRENCY CONVERT SETTING (Instelling voor valuta omrekenen)	Toont de elektriciteitsbesparing in kW/h (standaard in Amerikaanse valuta) **OPMERKING:** De standaardinstellingen van dit model zijn US Dollar [$] in [CURRENCY SETTING] (Valuta-instelling) en $ [0,11] in [CURRENCY CONVERT SETTING] (Instelling voor valuta omrekenen). U kunt deze instellingen wijzigen via het menu [ECO INFORMATION] (Eco-informatie). Raadpleeg onderstaande stappen als u de Franse instelling wilt gebruiken: 1. Raak de toets MENU aan en selecteer het menu [ECO INFORMATION] (Eco-informatie) met de toets < of >. 2. Selecteer het item [CURRENCY SETTING] (Valuta-instelling) met de toets ∧ of ∨. 3. De Franse valuta-eenheid is de euro [€]*. U kunt de valuta-instelling van US Dollar [$] in Euro [€] wijzigen met de toetsen < en > in het item [CURRENCY SETTING] (Valuta-instelling). 4. Selecteer [CURRENCY CONVERT SETTING] (Instelling voor valuta omrekenen) aan met de toets ∧ of ∨. 5. Pas [CURRENCY CONVERT SETTING] (Instelling voor valuta omrekenen) aan met de toets < of >. * Deze eerste instelling voor Euro [€] is gebaseerd op de OECD-gegevens voor Duitsland (editie 2007). Controleer de prijs van elektriciteit in Frankrijk op de rekening of OECD-gegevens voor Frankrijk. De Franse waarde was volgens de OECD-gegevens (editie 2007) €0,12.

INFORMATION (Informatie)

Informatiemenu	
INFORMATION (Informatie)	Biedt informatie over de actieve weergaveresolutie en technische gegevens, inclusief de vooraf ingestelde timing wordt gebruikt en de horizontale en verticale frequenties. Hier worden het model en de serienummers van de monitor weergegeven.

OSD-waarschuwingen

U sluit OSD-waarschuwingsberichten met de toets MENU.

NO SIGNAL (Geen signaal): Deze functie geeft een waarschuwing weer wanneer er geen signaal voor horizontale of verticale synchronisatie aanwezig is. Nadat de voeding weer is ingeschakeld of wanneer het ingangssignaal wijzigt, verschijnt het venster **"NO SIGNAL" (Geen signaal)**.

OUT OF RANGE (Buiten bereik): Deze functie geeft een aanbeveling voor de optimale resolutie en beeldverversingsfrequentie. Het bericht **"OUT OF RANGE" (Buiten bereik)** wordt weergegeven als de voeding wordt ingeschakeld, een ander ingangssignaal wordt geselecteerd of het beeldsignaal niet de juiste timing heeft.

Bijlage B

Recyclage- en energie-informatie van de fabrikant

Dit hoofdstuk bevat:

- ⇨ “Het afdanken van uw oude NEC-product.” op pagina 48
- ⇨ “Energiebesparing” op pagina 48
- ⇨ “WEEE-merk (Europese Richtlijn 2012/19/EU en wijzigingen hiervan)” op pagina 48

NEC DISPLAY SOLUTIONS zet zich nadrukkelijk in voor de bescherming van het milieu en beschouwt recycling als één van de topprioriteiten van het bedrijf in een poging om de milieulast tot een minimum te beperken. Wij hebben ons voorgenomen om milieuvriendelijke producten te ontwikkelen en streven er steeds naar om de nieuwste onafhankelijke standaarden van instellingen als ISO (Internationale organisatie voor standaardisering) en TCO (Zweedse vakbond) mee te helpen definiëren en na te leven.

Het afdanken van uw oude NEC-product.

Het doel van recycling is een milieuvoordeel te verkrijgen door hergebruik, opwaarderen, herstellen of terugwinnen van materiaal. Toegewijde recyclinglocaties zorgen ervoor dat componenten die schadelijk zijn voor het milieu op de juiste wijze worden verwerkt en veilig worden verwijderd. Om voor de beste recycling van onze producten te zorgen, biedt NEC DISPLAY SOLUTIONS een variëteit aan recycling-procedures en geeft advies over hoe het product op een milieuvriendelijke manier te behandelen als het einde van de levensduur bereikt is.

Alle vereiste informatie over het verwijderen van het product en landspecifieke informatie over recyclinglocaties vindt u op de volgende websites:

https://www.nec-display-solutions.com/greencompany/ (in Europa),

https://www.nec-display.com (in Japan) of

https://www.necdisplay.com (in de VS).

Energiebesparing

Deze monitor is uitgerust met een geavanceerde energiebesparingsfunctie. Wanneer een Display Power Management-signaal (DPMS) naar de monitor wordt verzonden, treedt de energiebesparingsstand in werking. De monitor werkt met één energiebesparingsstand.

Ga voor aanvullende informatie naar:

https://www.necdisplay.com/ (in de VS)

https://www.nec-display-solutions.com/ (in Europa)

https://www.nec-display.com/global/index.html (wereldwijd)

Voor informatie over energiebesparing: [Standaardinstelling: USB FUNCTIONALITY (USB-functionaliteit) → Off (Uit)]

Voor ErP-richtlijnen:

Instelling: [Standaardinstelling: USB FUNCTIONALITY (USB-functionaliteit) → Off (Uit)]
Energieverbruik: 0,5 W of minder.
Tijd van energiebeheerfunctie: circa 1 min.

Voor ErP-richtlijnen (Netwerkstand-by):

Instelling: [Standaardinstelling: USB FUNCTIONALITY (USB-functionaliteit) → Off (Uit)]
Energieverbruik: 0,5 W of minder (met 1 poort geactiveerd)/3,0 W of minder (met alle poorten geactiveerd).
Tijd van energiebeheerfunctie: circa 1 min.

WEEE-merk (Europese Richtlijn 2012/19/EU en wijzigingen hiervan)

Weggooien van uw gebruikte product: Binnen de Europese Unie

Gezien de wetgeving van de EU, van toepassing in alle lidstaten, bent u vereist gebruikte elektrische en elektronische apparatuur voorzien van het symbool (links) apart weg te gooien en te scheiden van het huishoudelijke afval. Hieronder vallen ook monitors en elektrische accessoires zoals signaal- of voedingskabels. Als u dergelijk producten weg wilt gooien, volg dan de richtlijnen van uw lokale overheid of doe navraag bij de winkel waar u het product heeft aangeschaft. Indien van toepassing, volgt u de toepasselijke wetgeving of eventuele afspraken die u heeft gemaakt. Het symbool op elektrische en elektronische producten is alleen van toepassing op de huidige lidstaten van de Europese Unie.

Buiten de Europese Unie

Als u woonachtig bent buiten de Europese Unie en elektrische of elektronische apparaten wilt weggooien, neem dan contact op met de lokale overheid om naar de juiste wijze van afvoeren te vragen.