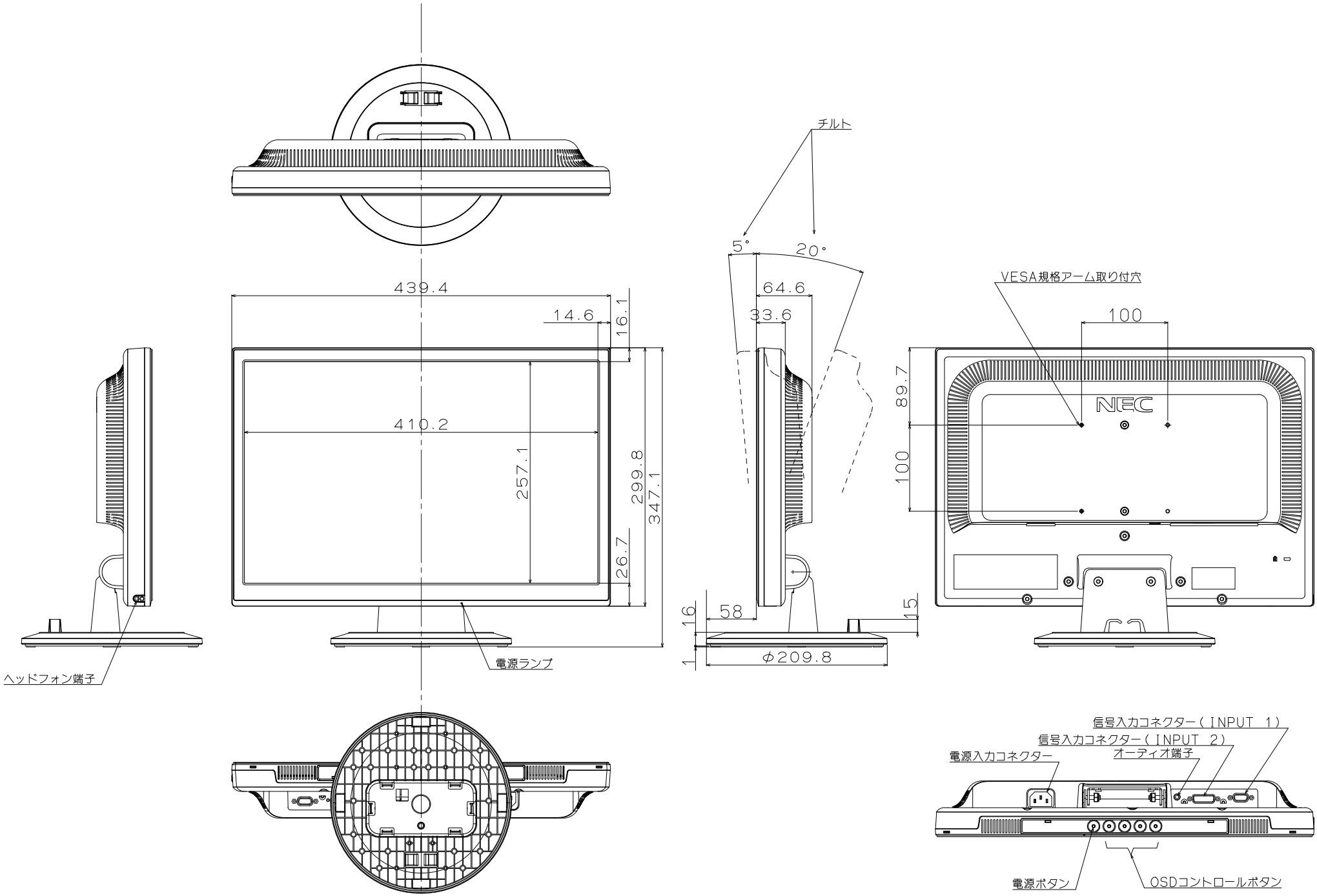
チルト
5°
20°
439.4
14.6
16.1
64.6
33.6
VESA規格アーム取り付穴
100
89.7
100
410.2
257.1
299.8
347.1
26.7
58
16
1
15
φ209.8
NEC
ヘッドフォン端子
電源ランプ
信号入力コネクター（INPUT 1）
信号入力コネクター（INPUT 2）
電源入力コネクター
オーディオ端子
電源ボタン
OSDコントロールボタン