WM-46UN11-L

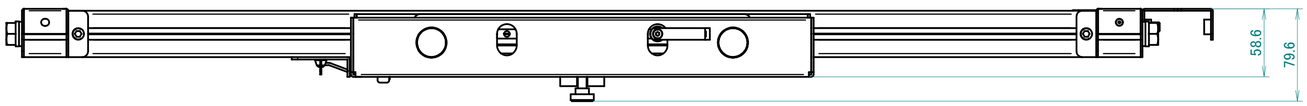

平面図

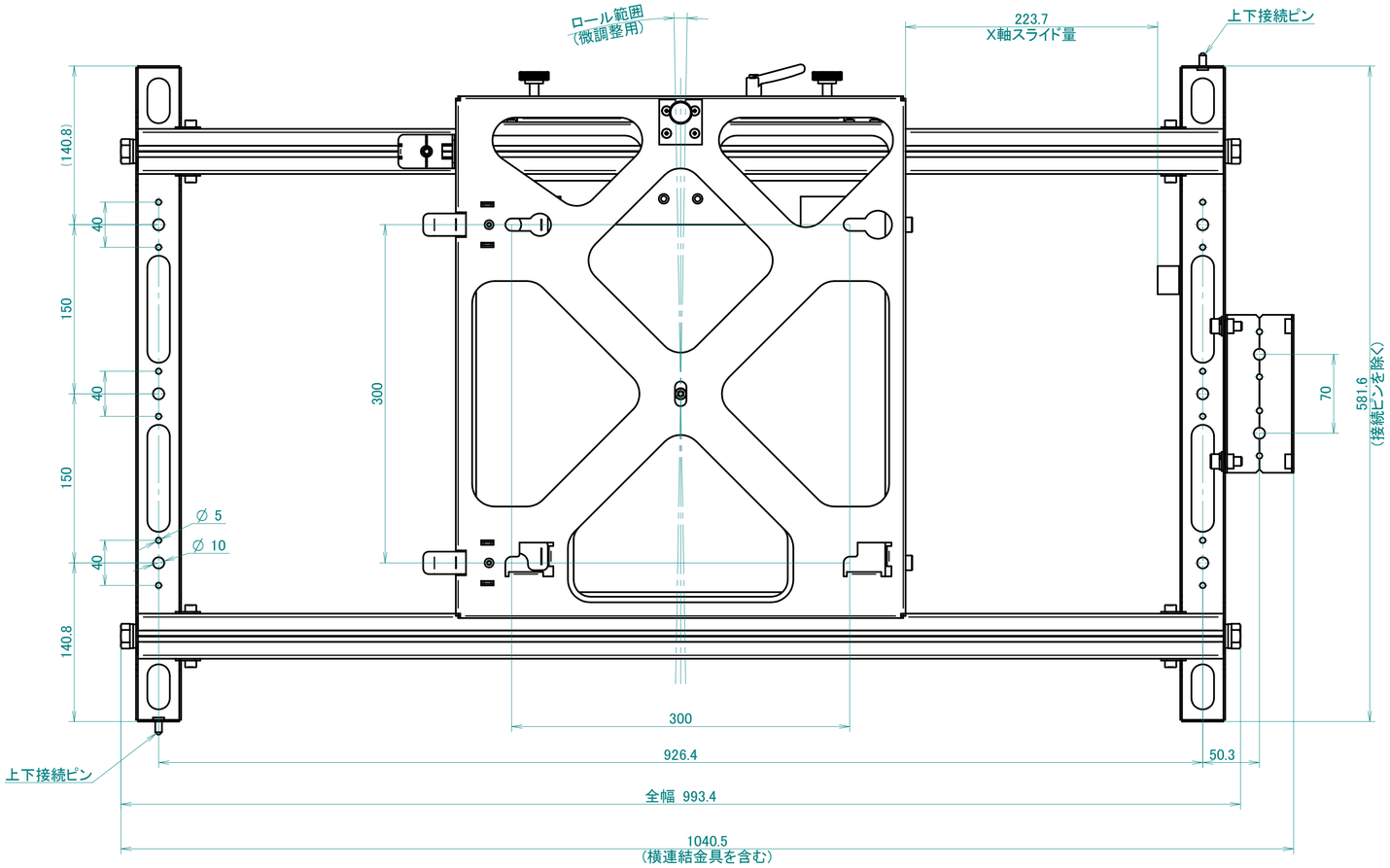

正面図

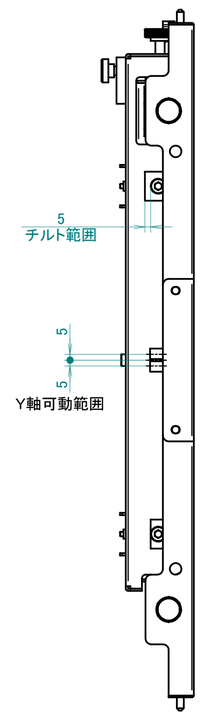
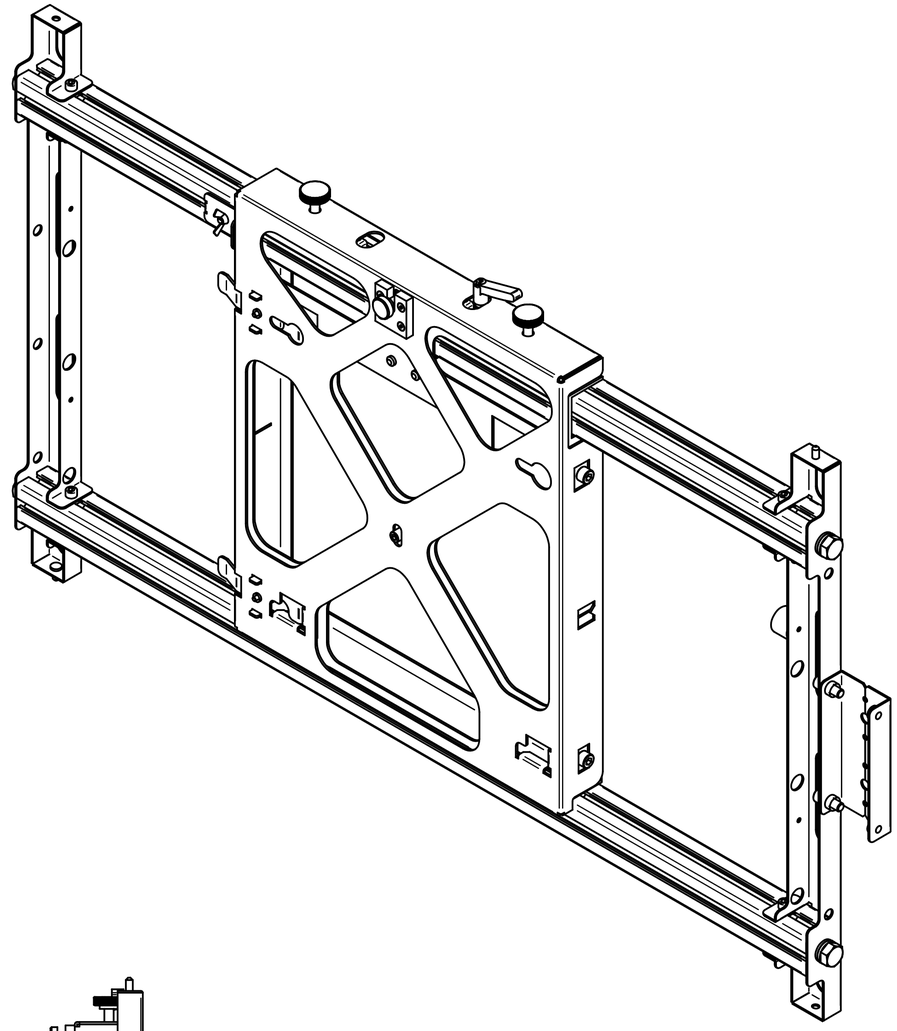
側面図