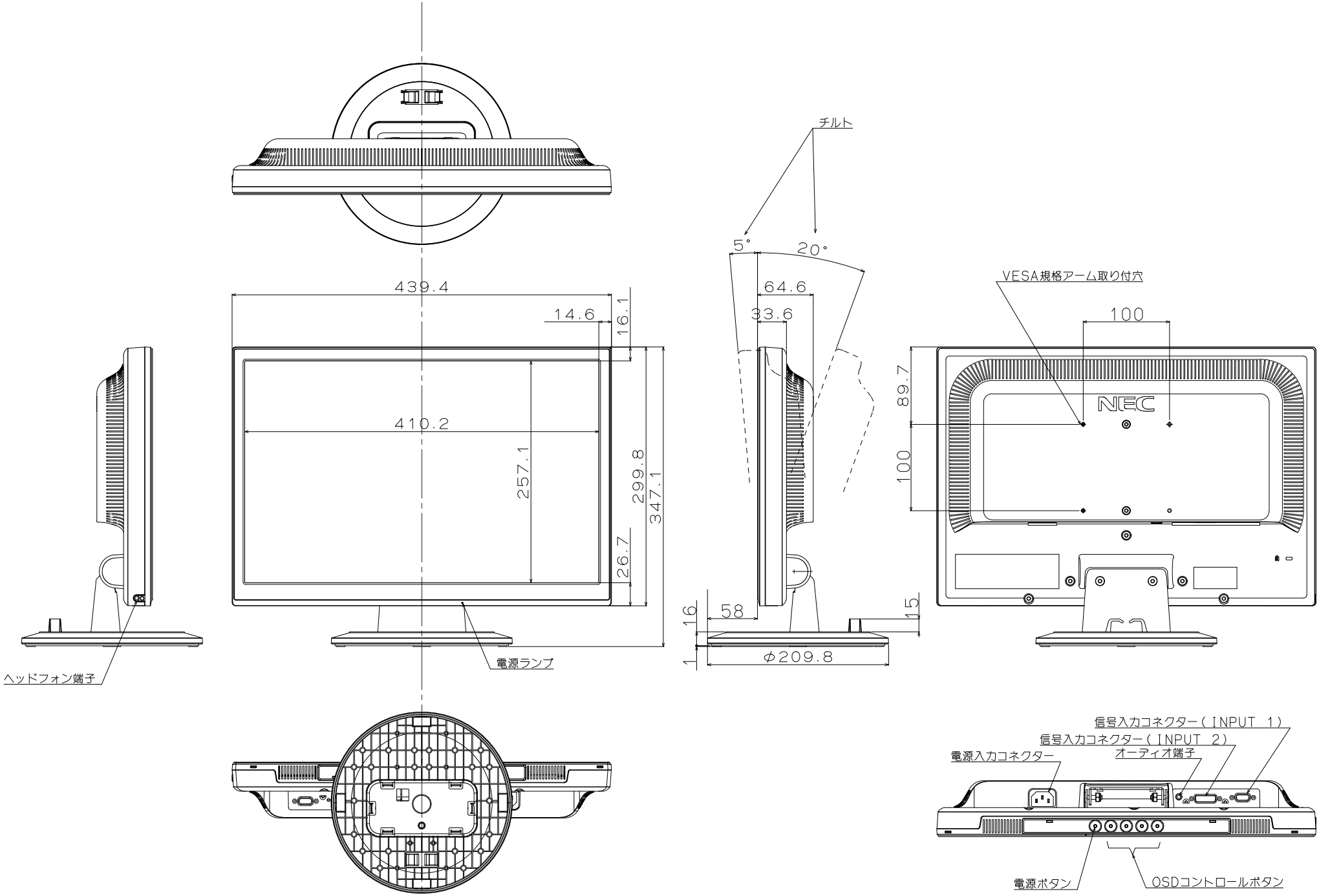LCD-AS191WM-C