NEC

Proiettore

PX602UL-WH/PX602UL-BK/ PX602WL-WH/PX602WL-BK

Manuale dell'utente

Modello n°
NP-PX602UL-WH/NP-PX602UL-BK/NP-PX602WL-WH/NP-PX602WL-BK

Ver. 3 6/16

- Apple, Mac, Mac OS, e MacBook sono marchi di Apple Inc. registrati negli Stati Uniti e in altri Paesi.
- Microsoft, Windows, Windows Vista, Internet Explorer, .NET Framework e PowerPoint sono marchi registrati o marchi di fabbrica di Microsoft Corporation negli Stati Uniti e/o in altri Paesi.
- MicroSaver è un marchio registrato di Kensington Computer Products Group, una divisione di ACCO Brands.
- Adobe, Adobe PDF, Adobe Reader e Acrobat sono marchi registrati o marchi di fabbrica di Adobe Systems Incorporated negli Stati Uniti e/o in altri Paesi.
- Virtual Remote Tool utilizza la libreria WinI2C/DDC, © Nicomsoft Ltd.
- I termini HDMI e HDMI High-Definition Multimedia Interface e il logo HDMI sono marchi di fabbrica o marchi di fabbrica registrati di HDMI Licensing LLC negli Stati Uniti e in altri Paesi.

HDMI®
HIGH-DEFINITION MULTIMEDIA INTERFACE

- DisplayPort e il Logo di Conformità DisplayPort sono marchi di fabbrica di proprietà di Video Electronics Standards Association.

- HDBaseT™ è un marchio di fabbrica di HDBaseT Alliance.

HDBaseT™

- DLP e BrilliantColor sono marchi di fabbrica di Texas Instruments.
- Il marchio commerciale PJLink è un marchio commerciale applicato per i diritti di marchio commerciale in Giappone, Stati Uniti d'America e altri paesi e aree.
- Blu-ray è un marchio della Blu-ray Disc Association
- CRESTRON e ROOMVIEW sono marchi registrati di Crestron Electronics Inc. negli Stati Uniti e in altri paesi.
- Ethernet è sia un marchio registrato che un marchio di Fuji Xerox Co., Ltd.
- Extron e XTP sono marchi registrati di RGB Systems, Inc. negli Stati Uniti.
- Altri nomi di prodotti o società menzionati nel presente manuale dell'utente possono essere marchi o marchi registrati dei loro rispettivi proprietari.
- Licenze software TOPPERS

  Il prodotto include software sotto licenza TOPPERS.

  Per maggiori informazioni su ciascun software, consultare il file "readme.pdf" inserito nella cartella "about TOPPERS" del CD-ROM in dotazione.

NOTE

(1) La ristampa totale o parziale dei contenuti di questa guida non è consentita senza previa autorizzazione.

(2) I contenuti della guida sono soggetti a cambiamenti senza preavviso.

(3) Il presente manuale è stato elaborato con grande cura. Nonostante ciò, vi saremmo grati per comunicazioni riguardanti eventuali punti controversi, errori o omissioni.

(4) Nonostante quanto stabilito nell'articolo (3), NEC declina qualsiasi responsabilità relativa a richieste di indennizzo per guadagni mancati o altre questioni considerate risultanti dall'utilizzo del proiettore.

Informazioni importanti

Precauzioni di sicurezza

Precauzioni

Leggere attentamente il manuale prima di utilizzare il proiettore NEC e tenerlo a portata di mano per poterlo consultare in caso di necessità.

ATTENZIONE

Per spegnere l'alimentazione, accertarsi di scollegare la spina dalla presa di alimentazione.
La presa di alimentazione deve essere installata il più vicino possibile all'apparecchiatura, in una posizione facilmente accessibile.

ATTENZIONE

PER EVITARE SCOSSE ELETTRICHE, NON APRIRE L'INVOLUCRO.
ALL'INTERNO SI TROVANO DEI COMPONENTI AD ALTA TENSIONE.
PER OGNI RIPARAZIONE, RIVOLGERSI A PERSONALE QUALIFICATO.

Questo simbolo avverte l'utente che la tensione non isolata all'interno dell'unità può essere sufficiente per causare una scossa elettrica. Perciò è pericoloso entrare in contatto con le parti all'interno dell'unità.

Questo simbolo avverte l'utente di importanti informazioni che sono state fornite in relazione al funzionamento e alla manutenzione dell'unità.
Queste informazioni devono essere lette attentamente per evitare eventuali problemi.

AVVERTENZE: PER EVITARE INCENDI O SCOSSE ELETTRICHE, NON ESPORRE L'UNITA' ALLA PIOGGIA O ALL'UMIDITÀ.
NON UTILIZZARE L'UNITÀ CON UNA PROLUNGA OPPURE NON INSERIRLA IN UNA PRESA FIN QUANDO TUTTI I CONNETTORI NON POSSONO ESSERE INSERITI A FONDO.

Dichiarazione di conformità DOC (solo per il Canada)

Questo apparecchio digitale di classe A è conforme alla norma canadese ICES-003.

AVVERTENZA

Questo è un prodotto di Classe A. In un ambiente domestico questo prodotto può causare interferenze radio, nel qual caso all'utente potrebbe essere richiesto di adottare misure adeguate.

ATTENZIONE

- Per ridurre qualsiasi interferenza relativa alla ricezione di radio e televisione, utilizzare un cavo segnale con nucleo di ferrite attaccato.Utilizzare cavi segnale senza nucleo di ferrite attaccato potrebbe causare interferenza con la ricezione di radio e televisione.
- Questo apparecchio è stato testato ed è risultato conforme ai limiti per i dispositivi digitali di Classe A, ai sensi della Parte 15 delle norme FCC. Questi limiti sono progettati per fornire una protezione ragionevole contro interferenze dannose quando l'apparecchiatura viene azionata in un ambiente commerciale. Questo apparecchio genera, utilizza e può irradiare energia in radiofrequenza e, se non installato e utilizzato in accordo con il manuale di istruzioni, può causare interferenze dannose alle comunicazioni radio. L'azionamento di questa apparecchiatura in un'area residenziale rischia di provocare interferenze dannose nel qual caso all'utente sarà richiesto di correggere l'interferenza a proprie spese.

Informativa sul regolamento sul rumore di una macchina - 3. GPSGV,

Il più alto livello di pressione sonora è inferiore a 70 dB (A) in conformità con la norma EN ISO 7779.

Smaltimento del prodotto usato

Nell'Unione europea
La legislazione EU applicata in ogni Stato membro prevede che i prodotti elettrici ed elettronici recanti questo simbolo (a sinistra) debbano essere smaltiti separatamente dai normali rifiuti domestici. Questo include i proiettori e relativi accessori elettrici. Per lo smaltimento, seguire le indicazioni delle autorità locali e/o rivolgersi al proprio rivenditore.
I prodotti utilizzati e raccolti vengono debitamente riciclati. Questo sforzo contribuirà a ridurre al minimo la quantità di rifiuti nonché l'impatto negativo sulla salute umana e sull'ambiente.
Il simbolo sui prodotti elettrici ed elettronici si riferisce soltanto agli attuali Stati membri dell'Unione europea.
Al di fuori dell'Unione europea
Se si desiderano smaltire al di fuori dell'Unione Europea prodotti elettrici ed elettronici usati, contattare le autorità locali e informarsi sul metodo di smaltimento corretto.

UE: Il simbolo del cestino barrato implica che le batterie usate non debbano essere smaltite con i normali rifiuti. È previsto un sistema di raccolta separato per le batterie usate, che consente il trattamento e il riciclaggio corretto in base alla legislazione in vigore.

La direttiva UE 2006/66/EC prevede che le batterie debbano essere smaltite in modo corretto. Le batterie devono essere mantenute separate dai normali rifiuti e raccolte dal servizio di smaltimento locale.

AVVERTENZA PER I RESIDENTI DELLA CALIFORNIA:
Manipolare i cavi in dotazione con questo prodotto espone l'utente al piombo, sostanza chimica riconosciuta dallo Stato della California come causa di difetti di nascita o altri danni riproduttivi. LAVARE LE MANI DOPO IL CONTATTO.

Solo per il Regno Unito: Nel Regno Unito, un cavo di alimentazione approvato BS con spina modellata ha un fusibile Nero (cinque Ampere) installato per l'uso con questo apparecchio. Se non viene fornito un cavo di alimentazione con questa apparecchiatura, si prega di contattare il proprio fornitore.

Misure speciali importanti

Le istruzioni di sicurezza servono per garantire la lunga durata del proiettore e per evitare incendi e scosse elettriche. Si prega di leggerle attentamente e di prestare attenzione a tutte le avvertenze.

⚠ Installazione

- Non posizionare il proiettore nelle seguenti condizioni:
  - su un carrello, un sostegno o un tavolo instabili.
  - in prossimità di acqua, bagni o locali umidi.
  - soggetto a luce solare diretta, in prossimità di riscaldatori o apparecchiature che sprigionino calore.
  - in un ambiente polveroso, con fumo o vapore.
  - su un foglio di carta, un panno o un tappeto.
- Non installare e conservare il proiettore nelle seguenti circostanze. La mancata osservanza di ciò potrebbe causare dei malfunzionamenti.
  - In campi magnetici potenti
  - In ambienti con gas corrosivo
  - All'aperto
- Se si desidera installare il proiettore nel soffitto:
  - Non installare il proiettore da soli.
  - Il proiettore deve essere installato da tecnici qualificati per assicurarne un funzionamento corretto e per ridurre il rischio di lesioni personali.
  - Inoltre, il soffitto deve essere sufficientemente forte da sostenere il proiettore e l'installazione deve essere conforme alle norme di costruzione locali.
  - Consultare il proprio rivenditore per ulteriori informazioni.

AVVERTENZE

- Non appoggiare mai di fronte alla lente del proiettore oggetti suscettibili al calore. Farlo potrebbe causare la fusione del copriobiettivo dovuta al calore emesso dalla lampada.

Non usare il proiettore in posizione inclinata verso sinistra o verso destra. Ciò potrebbe causare un malfunzionamento, tuttavia, l'installazione ritratto* è possibile. Per l'installazione ritratto, installare il proiettore con la presa d'aria verso il basso. Osservare le precauzioni durante l'installazione ritratto.

* Un supporto personalizzato e un coperchio di sicurezza (venduti separatamente) devono deve essere collegati al proiettore. (→ pagina 136)

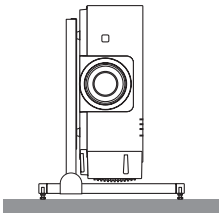

⚠ Precauzioni per evitare incendi e scosse elettriche ⚠

- Assicurarsi che la ventilazione sia sufficiente e che i fori di ventilazione non siano bloccati per prevenire l'accumulo di calore all'interno del proiettore. Lasciare abbastanza spazio fra il proiettore e una parete. (→ pagina vii)
- Non toccare la presa di ventilazione sulla parte anteriore sinistra (vista dal lato anteriore) poiché può surriscaldarsi notevolmente quando il proiettore viene acceso o immediatamente dopo lo spegnimento dello stesso. Parti del proiettore possono riscaldarsi momentaneamente se il proiettore viene spento dal tasto POWER o se l'alimentazione CA viene disconnessa durante il normale funzionamento del proiettore.
  Fare attenzione quando si solleva il proiettore.
- Evitare che oggetti estranei, quali graffette e pezzi di carta penetrino all'interno del proiettore. Non cercare di recuperare oggetti penetrati all'interno del proiettore. Non inserire oggetti di metallo, ad esempio un filo o un cacciavite, all'interno del proiettore. Se qualche oggetto dovesse penetrare all'interno del proiettore, scollegare immediatamente il proiettore e fare rimuovere l'oggetto da un tecnico del servizio di assistenza qualificato.
- Non posizionare nessun oggetto sulla parte superiore del proiettore.
- Non toccare la spina di alimentazione durante un temporale. Facendo ciò si possono causare scosse elettriche o incendi.
- Il proiettore è stato ideato per funzionare con un'alimentazione di 100-240V CA 50/60 Hz. Assicurarsi che l'alimentazione sia conforme a questi requisiti prima di utilizzare il proiettore.
- Non fissare l'obiettivo quando il proiettore è acceso. Potrebbe verificarsi un danno grave ai vostri occhi.
- Non guardare direttamente la fonte di luce utilizzando strumenti ottici (come lenti di ingrandimento e specchi). Potrebbe risultarne una minorazione visiva.
- Quando si accende il proiettore, assicurarsi che nessuno entro la gamma di proiezione stia guardando l'obiettivo.

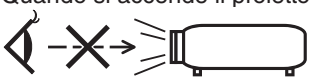

- Tenere tutti gli elementi, (lenti di ingrandimento, ecc.) lontano dal percorso di luce del proiettore. La luce proiettata dall'obiettivo è estesa, quindi qualsiasi tipo di oggetto anomalo che può reindirizzare la luce proveniente dall'obiettivo, può causare un risultato imprevisto, quale un incendio o lesioni agli occhi.
- Non appoggiare mai di fronte all'apertura di ventilazione oggetti suscettibili al calore.
  A seguito di ciò, l'oggetto potrebbe fondersi o si potrebbero riportare scottature alle mani a causa del calore che viene emesso dalla ventola di scarico.

- Maneggiare il cavo di alimentazione con cura. Un cavo di alimentazione danneggiato o consumato può causare scosse elettriche o incendi.
  - Non utilizzare cavi di alimentazione diversi da quello in dotazione con il proiettore.
  - Non piegare o tirare eccessivamente il cavo.
  - Non posizionare il cavo di alimentazione sotto il proiettore o altri oggetti pesanti.
  - Non coprire il cavo di alimentazione con altri materiali morbidi quali ad esempio tappeti.
  - Non riscaldare il cavo di alimentazione.
  - Non maneggiare la spina con mani bagnate.
- Spegnere il proiettore, scollegare il cavo di alimentazione e contattare il personale di assistenza qualificato per effettuare il servizio di manutenzione nei seguenti casi:
  - Quando il cavo di alimentazione o la spina sono danneggiati o consumati.
  - Se del liquido è stato rovesciato sul proiettore o se quest'ultimo è stato esposto a pioggia o acqua.
  - Se il proiettore non funziona normalmente nonostante siano state seguite le istruzioni descritte nel presente manuale dell'utente.
  - Se il proiettore è caduto oppure l'unità è stata danneggiata.
  - Se il proiettore mostra un cambio sensibile nelle prestazioni, indicando necessità di manutenzione.
- Scollegare il cavo di alimentazione e qualsiasi altro cavo prima di trasportare il proiettore.
- Spegnere il proiettore e scollegare il cavo di alimentazione prima di eseguire la pulizia dell'unità.
- Spegnere il proiettore e scollegare il cavo di alimentazione se si prevede di non utilizzare il proiettore per un periodo di tempo prolungato.
- Quando si utilizza un cavo LAN:
  Per ragioni di sicurezza, non collegare il connettore al cablaggio periferico di un apparecchio che potrebbe avere un voltaggio eccessivo.

⚠ ATTENZIONE

- Non mettere le dita all'interno del paraluce mentre si effettua uno spostamento dell'obiettivo. L'inosservanza di questa indicazione può risultare nello schiacciamento delle dita tra il proiettore e l'obiettivo.
- Non usare il piedino di inclinazione per scopi diversi da quelli originalmente intesi. Utilizzi non appropriati, come ad esempio afferrare il proiettore per il piedino regolabile o appenderlo alla parete, possono danneggiare il proiettore.
- Non spedire mai il proiettore nella custodia morbida mediante corriere o cargo. Il proiettore all'interno della custodia morbida potrebbe danneggiarsi.
- Selezionare [ALTO] nel modo ventilatore se il proiettore viene utilizzato per molti giorni consecutivi. (Dal menù, selezionare [IMPOST.] → [OPZIONI(1)] → [MODO VENTILATORE] → [MODO] → [ALTO]).
- Non trasportare il proiettore tenendolo tramite il paraluce. Il proiettore potrebbe cadere e potrebbe essere causa di lesioni alle persone.
- Se viene utilizzato un coperchio di sicurezza (venduto separatamente), non trasportare il proiettore tramite il coperchio. Il coperchio di sicurezza può venir fuori e il proiettore potrebbe cadere, causando lesioni personali.
- Non scollegare il cavo di alimentazione dalla presa a muro o dal proiettore mentre il proiettore è acceso. Farlo può causare danni al terminale AC IN del proiettore e (o) alla spina della prolunga del cavo di alimentazione.
  Per interrompere l'alimentazione di corrente CA quando il proiettore è acceso, usare l'interruttore principale o una presa multipla dotata di un interruttore d'accensione e di un interruttore di sicurezza.

Precauzioni sul trattamento dell'obiettivo opzionale

Quando si spedisce il proiettore dotato di obiettivo, rimuovere l'obiettivo prima dell'invio del proiettore. Attaccare sempre il tappo antipolvere all'obiettivo quando questo non è montato sul proiettore. L'obiettivo e il meccanismo di spostamento obiettivo potrebbero subire danni causati da un trattamento improprio durante il trasporto.
Quando si trasporta il proiettore non tenerlo dall'obiettivo.
Farlo potrebbe causare la rotazione dell'anello di messa a fuoco, portando alla caduta accidentale del proiettore.

Precauzioni relative al telecomando

- Maneggiare il telecomando con cura.
- Se il telecomando si dovesse bagnare, asciugarlo immediatamente.
- Evitare eccessi di calore e umidità.
- Non mettere in corto, riscaldare o smontare le batterie.
- Non gettare le batterie nel fuoco.
- Se si ha intenzione di non utilizzare il telecomando per un lungo periodo di tempo, rimuovere le batterie.
- Controllare che la polarità delle batterie (+/–) sia allineata correttamente.
- Non usare batterie nuove e usate o tipi diversi di batterie insieme.
- Attenersi alle norme locali su come disporre delle batterie esaurite.

Modulo luce

1. Un modulo lampada contenente diversi diodi laser è in dotazione nel prodotto come sorgente di luce.
2. Questi diodi laser sono sigillati nel modulo luce. Nessuna manutenzione o riparazione è necessaria per ottenere le migliori prestazioni del modulo luce.
3. L'utente finale non è autorizzato a sostituire il modulo luce.
4. Contattare il distributore per sostituire il modulo luce e per ricevere ulteriori informazioni.

Cautela di sicurezza del laser

- Questo prodotto è classificato come Classe 2 di IEC60825-1 seconda Edizione 2007-03.
  Inoltre è conforme ai requisiti standard di prestazione FDA delle norme 21 CFR 1040.10 e 1040.11 sui prodotti laser, fatta eccezione per le deroghe previste dalla Nota Laser N. 50 del 24 giugno 2007.
  Rispettare le leggi e normative vigenti nel proprio Paese in relazione all'installazione e alla gestione del dispositivo.
- Il modulo laser è in dotazione con questo prodotto.
  L'uso di controlli o regolazioni di procedure diverse da quelle specificate nel seguente manuale possono risultare in una esposizione a radiazioni pericolose.

NON FISSARE L'OBIETTIVO DURANTE L'USO.

- Queste etichette di avvertenza si trovano sulla facciata laterale dell'involucro.

L'etichetta esplicativa dei PRODOTTI LASER CLASSE 2 si trova sul lato destro del corpo del proiettore.

Informazioni relative al modo Altitudine elevata

- Impostare [MODO VENTILATORE] su [ALTO] quando il proiettore viene utilizzato ad altitudini pari o superiori a circa 760 metri.
  Se il proiettore viene utilizzato ad altitudini di circa 760 metri senza impostare [ALTO], il proiettore stesso potrebbe surriscaldarsi e spegnersi. In questo caso, attendere un paio di minuti, quindi accendere il proiettore.
- L'utilizzo del proiettore ad altitudini di circa 760 metri o superiori può ridurre la durata utile di componenti ottici quali il modulo luce.

In merito al copyright delle immagini proiettate:

L'uso del proiettore per scopi commerciali oppure per visioni pubbliche, ad esempio in bar o in hotel, e l'uso delle funzioni di compressione o espansione dell'immagine con le seguenti funzioni possono comportare la violazione della legge sui diritti d'autore.
[RAPPORTO ASPETTO], [TRAPEZIO], Comandi di ingrandimento o simili.

Informazioni su RoHS turco rilevanti per il mercato turco

EEE Yönetmeliğine Uygundur.

⚠ Precauzioni per la salute degli utenti che visualizzano immagini 3D

Prima dell'utilizzo, assicurarsi di leggere le precauzioni per la salute che si trovano nel manuale dell'utente fornito con gli occhiali 3D o con i contenuti compatibili 3D, come ad esempio dischi Blu-ray, video giochi, file video del computer e simili.
Per evitare effetti negativi, attenersi alle seguenti istruzioni:

- Non usare occhiali 3D per vedere materiale diverso dalle immagini 3D.
- Lasciare una distanza di 2 m o maggiore tra lo schermo e un utente. La visione di immagini 3D da una distanza troppo ravvicinata può affaticare gli occhi.
- Evitare di guardare immagini 3D per un lungo periodo di tempo. Prendere una pausa di almeno 15 minuti dopo ogni ora di visione.
- Se voi o uno dei vostri familiari avete presentato casi di epilessia in passato, rivolgersi a un medico prima di guardare immagini 3D.
- Durante la visione di immagini 3D, se si avvertono malori quali nausea, capogiri, mal di testa, affaticamento degli occhi, vista offuscata, convulsioni e intorpidimento, interrompere la visione. Se i sintomi persistono, rivolgersi ad un medico.
- Consente di visualizzare le immagini 3D dalla parte anteriore dello schermo. La visione da una posizione angolata può provocare fatica o affaticamento degli occhi.

Funzione di gestione alimentazione

Allo scopo di mantenere basso il consumo di energia, le seguenti funzioni di gestione dell'alimentazione (1) e (2) sono state impostate al momento della spedizione dalla fabbrica. Si prega di visualizzare il menù sullo schermo e cambiare le impostazioni (1) e (2) in base al fine di utilizzo del proiettore.

1. MODO DI ATTESA (Preimpostazione di fabbrica: NORMALE)

- *Quando [NORMALE] viene selezionato per [MODO DI ATTESA], i seguenti connettori e funzioni non funzionano:*

  Connettore HDMI OUT, porta T Ethernet/HDbase, porta USB, funzioni LAN, funzione di Avviso posta

  (→ pagina 114)

2. SPEGNIM. AUTOM. ATT. (preimpostazione di fabbrica: 1 ora)

- *Quando [1: 00] è selezionato per [SPEGNIM. AUTOM. ATT.], è possibile abilitare il proiettore allo spegnimento automatico in 1 ora se non viene ricevuto alcun segnale da nessun ingresso o non viene eseguita alcuna azione.*

  (→ pagina 115)

Distanze per l'installazione del proiettore

Lasciare ampio spazio fra il proiettore e gli oggetti circostanti, come mostrato di seguito.
L'aria ad alta temperatura che fuoriesce dal dispositivo potrebbe essere risucchiata nuovamente all'interno del dispositivo.
Evitare di installare il proiettore in un luogo dove lo spostamento d'aria dal HVAC è diretto verso il proiettore.
L'aria riscaldata dal HVAC potrebbe essere aspirata all'interno dalla ventola di aspirazione del proiettore. Se ciò dovesse accadere, la temperatura all'interno del proiettore diverrebbe troppa alta, causando lo spegnimento del proiettore da parte del protettore del surriscaldamento.

Esempio 1 – Se vi sono pareti su entrambi i lati del proiettore.

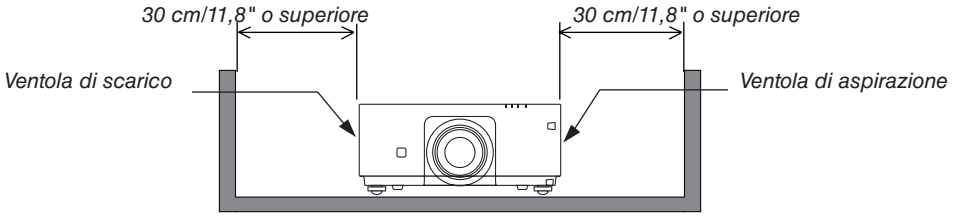

NOTA:
Lo schema mostra la giusta distanza necessaria per i lati anteriore, posteriore e superiore del proiettore.

Esempio 2 – Nel caso di proiezione ritratto.

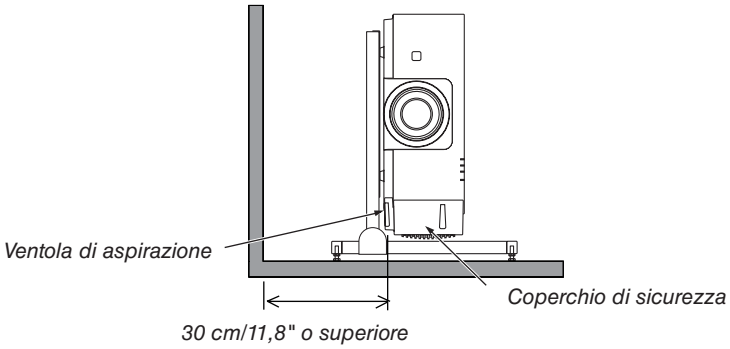

NOTA:
- *Lo schema mostra la giusta distanza necessaria per i lati anteriore, posteriore e superiore del proiettore.*
- *Fare riferimento a pagina 135 per un esempio di installazione sulla proiezione ritratto.*

Sommario

Informazioni importanti i

1. Introduzione 1
❶ Qual è contenuto nella scatola? 1
❷ Introduzione al proiettore 2
Congratulazioni per avere acquistato il proiettore 2
Generale 2
Sorgente luminosa · Luminosità 2
Installazione 2
Video 3
Rete 3
Risparmio energetico 3
Informazioni sul presente manuale dell'utente 3
❸ Denominazione delle parti del proiettore 5
Anteriore/Alto 5
Posteriore 6
Pannello Controlli/Indicatore 7
Funzioni dei terminali 8
❹ Denominazione delle parti del telecomando 9
Installazione della batteria 10
Precauzioni relative al telecomando 10
Campo operativo per il telecomando senza fili 11
Utilizzo del telecomando in azionamento cablato 11

2. Proiezione di un'immagine (operazione di base) 12
❶ Flusso di proiezione di un'immagine 12
❷ Collegamento di un computer/collegamento del cavo di alimentazione 13
❸ Accensione del proiettore 14
Nota sulla schermata Avvio (schermata di selezione lingua del menu) 15
❹ Selezione di una fonte 16
Selezione del computer o della fonte video 16
❺ Regolazione della dimensione e della posizione dell'immagine 18
Regolazione della posizione verticale di un'immagine proiettata (spostamento obiettivo) 19
Messa a fuoco 21
Zoom 21
Regolazione del piedino di inclinazione 22
❻ Ottimizzazione automatica del segnale del computer 23
Regolazione dell'immagine utilizzando la funzione di autoallineamento 23
❼ Spegnimento del proiettore 24
❽ Dopo l'uso 25

3. Funzioni utili 26
❶ Spegnere la luce del proiettore (OTTURATORE OBIETTIVO) 26
❷ Spegnimento dell'immagine 26
❸ Spegnimento del menu a schermo (tacitazione schermo) 26
❹ Fermo immagine 27
❺ Ingrandimento di un'immagine 28

❻ Modifica di MODO LUCE/Controllo dell'effetto del risparmio energetico usando MODO LUCE [MODO LUCE] 29
Controllo dell'effetto del risparmio energetico [ANALIZZATORE DI C02] 31
❼ Correzione della distorsione trapezoidale orizzontale e verticale [CORREZIONE ANGOLARE] 32
❽ Come evitare l'utilizzo non autorizzato del proiettore [SICUREZZA] 35
❾ Proiezione di video 3D 38
Procedura per guardare video 3D utilizzando questo proiettore 38
Quando i video non possono essere visualizzati in 3D 41
❿ Controllo del proiettore tramite un browser HTTP 42

4. Proiezione multi schermo 48
❶ Cosa può essere fatto utilizzando la proiezione multi schermo 48
Caso 1. Utilizzo di un singolo proiettore per proiettare due tipi di video [PIP/PICTURE PER IMMAGINE] 48
Caso 2. Utilizzo di quattro proiettori (risoluzione: WUXGA) per proiettare video con risoluzione a 2560 × 1600 pixel [COPERTURA] 49
Cosa notare quando si installano i proiettori 51
❷ Visualizzazione contemporanea di due immagini 52
Proiezione di due schermate 53
Commutazione del display principale con il display secondario e viceversa 54
Limitazioni 55
❸ Visualizzazione di un'immagine utilizzando [SFUMATURA MARGINE] 56
Impostazione della sovrapposizione di schermi di proiezione 57
Regolazione del livello nero 60

5. Utilizzo del menu a schermo 62
❶ Utilizzo dei menu 62
❷ Elementi del menu 63
❸ Elenco delle voci dei menu 64
❹ Descrizioni e funzioni del menu [INGRESSO] 70
HDMI 70
DisplayPort 70
BNC 70
BNC(V.COM) 70
BNC(Y/C) 70
COMPUTER 70
HDBaseT 70
SLOT 70
LISTA DI INSERIM. 70
MODO TEST 70
❺ Descrizioni e funzioni del menu [REGOLAZ.] 74
[REGOLAZIONE IMMAGINE] 74
[OPZIONI IMMAGINE] 78
[VIDEO] 82
[IMPOSTAZIONI 3D] 84
❻ Descrizioni e funzioni del menu [DISPLAY] 85
[PIP/PICTURE PER IMMAGINE] 85
[CORREZIONE GEOMETRICA] 87

[SFUMATURA MARGINE] 91
[MULTI SCHERMO] 92
❼ Descrizioni e funzioni del menu [IMPOST.] 94
[MENU] 94
[INSTALLAZIONE] 96
[CONTROLLO] 99
[IMPOSTAZIONI DI RETE] 107
[OPZIONI FONTE] 112
[OPZIONI ALIMENTAZIONE] 114
Ritorno alle impostazioni di fabbrica [AZZERA] 116
❽ Descrizioni e funzioni del menu [INFO] 117
[TEMPO DI UTILIZZO] 117
[FONTE(1)] 117
[FONTE(2)] 118
[FONTE(3)] 118
[FONTE(4)] 118
[LAN CABLATA] 119
[VERSIONE(1)] 119
[ALTRI] 119
[HDBaseT] 120

6. Connessione ad altri apparecchi 121
❶ Montaggio di un obiettivo (venduto separatamente) 121
Denominazione delle parti del dispositivo di supporto dell'obiettivo 121
Montaggio dell'obiettivo 122
Rimozione dell'obiettivo 124
❷ Esecuzione dei collegamenti 125
Collegamento segnale RGB analogico 125
Collegamento segnale digitale RGB 126
Collegamento di un monitor esterno 129
Collegamento del lettore Blu-ray o di un altro dispositivo AV 130
Collegamento ingresso component 131
Collegamento ingresso HDMI 132
Collegamento a una LAN cablata 133
Collegamento a un dispositivo di trasmissione HDBaseT (venduto separatamente) 134
Proiezione ritratto (posizionamento verticale) 135
Impilamento proiettori 138

7. Manutenzione 141
❶ Pulizia dell'obiettivo 141
❷ Pulizia dell'involucro 141

8. Software di assistenza utente 142
❶ Ambiente operativo per il software incluso nel CD-ROM 142
Nomi e funzioni dei programmi software in bundle 142
Servizio di download 142
Ambiente operativo 142
❷ Installazione di software 143
Installazione di software Windows 143

❸ Controllo del proiettore tramite la LAN (Virtual Remote Tool) 146
Collegare il proiettore a una rete LAN. 147
❹ Controllo del proiettore tramite una LAN (PC Control Utility Pro 4/Pro 5) 149

9. Appendice 153
❶ Distanza di proiezione e dimensioni dello schermo 153
Tipi di obiettivo e distanza di proiezione 153
Tabelle delle dimensioni schermo 155
Campo spostamento obiettivo 156
❷ Montaggio della scheda opzionale (venduta separatamente) 157
❸ Elenco dei segnali d'ingresso compatibili 159
❹ Specifiche tecniche 162
❺ Dimensioni dell'involucro 165
❻ Assegnazioni pin e nomi segnale dei principali connettori 166
❼ Risoluzione dei problemi 168
Messaggi dell'indicatore 168
Problemi comuni e soluzioni 170
Se non è presente alcuna immagine o se l'immagine non è visualizzata correttamente. 172
❽ Codici PC Control e collegamento del cavo 173
❾ Elenco di controllo per la risoluzione dei problemi 174

1. Introduzione

❶ Qual è contenuto nella scatola?

Assicurarsi che la scatola contenga tutti gli oggetti indicati. Se mancano dei componenti, rivolgersi al proprio rivenditore. Conservare la scatola originale e i materiali di imballaggio nel caso sia necessario spedire il proiettore.

Proiettore

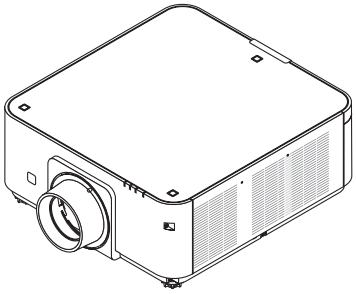

Tappo antipolvere per l'obiettivo
** Il proiettore viene spedito senza obiettivo. Per i tipi di obiettivo e le distanze di proiezione, fare riferimento a pagina 153.*

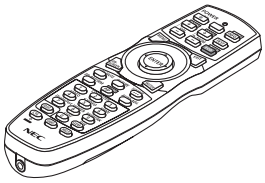

Telecomando (7N901041)

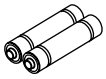

Batterie alcaline AA (x2)

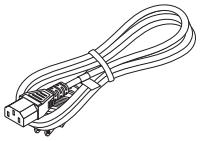

Cavo di alimentazione
(USA: 79TG0251)
(UE: 79TG0261)

3 supporti per impilamento (79TG0291)
Quando si impilano proiettori (doppio impilamento), il piedino di inclinazione del proiettore superiore sarà posizionato su questi supporti per impilamento. (→ pagina 139)

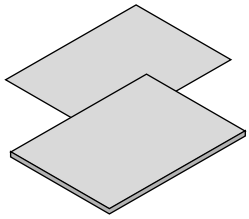

- *Informazioni importanti (7N8N5113)*
- *Guida Impost. rapida (7N8N5132)*
- *Adesivo di sicurezza (Utilizzare questa etichetta quando è impostata la password di sicurezza.)*

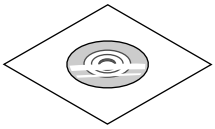

CD-ROM proiettore NEC
Manuale dell'utente (PDF) e utility
(7N952063)

Solo per l'America del Nord
Garanzia limitata
Per i clienti europei:
Le nostre attuali condizioni di garanzia valide sono disponibili sul nostro sito Web:
www.nec-display-solutions.com

❷ Introduzione al proiettore

In questa sezione viene descritto il nuovo proiettore nonché le funzioni e i controlli.

Congratulazioni per avere acquistato il proiettore

Questo proiettore è uno dei migliori in assoluto attualmente disponibili sul mercato. Il proiettore consente di proiettare immagini precise fino a 500 pollici di diametro (misurati diagonalmente) da PC o computer Mac (desktop o notebook), videoregistratore, lettore Blu-ray o fotocamera per documenti.
È possibile porre il proiettore su un tavolo o un carrello, utilizzarlo per proiettare immagini da dietro lo schermo, inoltre può essere montato al soffitto in modo permanente*1. Il telecomando può essere utilizzato senza fili.

*1 Non tentare di montare da soli il proiettore su un soffitto.
Il proiettore deve essere installato da tecnici qualificati per assicurarne il corretto funzionamento e ridurre il rischio di lesioni personali.
Inoltre, il soffitto deve essere sufficientemente resistente da sostenere il proiettore e l'installazione deve essere eseguita in conformità alle norme di costruzione locali. Per ulteriori informazioni, rivolgersi al proprio rivenditore.

Generale

- **Proiettore ad alta risoluzione/alta luminosità del tipo a chip singolo**

Model name	Pannello DMD	Risoluzione	Rapporto aspetto
PX602UL-WH/PX602UL-BK	Tipo 0,67	1920 × 1200 pixel	16:10
PX602WL-WH/PX602WL-BK	Tipo 0,65	1280 × 800 pixel	16:10

Sorgente luminosa • Luminosità

- **Un diodo laser a lunga durata è in dotazione con il modulo lampada**

  Il prodotto può essere azionato a basso costo poiché la sorgente luminosa laser può essere utilizzata per un lungo periodo di tempo senza richiedere sostituzione o manutenzione.

- È possibile regolare la luminosità all'interno di una vasta gamma

  A differenza delle sorgenti luminose ordinarie, la luminosità può essere regolata dal 20 al 100% in incrementi di 1%.

- **Modalità [LUMINOSITA COSTANTE]**

  Normalmente la luminosità diminuisce con l'uso, ma selezionando la modalità [LUMINOSITA COSTANTE], i sensori all'interno del proiettore rilevano e automaticamente regolano l'uscita, mantenendo così la luminosità costante per l'intera vita del modulo luce.

  Tuttavia, se l'uscita della luminosità è impostata al massimo, la luminosità si riduce con l'uso.

Installazione

- **Una vasto campo di obiettivi opzionali selezionabili secondo il luogo di installazione**

  Questo proiettore supporta 4 tipi di obiettivi opzionali, tuttavia PX602UL-WH e PX602UL-BK ne supportano 3 tipi, fornendo una selezione di obiettivi adattati a una varietà di luoghi d'installazione e metodi di proiezione.

  Inoltre, gli obiettivi possono essere montati e rimossi in un solo tocco.

  Si noti che nessun obiettivo viene montato al momento della spedizione dalla fabbrica. Acquistare separatamente gli obiettivi opzionali.

- **Proiezioni di ritratto, inclinazione libera**

  Questo proiettore può essere installato su una qualsiasi angolazione entro un campo verticale di 360 °.

  Può inoltre ruotare l'immagine di 90 ° entro il posizionamento del ritratto.

  Questo proiettore non può essere installato con inclinazione destra o sinistra oltre la proiezione ritratto.

- **Doppia impilazione per proiezione in uscita ad alta luminosità**

  Impilando 2 proiettori, è possibile ottenere un aumento di luminosità su un grande schermo.

- **Controllo di alimentazione dell'obiettivo per una regolazione veloce e facile**

  Utilizzando i tasti sul proiettore o sul telecomando, è possibile regolare lo zoom, la messa a fuoco e la posizione (spostamento obiettivo).

Video

- **Vasta gamma di connettori di ingresso/uscita (HDMI, DisplayPort, BNC, HDBaseT, ecc.) e altoparlante monofonico incorporato**

  Il proiettore è dotato di una varietà di connettori di ingresso/uscita: HDMI, DisplayPort, BNC (5-core), computer (analogico), HDBaseT, ecc.

  I connettori di ingresso/uscita HDMI e il connettore di ingresso DisplayPort del proiettore supportano HDCP.

  HDBaseT, promosso e avanzato da HDBaseT Alliance, è una tecnologia di connettività elettronica di consumo (CE) e commerciale.

- **Slot per scheda opzionale**

  Questo proiettore è dotato di uno slot per schede opzionali (venduto separatamente).

- **Display simultaneo di 2 immagini (PIP/PICTURE PER IMMAGINE)**

  Due immagini possono essere proiettate simultaneamente con un singolo proiettore.

  Ci sono due tipi di layout per le due immagini: "immagine-in-immagine" (PIP) in cui una immagine secondaria viene visualizzata sull'immagine principale, e "immagine per immagine" (IMMAGINE PER IMMAGINE) in cui le immagini principale e secondaria vengono visualizzate una di fianco all'altra.

- **Proiezione multi schermo utilizzando proiettori multipli**

  Questo proiettore è dotato di terminali di entrata e uscita HDMI multipli che possono collegare diversi proiettori in una catena digitale. Una immagine di alta qualità si ottiene dividendo e proiettando video ad alta risoluzione tra i vari proiettori.

  Inoltre, i bordi delle schermate vengono uniformati utilizzando una funzione di sfumatura margine.

- **Supporta il formato 3D HDMI**

  Questo proiettore può essere usato per guardare video in 3D utilizzando occhiali 3D attivi con otturatore e trasmettitori 3D disponibili in commercio che supportano Xpand 3D.

Rete

- **Conveniente utility (software di assistenza utente) fornito come standard**

  Le tre utility memorizzate nel CD-ROM del proiettore NEC incluso (Virtual Remote Tool, PC Control Utility Pro 4 (per Windows) e PC Control Utility Pro 5 (per Mac OS)) possono essere utilizzate.

- **CRESTRON ROOMVIEW compatibile**

  Questo proiettore supporta CRESTRON ROOMVIEW, consentendo a più dispositivi collegati alla rete di essere gestiti da un computer o da un'unità di controllo.

Risparmio energetico

- **Design a risparmio energetico con un consumo di alimentazione in modo di attesa di 0,5 watt**

  Quando il modo di attesa del menu a schermo viene impostato su "NORMALE", il consumo di alimentazione nel modo di attesa è di 0,5 watt.

- **"MODO LUCE" per un basso consumo energetico e display "Analizzatore di C02"**

  Il proiettore è dotato di un "MODO LUCE" per ridurre il consumo durante l'uso. Inoltre, l'effetto di risparmio energetico quando è impostato il MODO LUCE viene convertito nella quantità ridotta di emissioni di CO_2 e questo viene indicato nel display messaggio di conferma visualizzato quando viene spenta l'alimentazione e su "Informazioni" nel menu a schermo (ANALIZZATORE DI CO2).

Informazioni sul presente manuale dell'utente

Il modo più rapido per iniziare a utilizzare l'unità è fare le cose con calma e nel modo corretto fin dall'inizio. Prendersi il tempo necessario per sfogliare il manuale dell'utente. Questo potrà far risparmiare tempo successivamente. All'inizio di ciascuna sezione del manuale vi è una panoramica. Se la sezione non è rilevante per il momento, la si può saltare.

❸ Denominazione delle parti del proiettore

Anteriore/Alto

L'obiettivo viene venduto separatamente. La descrizione qui di seguito presuppone che l'obiettivo NP35ZL sia montato.

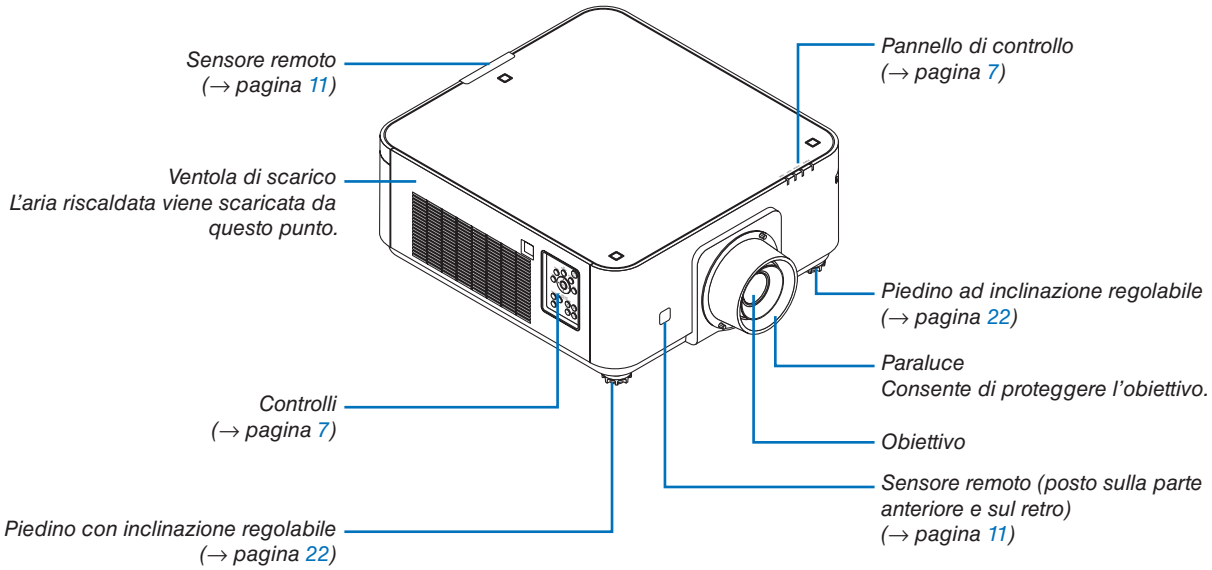

Posteriore

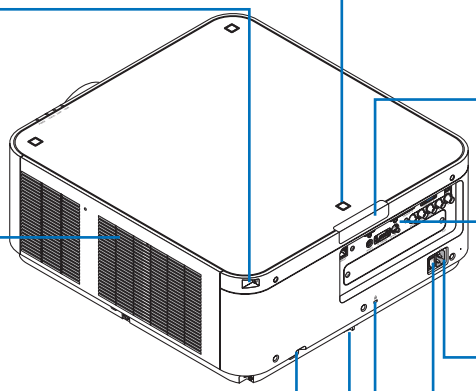

Foro di fissaggio del coperchio di sicurezza (7posizioni)
I fori di fissaggio per l'installazione del coperchio di sicurezza (venduto separatamente) che viene usato per installazione ritratto.

Ventola di aspirazione
Aspira all'interno l'aria esterna per raffreddare l'unità.
In basso si trovano la presa d'aria e i fori di ventilazione.
(→ pagina vii, 141)

Barra di sicurezza
Collegare un dispositivo antifurto.
La barra di sicurezza accetta cavi o catene di sicurezza della dimensione massima di 4,6 mm di diametro.

Piedino con inclinazione regolabile
(→ pagina 22)

Posizione di fissaggio del supporto impilazione (3 posizioni)
Per impilare i proiettori, fissare i supporti per impilamento forniti in dotazione con il presente proiettore.

Sensore remoto (posto sulla parte anteriore e sul retro)
(→ pagina 11)

Terminali
(→ pagina 8)

Terminale CA IN
Collegare in questo punto la spina a tre poli del cavo di alimentazione in dotazione, quindi collegare l'altra estremità a una presa a muro attiva.
(→ pagina 13)

Interruttore di alimentazione principale
Quando viene fornita l'alimentazione CA, impostare l'interruttore di alimentazione principale sulla posizione ON (|), quindi il proiettore entrerà in uno stato di standby.

*Slot di sicurezza incorporato ( )**

* Questo slot di sicurezza supporta il sistema di sicurezza MicroSaver ®.

Pannello Controlli/Indicatore

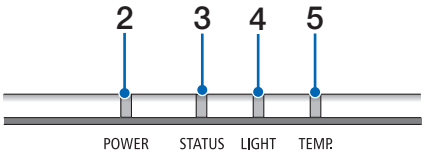

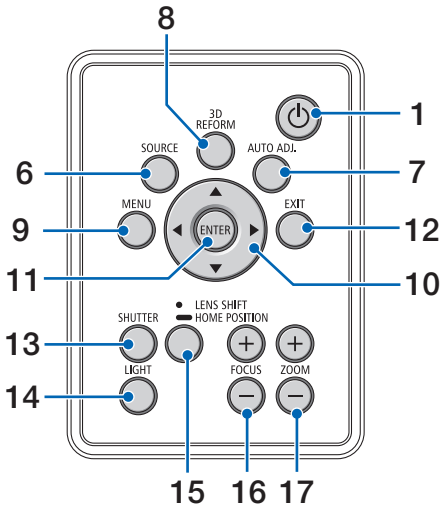

1. **Tasto (POWER)**
   (→ pagina 14, 24)
2. **Indicatore ALIMENTAZIONE**
   (→ pagina 14, 15, 24, 168)
3. **Indicatore STATO**
   (→ pagina 168)
4. **Indicatore LUCE**
   (→ pagina 29, 169)
5. **TEMP. Indicatore**
   (→ pagina 169)
6. **Tasto SOURCE**
   (→ pagina 16)
7. **Tasto AUTO ADJ.**
   (→ pagina 23)
8. **Tasto 3D REFORM**
   (→ pagina 32)
9. **Tasto MENU**
   (→ pagina 62)
10. **Tasto ▲▼◀▶**
    (→ pagina 62)
11. **Tasto ENTER**
    (→ pagina 62)
12. **Tasto EXIT**
    (→ pagina 62)
13. **Tasto SHUTTER**
    (→ pagina 26)
14. **Tasto LIGHT**
    (→ pagina 29)
15. **Tasto LENS SHIFT/HOME POSITION**
    (→ pagina 19, 26, 124, 156)
16. **Tasto FOCUS +/–**
    (→ pagina 21)
17. **Tasto ZOOM +/–**
    (→ pagina 21)

Funzioni dei terminali

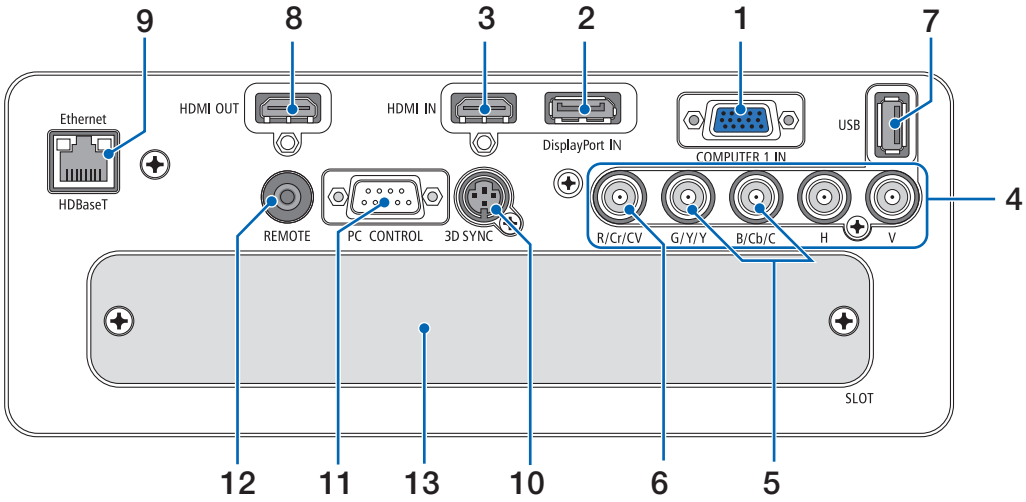

1. **COMPUTER 1 IN/Connettore ingresso Component (Mini D-Sub 15 Pin)**
   (→ pagina 13, 125, 131, 166)
2. **Connettore DisplayPort IN (DisplayPort 20 Pin)**
   (→ pagina 126, 166)
3. **Connettore HDMI IN (Tipo A)**
   (→ pagina 126, 128, 132, 166)
4. **Ingresso BNC [R/Cr/CV, G/Y/Y, B/Cb/C, H, V] Connettori (BNC × 5)**
   (→ pagina 125, 130)
5. **Connettore ingresso BNC (Y/C) (BNC × 2)**
   (→ pagina 130)
6. **Connettore ingresso BNC (V.COM) (BNC × 1)**
   (→ pagina 130)
7. **Porta USB (Tipo A)**
   (→ pagina 167)
   (Per l'espansione futura. Questa porta consente la fornitura di alimentazione.)
8. **Connettore HDMI OUT (Tipo A)**
   (→ pagina 129)
9. **Ethernet/HDBaseT Port (RJ-45)**
   (→ pagina 133, 134, 167)
10. **Connettore 3D SYNC (Mini DIN 3 Pin)**
    (→ pagina 40)
11. **PC CONTROL Port (D-Sub 9 Pin)**
    (→ pagina 167, 173)
    Utilizzare questa porta per collegare un PC o un sistema di controllo. In questo modo, sarà possibile controllare il proiettore utilizzando il protocollo di comunicazione seriale. Se si sta scrivendo il proprio programma, i tipici codici PC control sono riportati alla pagina 173.
12. **Connettore REMOTE (Stereo Mini)**
    Utilizzare questo jack per il telecomando cablato del proiettore utilizzando un cavo remoto disponibile in commercio con un mini plug stereo da 3,5 ∅ (senza resistenza).
    Connettere il proiettore e il telecomando in dotazione utilizzando dei cavi per telecomando cablato disponibili sul mercato.
    (→ pagina 11)

NOTA:
- *Quando un cavo per telecomando viene collegato al connettore REMOTE, le operazioni del telecomando a infrarossi non possono essere eseguite.*
- *L'alimentazione non può essere fornita dal connettore REMOTE al telecomando.*
- *Quando è selezionato [HDBaseT] in [SENSORE REMOTO] e il proiettore è collegato a un dispositivo di trasmissione disponibile in commercio che supporta HDBaseT, non possono essere eseguite operazioni con il telecomando a infrarossi se la trasmissione di segnali del telecomando è stata configurata nel dispositivo di trasmissione. Tuttavia, il controllo remoto tramite raggi infrarossi può essere eseguito quando la fornitura di alimentazione del dispositivo di trasmissione viene arrestata.*

13. **SLOT**
    (→ pagina 157)

❹ Denominazione delle parti del telecomando

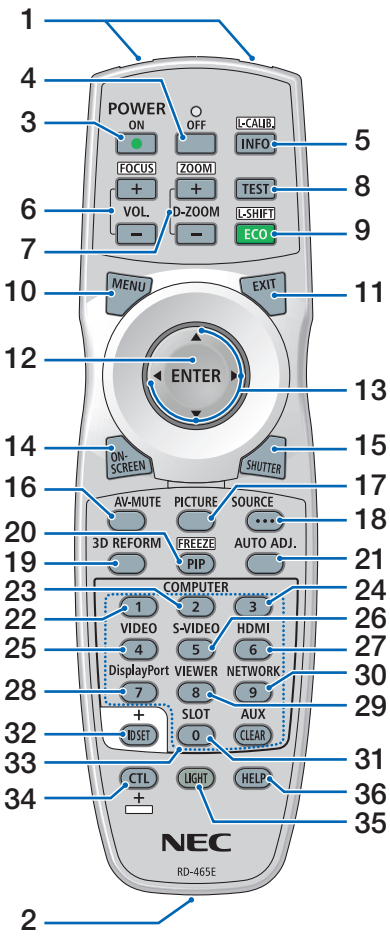

1. **Trasmettitore a infrarossi**
   (→ pagina 11)
2. **Jack remoto**
   Collegare qui un cavo remoto reperibile in commercio per le operazioni cablate. (→ pagina 11)
3. **Tasto POWER ON**
   (→ pagina 14)
4. **Tasto POWER OFF**
   (→ pagina 24)
5. **Tasto INFO/L-CALIB.**
   Visualizzare la schermata [FONTE(1)] del menu a schermo.
   (→ pagina 117)
6. **Tasti VOL./FOCUS +/–**
   (→ pagina 21)
7. **Tasti D-ZOOM/ZOOM +/–**
   (→ pagina 28)
8. **Tasto TEST**
   (→ pagina 70)
9. **Tasto ECO/L-SHIFT**
   (→ pagina 20, 29)
10. **Tasto MENU**
    (→ pagina 62)
11. **Tasto EXIT**
    (→ pagina 62)
12. **Tasto ENTER**
    (→ pagina 62)
13. **Tasto ▲▼◀▶**
    (→ pagina 62)
14. **Tasto ON-SCREEN**
    (→ pagina 26)
15. **Tasto SHUTTER**
    (→ pagina 26)
16. **Tasto AV-MUTE**
    (→ pagina 26)
17. **Tasto PICTURE**
    (→ pagina 74, 76)
18. **Tasto SOURCE**
    (→ pagina 16)
19. **Tasto 3D REFORM**
    (→ pagina 32)
20. **Tasto PIP/FREEZE**
    (→ pagina 27, 53)
21. **Tasto AUTO ADJ.**
    (→ pagina 23)
22, 23, 24. **Tasto COMPUTER 1/2/3**
    (→ pagina 16)
25. **Tasto VIDEO**
    (→ pagina 16)
26. **Tasto S-VIDEO**
    (→ pagina 16)
27. **Tasto HDMI**
    (→ pagina 16)
28. **Tasto DisplayPort**
    (→ pagina 16)
29. **Tasto VIEWER**
    (Il tasto VIEWER non funziona su questa serie di proiettori.)
30. **Tasto NETWORK**
    (→ pagina 16)
31. **Tasto SLOT**
    (→ pagina 158)
32. **Tasto ID SET**
    (→ pagina 105)
33. **Tasti numerici (da 0 a 9/CLEAR)**
    (→ pagina 105)
    (Il tasto AUX non funziona su questa serie di proiettori.)
34. **Tasto CTL**
    Questo tasto viene utilizzato in combinazione con altri tasti, in modo simile al tasto CTRL su un computer.
35. **Tasto LIGHT**
    Questo tasto viene utilizzato per accendere la retroilluminazione per i tasti del telecomando.
    La retroilluminazione si spegne se non viene eseguita alcuna operazione con i tasti per 10 secondi.
36. **Tasto HELP**
    (→ pagina 117)

Installazione della batteria

1. ***Premere il fermo e rimuovere il coperchio del vano batteria.***
2. ***Installare le nuove batterie (AA). Controllare che la polarità delle batterie (+/–) sia allineata correttamente.***
3. ***Fare scorrere indietro il coperchio sulle batterie finché non scatta in posizione.***

NOTA: non mischiare tipi diversi di batterie o batterie nuove e vecchie insieme.

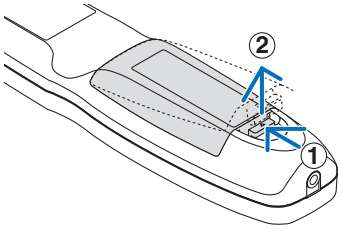

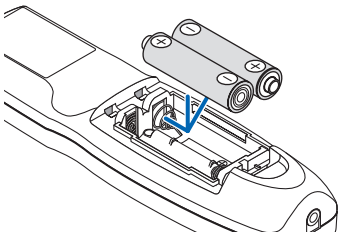

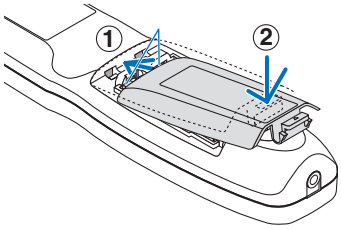

Precauzioni relative al telecomando

- Maneggiare il telecomando con cura.
- Se il telecomando si dovesse bagnare, asciugarlo immediatamente.
- Evitare eccessi di calore e umidità.
- Non mettere in corto, riscaldare o smontare le batterie.
- Non gettare le batterie nel fuoco.
- Se si ha intenzione di non utilizzare il telecomando per un lungo periodo di tempo, rimuovere le batterie.
- Controllare che la polarità delle batterie (+/–) sia allineata correttamente.
- Non usare batterie nuove e usate insieme o tipi diversi di batterie insieme.
- Attenersi alle norme locali sullo smaltimento delle batterie esaurite.

Campo operativo per il telecomando senza fili

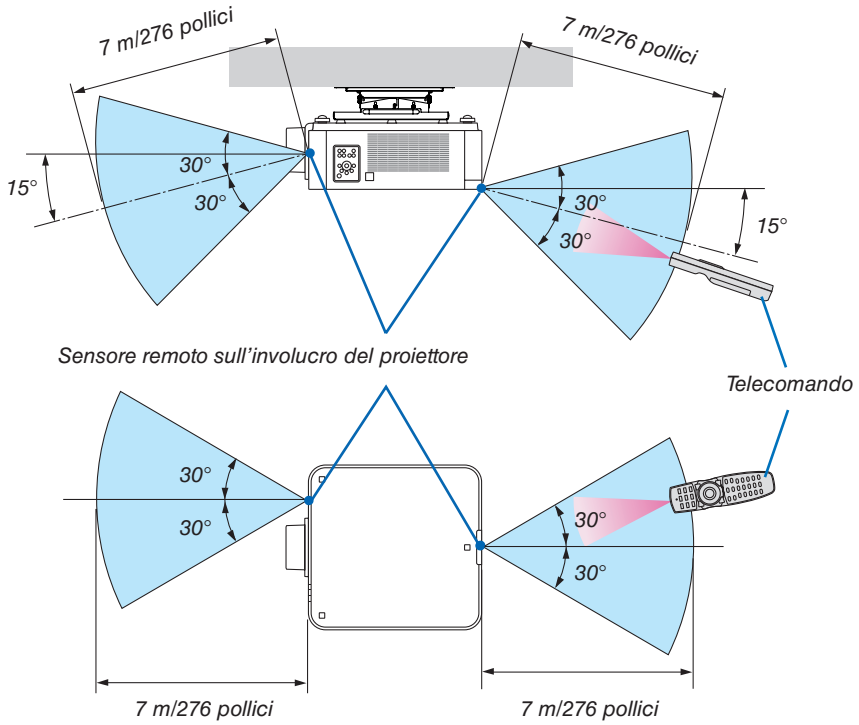

- Il segnale a infrarossi opera tramite linea di vista fino a una distanza in metri riportata sopra e entro un angolo di 60 gradi del sensore remoto posto sull'involucro del proiettore.
- Il proiettore non risponde se sono presenti oggetti tra il telecomando e il sensore oppure se una forte luce è diretta sul sensore. Anche le batterie scariche impediscono l'utilizzo corretto del proiettore mediante il telecomando.

Utilizzo del telecomando in azionamento cablato

Collegare un'estremità del cavo remoto al terminale REMOTE e l'altra estremità al jack remoto sul telecomando.

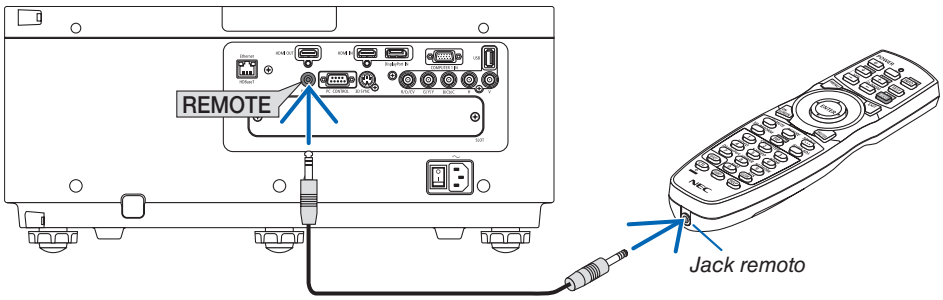

NOTA:

- *Quando viene inserito un cavo remoto nel jack REMOTO, il telecomando non funziona per la comunicazione a raggi infrarossi senza fili.*
- *L'alimentazione non verrà fornita al telecomando dal proiettore tramite il jack REMOTE. La batteria è necessaria quando il telecomando viene utilizzato con il funzionamento cablato.*

2. Proiezione di un'immagine (operazione di base)

In questa sezione viene descritto come accendere il proiettore e proiettare un'immagine sullo schermo.

❶ Flusso di proiezione di un'immagine

Passaggio 1

- ***Collegamento del computer/collegamento del cavo di alimentazione (→ pagina 13)***

⇩

Passaggio 2

- ***Accensione del proiettore (→ pagina 14)***

⇩

Passaggio 3

- ***Selezione di una fonte (→ pagina 16)***

⇩

Passaggio 4

- ***Regolazione delle dimensioni e della posizione dell'immagine (→ pagina 18)***
- ***Correzione della distorsione trapezoidale [CORREZIONE ANGOLARE] (→ pagina 32)***

⇩

Passaggio 5

- ***Regolazione di un'immagine***
  - *Ottimizzazione automatica del segnale di un computer (→ pagina 23)*

⇩

Passaggio 6

- ***Creazione di una presentazione***

⇩

Passaggio 7

- ***Spegnimento del proiettore (→ pagina 24)***

⇩

Passaggio 8

- ***Dopo l'uso (→ pagina 25)***

❷ Collegamento di un computer/collegamento del cavo di alimentazione

1. *Collegare il computer al proiettore.*

Questa sezione illustrerà una connessione di base a un computer. Per informazioni su altri collegamenti, vedere "(2) Esecuzione dei collegamenti" a pagina 125.

Collegare il terminale di uscita del display (mini D-Sub a 15 pin) sul computer al terminale COMPUTER 1 IN sul proiettore con un cavo per computer (con nucleo in ferrite) disponibile in commercio, quindi ruotare le manopole dei connettori per fissarli.

2. *Collegare il cavo di alimentazione in dotazione al proiettore.*

Collegare prima la spina a tre poli del cavo di alimentazione in dotazione al terminale CA IN del proiettore, quindi collegare l'altra spina del cavo di alimentazione in dotazione alla presa a muro.

Informazioni importanti:

- *Quando si collega o si scollega il cavo di alimentazione in dotazione, assicurarsi che l'interruttore di alimentazione principale sia in posizione off [O]. Non farlo potrebbe provocare danni al proiettore.*

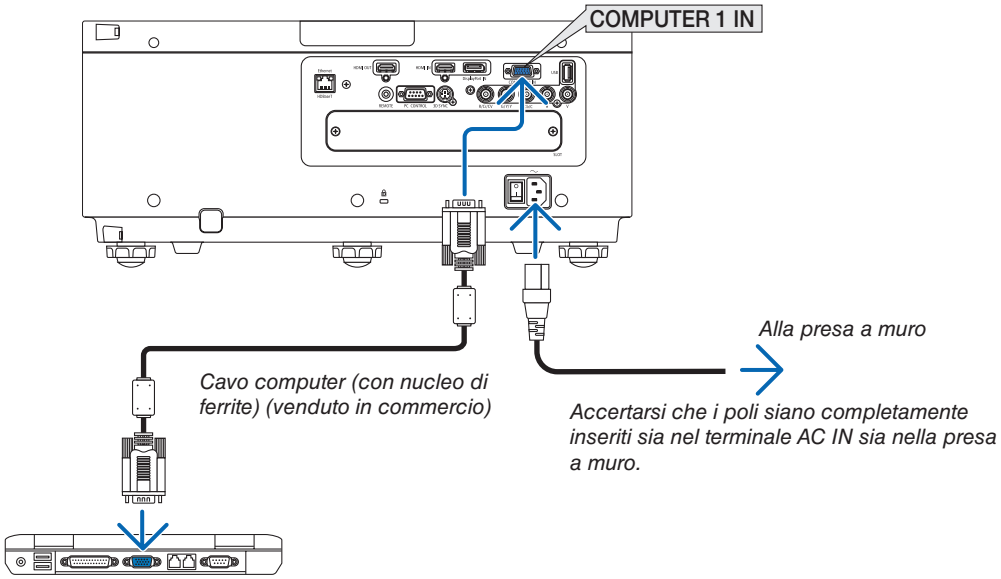

⚠ ATTENZIONE:

Parti del proiettore possono riscaldarsi momentaneamente se il proiettore viene spento dal tasto POWER o se l'alimentazione CA viene disconnessa durante il normale funzionamento del proiettore.
Fare attenzione quando si solleva il proiettore.

❸ Accensione del proiettore

NOTA:
- *Il proiettore dispone di due interruttori di alimentazione: un interruttore di alimentazione principale e un tasto POWER (POWER ON e OFF sul telecomando)*

• Accensione del proiettore:

1. ***Premere l'interruttore di alimentazione principale sulla posizione ACCESO (|).***

   Il proiettore entra in modo di attesa.

2. ***Premere il tasto POWER.***

   Il proiettore sarà pronto per l'uso.

• Spegnimento del proiettore:

1. ***Premere il tasto POWER.***

   Viene visualizzato il messaggio di conferma.

2. ***Premere nuovamente il tasto POWER.***

   Il proiettore entra in modo di attesa.

3. ***Premere l'interruttore di alimentazione principale sulla posizione SPENTO (O).***

   Il proiettore verrà spento.

1. ***Premere l'interruttore di alimentazione principale sulla posizione ACCESO (I).***

   *L'indicatore di ALIMENTAZIONE si accende di rosso.**

   * *Ciò indica che il modo MODO DI ATTESA si trova in impostazione [NORMALE].*

   (→ pagina 114, 168)

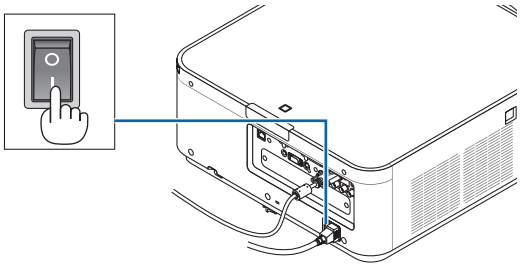

⚠ AVVERTENZA

Il proiettore produce una forte luce. Quando si accende l'alimentazione, assicurarsi che nessuno entro il campo di proiezione stia guardando l'obiettivo.

NOTA:
- *L'impostazione del [MODO DI ATTESA] verrà disabilitata e il proiettore entrerà nel modo di sospensione quando viene utilizzato il servizio di rete o il proiettore riceve un segnale HDBaseT. Nel modo di sospensione, le ventole nel proiettore ruotano allo scopo di proteggere le parti interne. Fare riferimento a pagina 114 per dettagli sul modo di sospensione.*

2. ***Premere il tasto ⏻ (POWER) sul proiettore o il tasto POWER ON sul telecomando.***

   L'indicatore di ALIMENTAZIONE va da una luce rossa fissa a una luce blu lampeggiante, quindi l'immagine viene proiettata sullo schermo.

   SUGGERIMENTO:
   - *Quando viene visualizzato il messaggio "PROIETTORE BLOCCATO! INSERISCI PASSWORD." appare sullo schermo, significa che la funzione [SICUREZZA] è attiva. (→ pagina 35)*

   Dopo aver acceso il proiettore, assicurarsi che il computer o la fonte video siano accesi.

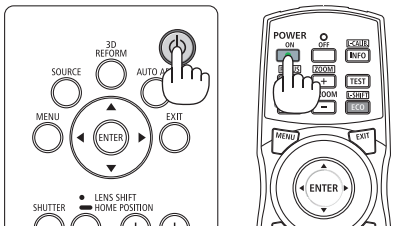

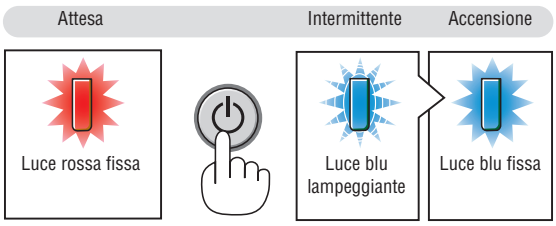

NOTA: La schermata blu (sfondo immagini [BLUE]) viene visualizzata quando nessun segnale è in ingresso (per impostazioni di fabbrica predefinite del menu).

(→ pagina 168)

Nota sulla schermata Avvio (schermata di selezione lingua del menu)

Quando si accende il proiettore per la prima volta, verrà visualizzato il menu Avvio. In questo menu è possibile selezionare una delle 29 lingue del menu.

Procedere come segue per selezionare una lingua per il menu:

1. ***Utilizzare il tasto ▲, ▼, ◀ o ▶ per selezionare una delle 29 lingue dal menu.***

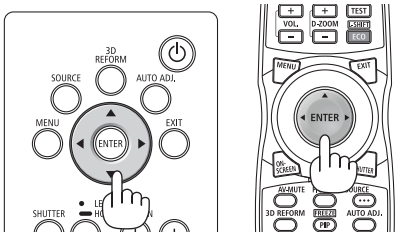

2. ***Premere il tasto ENTER per eseguire la selezione.***

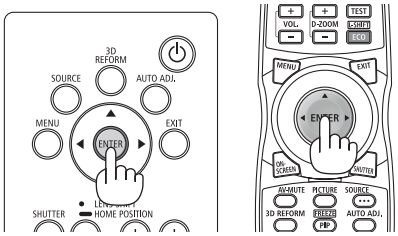

A questo punto, è possibile procedere all'utilizzo del menu. Se si desidera, è possibile selezionare la lingua del menu in un momento successivo.
(→ [LINGUA] a pagina 66 e 94)

NOTA:
- *Se si verifica una delle seguenti situazioni, il proiettore non si accenderà.*
  - *Se la temperatura interna del proiettore è troppo alta, il proiettore rileva una temperatura anormalmente alta. In tale condizione, il proiettore non si accende per proteggere il sistema interno. In tal caso, attendere che i componenti interni del proiettore si raffreddino.*
  - *Se l'indicatore di STATUS si illumina in arancione con il tasto di alimentazione premuto, ciò significa che [BLOCCO PANN. CONTR.] è attivo. Annullare il blocco spegnendolo. (→ pagina 104)*
- *Quando l'indicatore POWER lampeggia in blu a cicli brevi, non è possibile spegnere l'alimentazione tramite il tasto di alimentazione. (Quando l'indicatore POWER lampeggia in blu a cicli lunghi, l'AUTO SPEGNIMENTO è in funzione e non è possibile spegnere l'alimentazione.)*

❹ Selezione di una fonte

Selezione del computer o della fonte video

NOTA: accendere il computer o l'apparecchio fonte video collegato al proiettore.

Rilevazione automatica del segnale

Premere il tasto SOURCE per 1 secondo o più. Il proiettore cercherà e visualizzerà la fonte di ingresso disponibile. La fonte di ingresso cambia come segue:

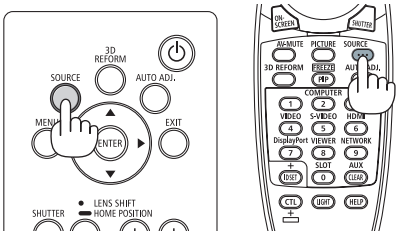

HDMI → DisplayPort → BNC → BNC(V.COM) → BNC(Y/C) → COMPUTER → HDBaseT → SLOT → …

- Premerlo brevemente per visualizzare la schermata [INGRESSO].

Premere i tasti ▼/▲ per associare il terminale d'ingresso desiderato, quindi premere il tasto ENTER per commutare l'ingresso. Per cancellare la visualizzazione del menu nella schermata [INGRESSO], premere il tasto MENU o EXIT.

SUGGERIMENTO: se non è presente alcun segnale in ingresso, l'ingresso verrà saltato.

Utilizzo del telecomando

Premere uno qualsiasi dei tasti HDMI, DisplayPort, COMPUTER 2, VIDEO, S-VIDEO, COMPUTER 1, NETWORK o SLOT.

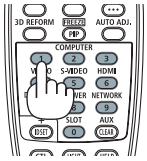

- Il tasto COMPUTER 2 consente di selezionare il terminale in entrata BNC.
- Il tasto VIDEO consente di selezionare il terminale in entrata BNC(V. COM) (video composito).
- Il tasto S-VIDEO consente di selezionare il terminale in entrata BNC (Y/C) (S- Video).

Selezione fonte predefinita

È possibile selezionare una fonte come predefinita in modo che venga visualizzata a ogni accensione del proiettore.

1. ***Premere il tasto MENU.***

   Il menu verrà visualizzato.

2. ***Premere il tasto ▶ per selezionare [IMPOST.], quindi premere il tasto ▼ o il tasto ENTER per selezionare [BASE].***
3. ***Premere il tasto ▶ per selezionare [OPZIONI FONTE].***
4. ***Premere quattro volte il tasto ▼ per selezionare [SELEZ. INGR. PREDEF.], quindi premere il tasto ENTER.***

Verrà visualizzata la schermata [SELEZ. INGR. PREDEF.].

(→ pagina 112)

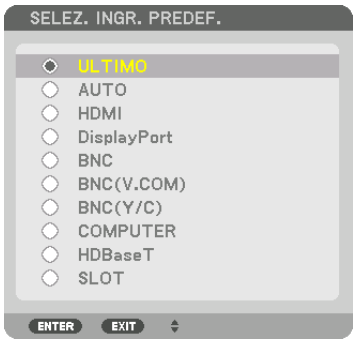

5. ***Selezionare una fonte come predefinita, quindi premere il tasto ENTER.***
6. ***Premere il tasto EXIT tre volte per chiudere il menu.***
7. ***Riavviare il proiettore.***

   La fonte selezionata al passaggio 5 verrà proiettata.

NOTA: anche se [AUTO] è acceso, [HDBaseT] non verrà selezionato automaticamente. Per impostare la rete come fonte predefinita, selezionare [HDBaseT].

SUGGERIMENTO:

- *Quando il proiettore è in modo di attesa, applicando un segnale di computer da un computer collegato all'ingresso COMPUTER 1 IN si accenderà il proiettore e contemporaneamente verrà proiettata l'immagine del computer.*
  ([ACC. AUT. ATT.] → pagina 115)
- *Sulla tastiera di Windows 7, la combinazione dei tasti Windows e P consente di impostare il monitor esterno in modo facile e rapido.*

❺ Regolazione della dimensione e della posizione dell'immagine

Utilizzare la ghiera di spostamento obiettivo, la leva del piedino di regolazione dell'inclinazione, la leva dello zoom/anello dello zoom e l'anello di messa a fuoco per impostare la dimensione e la posizione dell'immagine.
In questo capitolo, per chiarezza, sono stati omessi disegni e cavi.

Regolazione della posizione verticale e orizzontale di un'immagine proiettata [Spostamento obiettivo] (→ pagina 19) 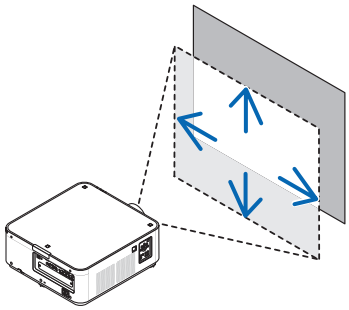	Regolazione della messa a fuoco [Messa a fuoco] (→ pagina 21) 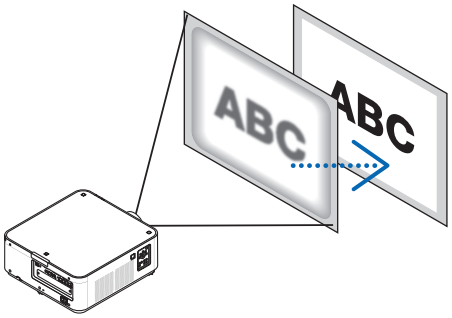
Regolazione accurata della dimensione di un'immagine [Zoom] (→ pagina 21) 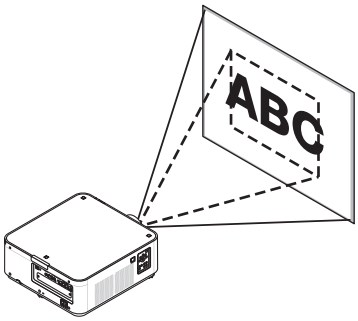	Regolazione dell'altezza e dell'inclinazione orizzontale dell'immagine proiettata [Piedino di inclinazione] *1 (→ pagina 23) 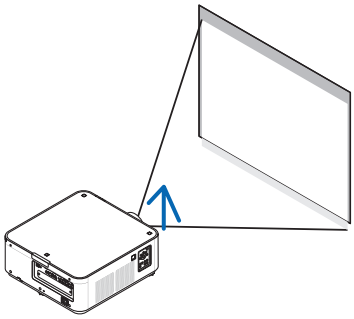

*NOTA *1: regolare l'altezza dell'immagine proiettata utilizzando il piedino di inclinazione quando si desidera proiettare l'immagine in una posizione più alta rispetto al campo di regolazione dello spostamento dell'obiettivo.*

Regolazione della posizione verticale di un'immagine proiettata (spostamento obiettivo)

ATTENZIONE

- Eseguire la regolazione da dietro o dal lato del proiettore. Effettuare la regolazione dalla parte anteriore potrebbe esporre gli occhi a una luce forte che potrebbe danneggiarli.
- Tenere lontane le mani dal paraluce durante lo spostamento dell'obiettivo. La mancata osservanza di questa precauzione potrebbe portare allo schiacciamento delle dita tra l'obiettivo e il paraluce.

Regolazione con i tasti sull'involucro

1. Premere il tasto LENS SHIFT/HOME POSITION.

Viene visualizzata la schermata [SPOSTAM. OBIETTIVO].

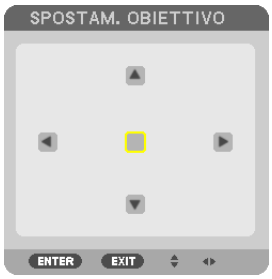

2. Premere il tasto ▼▲◀ o ▶.

Utilizzare i tasti ▼▲◀▶ per spostare l'immagine proiettata.

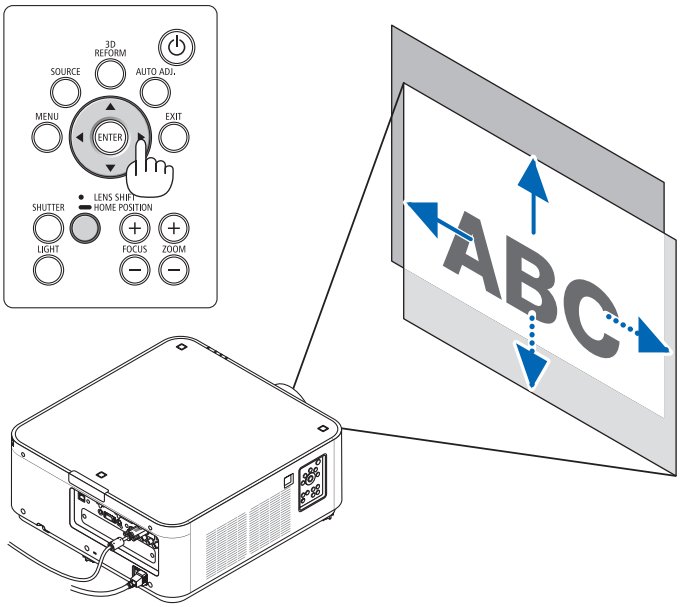

- *Ripristino della posizione di spostamento dell'obiettivo alla posizione iniziale*

  Premere e tenere premuto il tasto LENS SHIFT/HOME POSITION per 2 secondi per riportare lo spostamento dell'obiettivo alla posizione iniziale (posizione quasi centrale)

Regolazione con il telecomando

1. Tenere premuto il tasto CTL e premere il tasto ECO/L-SHIFT.

Viene visualizzata la schermata [SPOSTAM. OBIETTIVO].

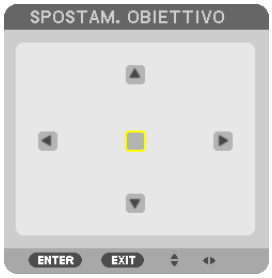

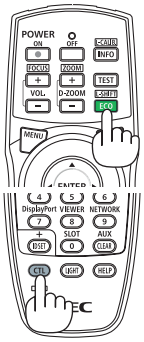

2. Premere il tasto ▼▲◀ o ▶.

Utilizzare i tasti ▼▲◀▶ per spostare l'immagine proiettata.

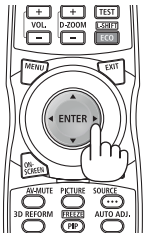

NOTA:
Taratura obiettivo
Se l'alimentazione del proiettore viene erroneamente interrotta durante lo spostamento dell'obiettivo, ciò potrebbe spostare la posizione iniziale dell'obiettivo e causare dei malfunzionamenti. In questo caso, eseguire la taratura dell'obiettivo.
Procedure di taratura dell'obiettivo
1. Accendere il proiettore.
2. Tenere premuto il pulsante (CTL) e premere il pulsante (INFO/L-CALIB.) sul telecomando.
La taratura è eseguita.

SUGGERIMENTO:
- *Il diagramma qui in basso mostra il campo di regolazione dello spostamento dell'obiettivo per PX602UL-WH e PX602UL-BK (modo di proiezione: scrivania anteriore). Per sollevare più in alto la posizione della proiezione, utilizzare i piedini di inclinazione. (→ pagina 22)*
- *Per PX602WL-WH/PX602WL-BK e il campo di regolazione dello spostamento dell'obiettivo montaggio a soffitto/proiezione anteriore, vedere a pagina 156.*

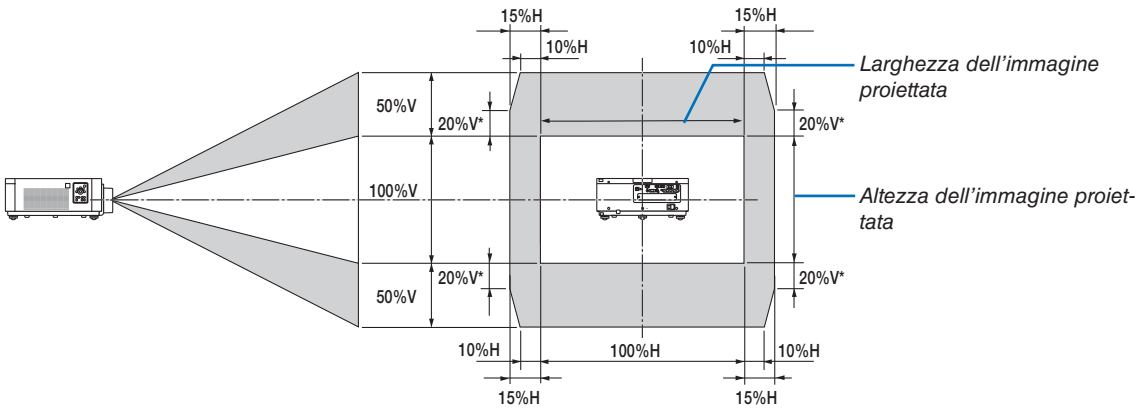

** 30%V per il PX602WL-WH/PX602WL-BK.*
Descrizione dei simboli: V sta per verticale (altezza dell'immagine proiettata), H sta per orizzontale (larghezza dell'immagine proiettata).

Messa a fuoco

1. Premere il tasto FOCUS +/–.

- *Sul telecomando, mentre si preme il tasto CTL, premere sul tasto VOL/FOCUS (+) o (–).*

La messa a fuoco è regolata.

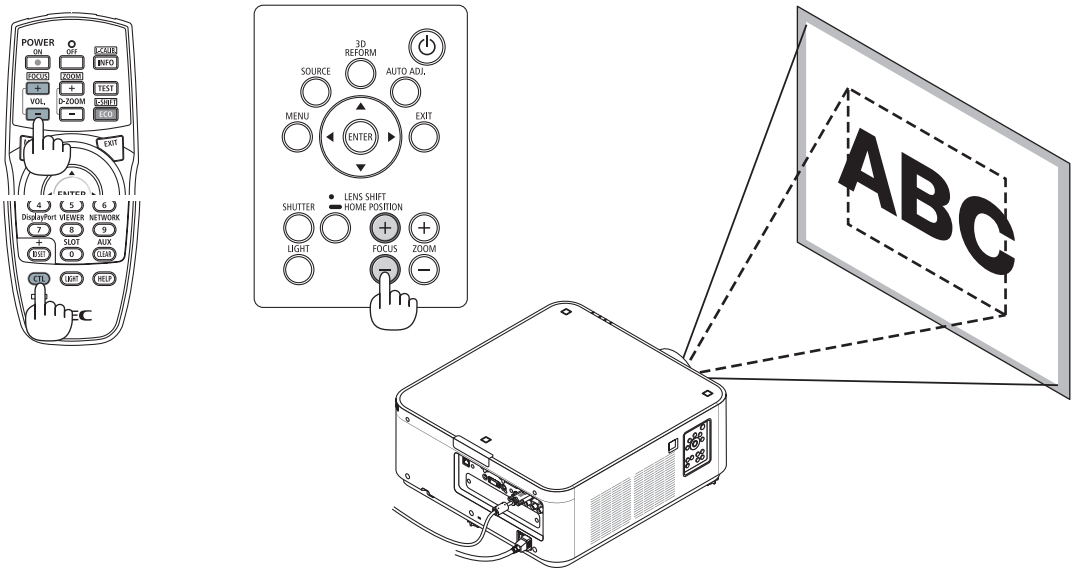

Zoom

1. Premere il tasto ZOOM +/–.

- *Sul telecomando, mentre si preme il tasto CTL, premere il tasto D-ZOOM/ZOOM (+) o (–).*

Lo zoom è regolato.

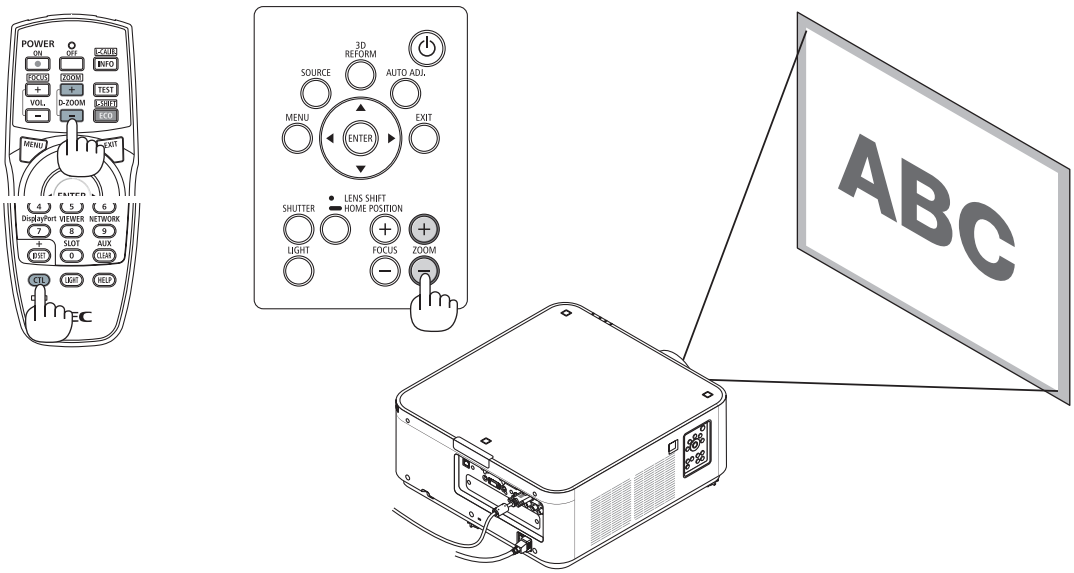

Regolazione del piedino di inclinazione

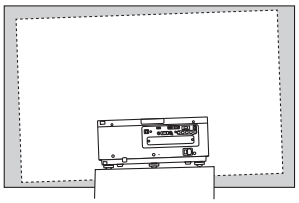

1. ***La posizione per proiettare l'immagine può essere regolata con i piedini di inclinazione posizionati sulla parte destra, sinistra e posteriore del fondo dell'involucro.***

   L'altezza del piedino di inclinazione può essere regolata facendolo girare.

   "Per regolare l'altezza dell'immagine proiettata"

   L'altezza dell'immagine proiettata viene regolata ruotando i piedini di inclinazione sinistro e destro.

   "Se l'immagine proiettata è inclinata"

   Se l'immagine proiettata è inclinata, ruotare uno dei piedini di inclinazione per regolare l'immagine in modo che sia dritta.

   "Per regolare il proiettore in modo che sia perpendicolare allo schermo"

   Ruotare il piedino di inclinazione posteriore per regolarne l'altezza.

   - *Se l'immagine proiettata è distorta, vedere "3-7 Correzione della distorsione trapezoidale verticale e orizzontale [CORREZIONE ANGOLARE]" (→ pagina 32) e "[CORREZIONE GEOMETRICA]" (→ pagina 100).*
   - *Il piedino di inclinazione può essere allungato fino a un massimo di 48 mm.*
   - *Il piedino di inclinazione può essere utilizzato per inclinare il proiettore fino a un massimo di 6°.*

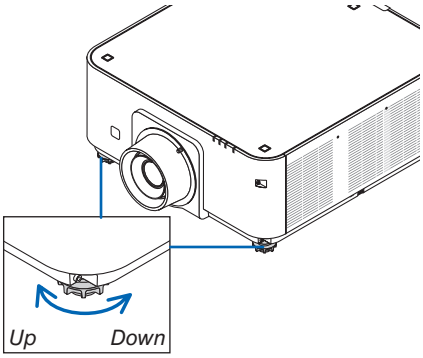

Piedino di inclinazione
(un altro si trova nella parte posteriore)

NOTA:

- *Non allungare il piedino di inclinazione per più di 50 mm. Così facendo, la sezione di montaggio dei piedini di inclinazione sarà instabile e potrebbe causare il distacco dei piedini dal proiettore.*
- *Non utilizzare il piedino di inclinazione per scopi diversi da quelli di regolazione dell'angolo di proiezione del proiettore.*
  La manipolazione impropria del piedino di inclinazione, come ad esempio spostare il proiettore afferrando il piedino di inclinazione o appendere il proiettore al muro usando il piedino di inclinazione, potrebbe danneggiare il proiettore.

❻ Ottimizzazione automatica del segnale del computer

Regolazione dell'immagine utilizzando la funzione di autoallineamento

Quando un'immagine dal terminale in entrata HDMI IN, DisplayPort IN, BNC (RGB analogico), COMPUTER 1 IN o HDBaseT è in fase di proiezione e il margine è tagliato o la qualità dell'immagine è scarsa, questo tasto può essere utilizzato per ottimizzare automaticamente l'immagine sullo schermo.

Premere il tasto AUTO ADJ. per ottimizzare l'immagine del computer automaticamente.
Questa regolazione può essere necessaria quando si collega il computer per la prima volta.

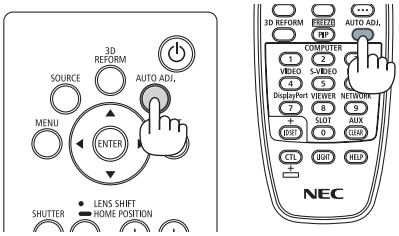

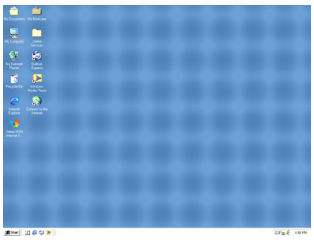

[Regolazione immagine scarsa]

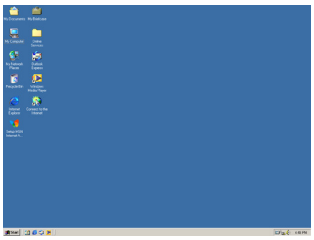

[Regolazione immagine normale]

NOTA:
Alcuni segnali richiedono più tempo prima della visualizzazione o possono non essere visualizzati correttamente.

- *Se la funzione di autoallineamento non ottimizza il segnale del computer, provare a regolare manualmente [ORIZZONTALE], [VERTICALE], [OROLOGIO] e [FASE]. (→ pagina 78, 79)*

❼ Spegnimento del proiettore

Per spegnere il proiettore:

1. ***Premere innanzitutto il tasto ⏻ (POWER) sull'involucro del proiettore oppure il tasto POWER OFF sul telecomando.***

   Apparirà il messaggio [SPEGNIMENTO/SIETE SICURI? / SESSIONE SUL RISPARMIO DI CO2 0.000[g-CO2]].

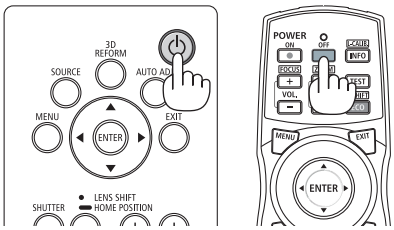

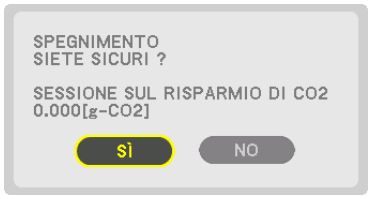

2. ***Quindi, premere il tasto ENTER oppure premere nuovamente il tasto ⏻ (POWER) o il tasto POWER OFF.***

   Quando il proiettore è in modo di attesa, l'indicatore ALIMENTAZIONE si illumina di rosso. (Quando [MODO DI ATTESA] e in impostazione [NORMALE])

3. ***Accertarsi che il proiettore sia in MODO DI ATTESA, quindi spegnere l'interruttore di alimentazione principale (○ OFF)***

   L'indicatore ALIMENTAZIONE si abbassa e l'alimentazione principale si spegne.

   - *Quando l'indicatore ALIMENTAZIONE lampeggia in blu a cicli brevi, non è possibile spegnere l'alimentazione.*

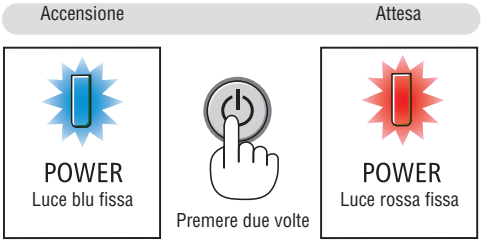

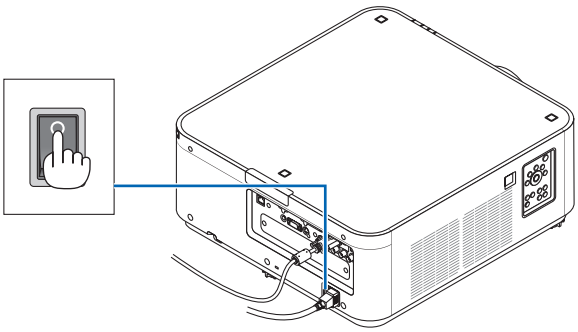

⚠ **ATTENZIONE:**

Parti del proiettore possono riscaldarsi momentaneamente se il proiettore viene spento con l'interruttore principale di alimentazione o se l'alimentazione CA viene disconnessa quando il proiettore è in funzione o la ventola di raffreddamento è accesa. Maneggiare con cura.

NOTA:

- *Non scollegare il cavo di alimentazione dal proiettore o dalla presa di alimentazione mentre viene proiettata un'immagine. Farlo potrebbe deteriorare il terminale di ingresso AC IN del proiettore o il contatto della spina di alimentazione. Per spegnere l'alimentazione CA mentre il proiettore è acceso, utilizzare l'interruttore principale di alimentazione del proiettore, una presa multipla dotata di interruttore o un interruttore.*
- *Non spegnere l'interruttore principale di alimentazione né disconnettere l'alimentazione CA entro 10 secondi dal momento dell'effettuazione di regolazioni o di modifiche di impostazione e della chiusura del menu. In caso contrario, le regolazioni e le impostazioni potrebbero andare perse.*

❽ Dopo l'uso

Preparazione: assicurarsi che il proiettore sia spento.

1. Scollegare il cavo di alimentazione.

2. Scollegare tutti gli altri cavi.

3. Montare la copertura dell'obiettivo sull'obiettivo stesso.

4. Prima di spostare il proiettore, avvitare i piedini di inclinazione se sono stati allungati.

3. Funzioni utili

❶ Spegnere la luce del proiettore (OTTURATORE OBIETTIVO)

Premere il tasto SHUTTER.
La fonte di luce si spegnerà e la luce del proiettore si spegnerà temporaneamente.
Premere nuovamente per fare illuminare di nuovo lo schermo.

- Un altro modo per spegnere la sorgente luminosa è premere il pulsante SHUTTER sul telecomando.

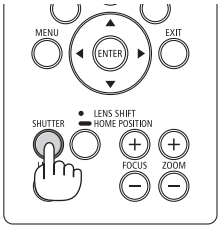

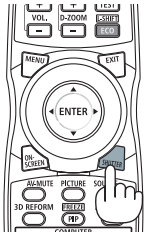

❷ Spegnimento dell'immagine

Premete il tasto AV-MUTE per spegnere l'immagine per un breve periodo di tempo. Premerlo nuovamente per ripristinare l'immagine.

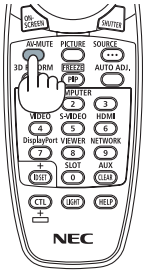

SUGGERIMENTO:

- *Il video scompare ma non la visualizzazione del menu.*

❸ Spegnimento del menu a schermo (tacitazione schermo)

Una pressione sul tasto ON-SCREEN del telecomando nasconderà il menu a schermo, la fonte del display e altri messaggi. Premere nuovamente per ripristinarli.

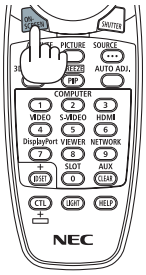

SUGGERIMENTO:

- *Per confermare che la tacitazione a schermo è accesa, premere il tasto MENU. Se il menu a schermo non viene visualizzato anche quando si preme il tasto MENU, significa che la tacitazione a schermo è accesa.*
- *La tacitazione a schermo viene mantenuta anche quando il proiettore è spento,*
- *Tenendo premuto il tasto MENU per almeno 10 secondi, la tacitazione a schermo si spegnerà.*

❹ Fermo immagine

Tenere premuto il tasto CTL e premere il tasto PIP/FREEZE per bloccare un'immagine. Premerlo nuovamente per ritornare alle immagini in movimento.

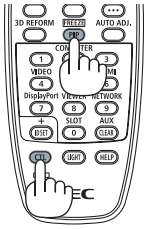

NOTA: L'immagine è bloccata ma la riproduzione del video originale è ancora in corso.

❺ Ingrandimento di un'immagine

L'immagine può essere ingrandita fino a quattro volte.

NOTA:
- *In base al segnale di ingresso, l'ingrandimento massimo potrebbe essere inferiore di quattro volte, oppure la funzione potrebbe essere limitata.*

Per eseguire questa operazione:

1. Premere il tasto D-ZOOM (+) per ingrandire l'immagine.

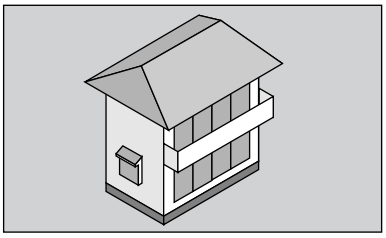

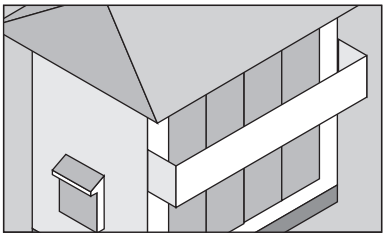

2. Premere il tasto ▲▼◀▶.
L'area dell'immagine ingrandita verrà spostata

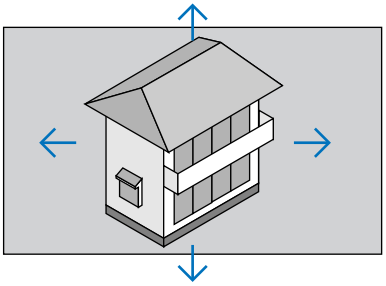

3. Premere il tasto D-ZOOM (–).

Ogni volta che si preme il tasto D-ZOOM (–), l'immagine viene ridotta.

NOTA:
- *L'immagine verrà ingrandita o ridotta al centro dello schermo.*
- *La visualizzazione del menu annullerà l'ingrandimento in atto.*

❻ Modifica di MODO LUCE/Controllo dell'effetto del risparmio energetico usando MODO LUCE [MODO LUCE]

Quando [ECO1] o [ECO2] in [MODO LUCE] è selezionato, il rumore derivante dal movimento del proiettore viene diminuito abbassando la luminosità della sua sorgente luminosa. Risparmiando il consumo di energia, l'emissione di CO_2 proveniente da questo proiettore può essere ridotta.

MODO LUCE	Icona nella parte bassa del menu	Descrizione
NORMALE		100% luminosità Lo schermo sarà molto illuminato.
ECO1		La luminosità sarà circa all'80%. Anche la ventola di raffreddamento rallenterà di conseguenza. Minore consumo energetico
ECO2		La luminosità sarà circa al 50%. Anche la ventola di raffreddamento rallenterà di conseguenza. Consumo energetico considerevolmente minore

* Quando la luminosità è abbassata, la velocità della ventola di raffreddamento si riduce di conseguenza.

Per attivare il [MODO LUCE], procedere come segue:

1. ***Premere il tasto LIGHT sull'involucro.***
   - *In un altro modo, premere il tasto ECO/L-SHIFT sul telecomando.*

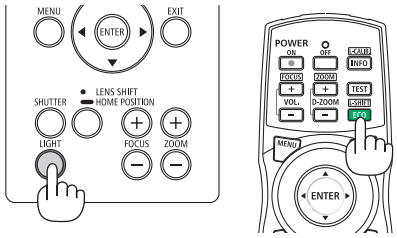

Viene visualizzata la schermata [MODO LUCE].

2. ***Premere il tasto ENTER.***

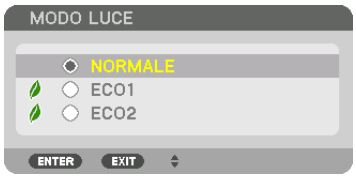

Verrà visualizzata la schermata di selezione [MODO LUCE].

3. ***Utilizzare i tasti ▼▲ per effettuare una selezione, quindi premere il tasto ENTER.***

   Il display ritornerà alla schermata [MODO LUCE] e l'opzione selezionata verrà applicata.

   Premere il tasto MENU per tornare alla schermata originale.

NOTA:

- *Il [MODO LUCE] può essere cambiato utilizzando il menu.*
  Selezionare [IMPOST.] → [INSTALLAZIONE] → [MODO LUCE] → [MODO LUCE].
- *Il numero di ore del modulo luce utilizzato può essere controllato in [TEMPO DI UTILIZZO]. Selezionare [INFO]. → [TEMPO DI UTILIZZO].*
- *Dopo l'intervallo di 1 minuto da quando il proiettore visualizza una schermata blu, nera o un logo, il [MODO LUCE] passerà automaticamente su [ECO].*
- *Se il proiettore si surriscalda nel modo [NORMALE], può accadere che il [MODO LUCE] cambi automaticamente al modo [ACCESO] per proteggere il proiettore. Questo si chiama "MODO LUCE forzato". Quando il proiettore è nel MODO LUCE forzato, la luminosità dell'immagine si riduce leggermente e l'indicatore TEMP. si illumina in arancione. Nello stesso momento, il simbolo del termometro [🌡] viene visualizzato sullo schermo in basso a destra.*
  Quando il proiettore torna alla temperatura normale, il MODO LUCE forzato viene annullato e il [MODO LUCE] torna al modo [NORMALE].

Controllo dell'effetto del risparmio energetico [ANALIZZATORE DI C02]

Questa funzione mostra l'effetto del risparmio energetico in termini di riduzione delle emissioni di CO_2 (kg) quando il [MODO LUCE] del proiettore è impostato su [ECO1] o [ECO2]. Questa funzione è chiamata [ANALIZZATORE DI C02].

Vi sono due messaggi: [RISPARMIO TOTALE DI CO2] e [SESSIONE SUL RISPARMIO DI CO2]. Il messaggio [RISPARMIO TOTALE DI CO2] mostra la quantità totale di riduzione delle emissioni di CO_2 dal momento della spedizione fino ad ora. È possibile controllare le informazioni su [TEMPO DI UTILIZZO] da [INFO] nel menu. (→ pagina 117)

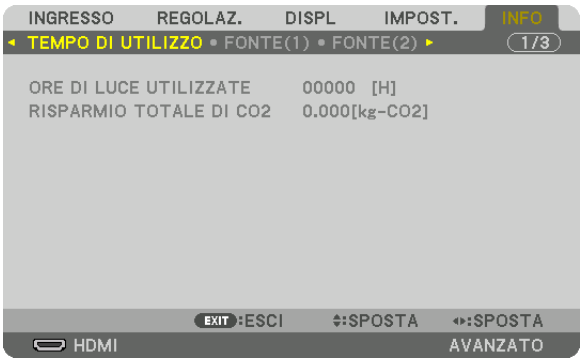

Il messaggio [SESSIONE SUL RISPARMIO DI CO2] mostra la quantità di riduzione delle emissioni di CO_2 dal momento del passaggio al MODO LUCE immediatamente dopo il momento dell'accensione fino al momento dello spegnimento. Il messaggio [SESSIONE SUL RISPARMIO DI CO2] verrà visualizzato nel messaggio [SPEGNIMENTO/SIETE SICURI?] al momento dello spegnimento.

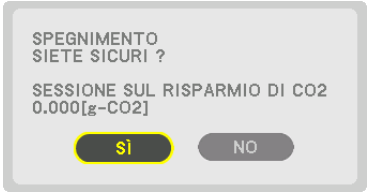

SUGGERIMENTO:

- *La formula mostrata più avanti viene utilizzata per calcolare la quantità di riduzione delle emissioni di CO_2. Quantità di riduzione delle emissioni di CO_2 = (consumo energetico in MODO LUCE [NORMALE] – consumo energetico con l'impostazione attuale) × fattore di conversione CO_2.* Quando viene selezionato un MODO LUCE a risparmio energetico oppure quando viene usato un otturatore per obiettivo, ci sarà un ulteriore riduzione delle emissioni di CO_2.*
  - ** Il calcolo della quantità di riduzione delle emissioni di CO_2 si basa su una pubblicazione dell'OCSE "CO_2 Emissions from Fuel Combustion, 2008 Edition (Emissioni di CO2 da combustione di carburante, edizione 2008)".*
- *Il [RISPARMIO TOTALE DI CO2] è calcolato sui risparmi rilevati a intervalli di 15 minuti.*
- *Questa formula non si applica al consumo di energia non influenzato dall'attivazione o disattivazione del [MODO LUCE].*

❼ Correzione della distorsione trapezoidale orizzontale e verticale [CORREZIONE ANGOLARE]

Utilizzare la funzione [CORREZIONE ANGOLARE] per correggere la distorsione (trapezoidale) per rendere la parte alta o bassa e il lato destro o sinistro dello schermo più lunghi o più corti, in modo che l'immagine proiettata sia rettangolare.

1. ***Premere e tenere premuto il tasto 3D REFORM per almeno 2 secondi per azzerare le regolazioni correnti.***
   Le attuali regolazioni per [CORREZIONE GEOMETRICA] verranno eliminate.
2. ***Proiettare un'immagine in modo che lo schermo sia più piccolo dell'area della griglia.***

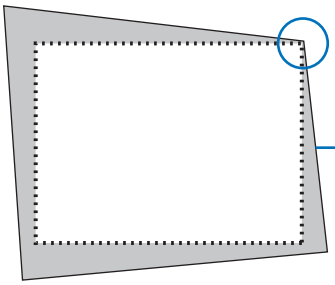

3. ***Selezionare uno degli angoli e allineare l'angolo dell'immagine a un angolo dello schermo.***

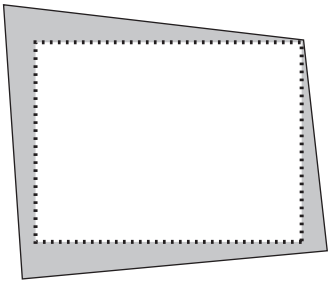

4. ***Premere il tasto 3D REFORM.***

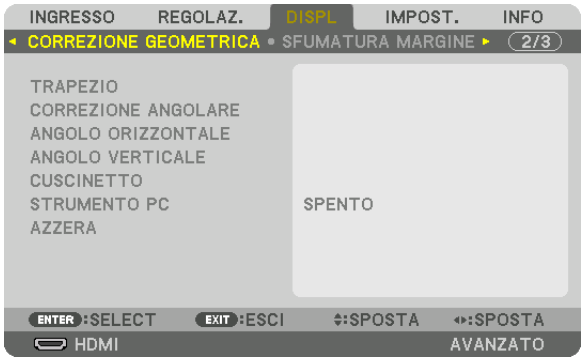

Visualizzare la schermata [CORREZIONE GEOMETRICA] del menu a schermo.

5. Premere il tasto ▼ per allineare con la [CORREZIONE ANGOLARE], quindi premere il tasto ENTER.

Il disegno mostra che l'icona in alto a sinistra (▼) è selezionata.

Lo schermo passerà alla schermata [CORREZIONE ANGOLARE].

NOTA:

- *Quando è stata impostata una funzione di [CORREZIONE GEOMETRICA] diversa da [CORREZIONE ANGOLARE], la schermata della [CORREZIONE ANGOLARE] non verrà visualizzata. Quando la schermata non viene visualizzata, premere il tasto 3D REFORM per 2 o più secondi, oppure eseguire [AZZERA] in [CORREZIONE GEOMETRICA] per azzerare il valore di regolazione di [CORREZIONE GEOMETRICA].*

6. Utilizzare il tasto ▲▼◀▶ per selezionare un'icona (▲) che punta nella direzione verso la quale si desidera spostare la cornice dell'immagina proiettata.

7. Premere il tasto ENTER.

8. Utilizzare il tasto ▲▼◀▶ per spostare la cornice dell'immagine proiettata come mostrato nell'esempio.

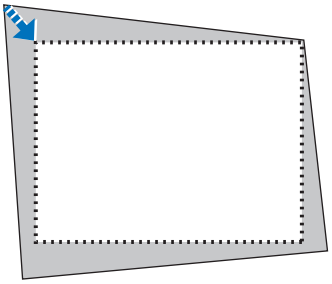

9. Premere il tasto ENTER.

10. Utilizzare il tasto ▲▼◀▶ per selezionare un'altra icona che punta nella direzione.

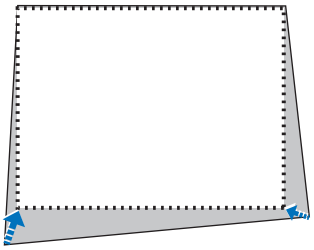

11. Ripetere i passaggi da 7 a 10 per completare la regolazione correzione angolare.

12. Nella schermata [CORREZIONE ANGOLARE], selezionare [ESCI] o premere il tasto EXIT sul telecomando.

Viene visualizzata la schermata di conferma.

13. Premere il tasto ◀ o ▶ per evidenziare [OK], quindi premere il tasto ENTER.

Ciò completa la correzione [CORREZIONE ANGOLARE].

- *Tornando alla schermata [CORREZIONE ANGOLARE], selezionare [CANCELLA] e premere il tasto ENTER sul telecomando.*

NOTA:

- *Anche quando il proiettore è acceso, vengono applicati i valori di correzione utilizzati l'ultima volta.*
- *Effettuare una delle seguenti operazioni per azzerare il valore di regolazione di [CORREZIONE ANGOLARE].*
  - *Al passaggio 12, selezionare [AZZERA], quindi premere il tasto ENTER.*
  - *Premere il tasto 3D REFORM per 2 o più secondi.*
  - *Eseguire [DISPLAY] → [CORREZIONE GEOMETRICA] → [AZZERA] sul menu a schermo.*
- *L'utilizzo della CORREZIONE ANGOLARE può comportare la visualizzazione di immagini leggermente sfocate, poiché la correzione viene eseguita elettronicamente.*

---

❽ Come evitare l'utilizzo non autorizzato del proiettore [SICUREZZA]

Per evitare l'utilizzo da parte di una persona non autorizzata, è possibile impostare una parola chiave per il proiettore tramite il menu. Se è impostata una parola chiave, all'accensione del proiettore viene visualizzata la schermata di inserimento della Parola chiave. Se non si inserisce la parola chiave corretta, il proiettore non sarà in grado di proiettare un'immagine.

• Non è possibile annullare l'impostazione [SICUREZZA] utilizzando [AZZERA] dal menu.

Per abilitare la funzione Sicurezza:

1. ***Premere il tasto MENU.***
   Il menu verrà visualizzato.
2. ***Premere due volte il tasto ▶ per selezionare [IMPOST.], quindi premere il tasto ▼ o il tasto ENTER per selezionare [MENU].***
3. ***Premere il tasto ▶ per selezionare [CONTROLLO].***
4. ***Premere tre volte il tasto ▼ per selezionare [SICUREZZA], quindi premere il tasto ENTER.***

Verrà visualizzato il menu SPENTO/ACCESO.

5. ***Premere il tasto ▼ per selezionare [ACCESO], quindi premere il tasto ENTER.***

Viene visualizzata la schermata [PAROLA CHIAVE DI SICUREZZA].

6. ***Inserire una combinazione dei quattro tasti ▲▼◀▶ e premere il tasto ENTER.***

NOTA: la parola chiave deve avere una lunghezza compresa tra 4 e 10 cifre.

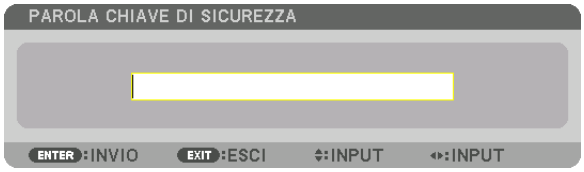

Viene visualizzata la schermata [CONFERMA PAROLA CHIAVE].

NOTA: prendere nota della propria password e conservarla in un luogo sicuro.

7. *Inserire la stessa combinazione dei tasti ▲▼◀▶ e premere il tasto ENTER.*

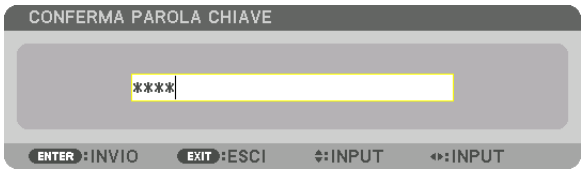

Verrà visualizzata la schermata di conferma.

8. *Selezionare [YES] e premere il tasto ENTER.*

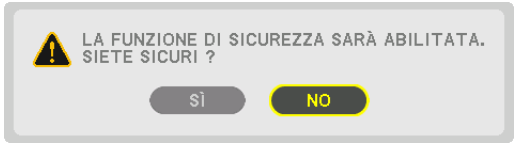

La funzione SICUREZZA è stata abilitata.

Per accendere il proiettore quando è abilitata la funzione [SICUREZZA]:

1. *Premere il tasto ⏻.*

- *Se si usa il telecomando, premere il tasto POWER ON.*

Il proiettore si accenderà e visualizzerà un messaggio indicante che il proiettore è bloccato.

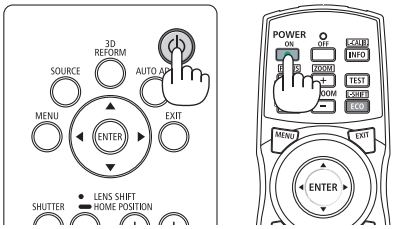

2. *Premere il tasto MENU.*

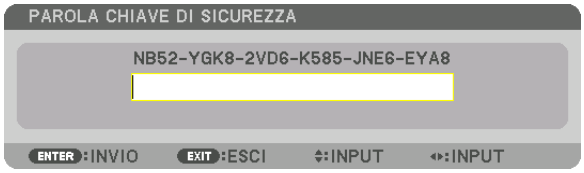

3. *Inserire la parola chiave corretta e premere il tasto ENTER. Il proiettore visualizzerà un'immagine.*

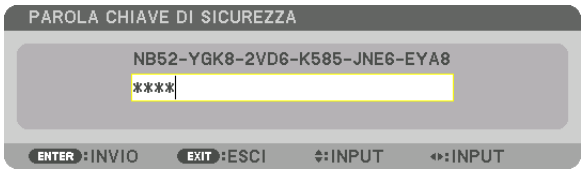

NOTA: il modo disattivazione di sicurezza viene mantenuto fino allo spegnimento dell'alimentazione principale o allo scollegamento del cavo di alimentazione.

Per disabilitare la funzione SICUREZZA:

1. Premere il tasto MENU.

Il menu verrà visualizzato.

2. Selezionare [IMPOST.] → [CONTROLLO] → [SICUREZZA], quindi premere il tasto ENTER.

Verrà visualizzato il menu SPENTO/ACCESO.

3. Selezionare [SPENTO] e premere il tasto ENTER.

Viene visualizzata la schermata PAROLA CHIAVE DI SICUREZZA.

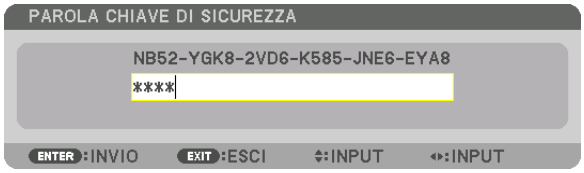

4. Inserire la parola chiave e premere il tasto ENTER.

Inserendo la parola chiave corretta, la funzione SICUREZZA viene disabilitata.

NOTA: se si dimentica la parola chiave, rivolgersi al proprio rivenditore. Il rivenditore fornirà la parola chiave in cambio del codice di richiesta. Il codice di richiesta è visualizzato nella schermata di conferma della parola chiave. In questo esempio, [NB52-YGK8-2VD6-K585-JNE6-EYA8] rappresenta un codice di richiesta.

❾ Proiezione di video 3D

Questo proiettore supporta gli occhiali protettivi DLP-Link e il trasmettitore 3D.

⚠ ATTENZIONE

Precauzioni per la salute

Prima dell'uso, assicurarsi di leggere attentamente tutte le precauzioni per la salute che possono essere indicate nei manuali d'uso allegati agli occhiali 3D e al software video 3D (lettori Blu-ray, giochi, file di animazione per computer, ecc.).

Tenere conto di quanto segue per evitare effetti nocivi sulla salute.

- Non usare gli occhiali 3D per scopi diversi da quello di guardare video 3D.
- Mantenersi ad una distanza di almeno 2 m dallo schermo quando si guarda un video. La visione di un video troppo vicini allo schermo aumenterà l'affaticamento degli occhi.
- Non guardare video per un lungo periodo di tempo. Fare una pausa di 15 minuti dopo ogni ora di visione.
- Consultare un medico prima della visione se voi o qualche membro della vostra famiglia ha avuto in passato problemi di convulsioni causate dalla sensibilità alla luce.
- Interrompere immediatamente la visione e riposarsi quando si avverte qualche disturbo fisico durante la visione (vomito, vertigini, nausea, mal di testa, bruciore agli occhi, vista sfocata, crampi e formicolio agli arti, ecc.). Consultare un dottore se i sintomi persistono.
- Guardare video 3D direttamente di fronte allo schermo. Se si guarda un video 3D obliquamente dai lati, ciò potrebbe causare affaticamento fisico e agli occhi.

Procedura per guardare video 3D utilizzando questo proiettore

Le descrizioni qui di seguito si riferiscono a DLP® Link. [DLP® Link] è un'impostazione predefinita alla fabbrica per [OCCHIALI 3D].

Preparativi degli occhiali 3D e del trasmettitore 3D

Utilizzare gli occhiali DLP® Link o altri occhiali compatibili con otturatore a cristalli liquidi disponibili in commercio.

1. ***Collegare il dispositivo video al proiettore.***
2. ***Accendere il proiettore.***
3. ***Far partire il software video 3D.***

   Il video 3D verrà proiettato.

   L'impostazione predefinita di fabbrica è [AUTO]. Quando un'immagine 3D non può essere proiettata, ciò potrebbe verificarsi perché il segnale di ingresso non contiene il segnale di rilevamento 3D o perché esso non è rilevabile da parte di questo proiettore. In questo caso, impostare il formato manualmente.

   (1) Premere il tasto MENU.

   Il menu verrà visualizzato.

   (2) Premere il tasto ▶, selezionare [REGOLAZ.], quindi premere ENTER.

   [REGOLAZIONE IMMAGINE] verrà evidenziata.

   (3) Usare il tasto ▶ per selezionare [IMPOSTAZIONI 3D].

Viene visualizzata la schermata [IMPOSTAZIONI 3D].

(4) Utilizzare il tasto ▼ per allineare il cursore con [FORMATO], quindi premere ENTER.

Viene visualizzata la schermata [FORMATO].

(5) Utilizzare i tasti ▼/▲ per allineare il cursore su una delle opzioni formato, quindi premere ENTER per impostarla.

Il display tornerà alla schermata [FORMATO].

Premere il tasto MENU per tornare alla schermata originale.

- *Il messaggio di avviso 3D sarà visualizzato quando si passa ad un video 3D (impostazione predefinita di fabbrica al momento della spedizione). Leggere le "Precauzioni per la salute" alla pagina precedente per guardare i video in modo corretto. La schermata scomparirà dopo 60 secondi o quando si preme il tasto ENTER. (→ pagina 95)*

4. Accendere l'alimentazione degli occhiali 3D e indossare gli occhiali per guardare il video.

Un video normale verrà visualizzato quando viene fornito un video 2D in ingresso.

Per guardare un video 3D in 2D, selezionare [SPENTO (2D)] nella schermata [FORMATO] sopra indicata in (3).

NOTA:

- *Se il contenuto 3D viene riprodotto sul computer e la prestazione è scarsa, questo potrebbe essere causato dalla CPU o dal chip grafico. In tal caso si potrebbero avere difficoltà a visualizzare correttamente le immagini 3D come erano state previste. Controllare se il computer soddisfa i requisiti elencati nel manuale dell'utente fornito con il contenuto 3D.*
- *Gli occhiali 3D compatibili con DLP® Link consentono di visualizzare immagini 3D tramite la ricezione di segnali di sincronizzazione, che sono inclusi nelle immagini dell'occhio sinistro e dell'occhio destro riflesse dallo schermo. In base all'ambiente o alle condizioni come luminosità ambientale, dimensioni schermo o distanza di visione, gli occhiali 3D potrebbero non essere in grado di ricevere i segnali di sincronizzazione, causando immagini 3D di scarsa qualità.*
- *Quando il modo 3D è attivato, il campo di correzione trapezoidale sarà più stretto.*
- *Quando il modo 3D è attivato, le seguenti impostazioni non sono valide.*
  [COLORE PARETE], [PRESELEZIONARE], [RIF.], [TEMPERATURA COLORE], [CONTRASTO DINAMICO], [Brilliant Color]
- *Segnali diversi da quelli elencati in "Elenco segnali di ingresso compatibili" a pagina 160 e 161 saranno fuori portata o verranno visualizzati in 2D.*

Utilizzo di un trasmettitore 3D

Questo proiettore può essere usato per guardare video in 3D utilizzando occhiali 3D del tipo con attiva otturatore disponibili in commercio. Per poter sincronizzare il video 3D e gli occhiali, è necessario che vi sia un trasmettitore 3D disponibile in commercio collegato al proiettore (sul lato del proiettore).
Gli occhiali 3D ricevono informazioni dal trasmettitore 3D ed eseguono l'apertura e la chiusura a sinistra e destra.

Preparativi degli occhiali 3D e del trasmettitore 3D

Utilizzare occhiali 3D del tipo con attiva otturatore conformi allo standard VESA.
Si raccomanda un tipo RF prodotto da Xpand disponibile in commercio.

Occhiali 3D ..... Xpand X105-RF-X2

Trasmettitore 3D .... Xpand AD025-RF-X1

Collegare il trasmettitore 3D con il connettore SYNC 3D del proiettore.
Cambiare l'impostazione [OCCHIALI 3D] su [ALTRI].

NOTA:

- *Passando all'immagine in 3D, le seguenti funzioni saranno annullate e disabilitate. [MASCHERAMENTO], [PIP/PICTURE PER IMMAGINE], [CORREZIONE GEOMETRICA], [SFUMATURA MARGINE] (verranno mantenuti i valori di regolazione di [CORREZIONE GEOMETRICA] e [SFUMATURA MARGINE].)*
- *L'uscita potrebbe non passare automaticamente ad un video 3D a seconda del segnale di ingresso 3D.*
- *Controllare le condizioni operative descritte nel manuale d'uso del lettore Blu-ray.*
- *Collegare il terminale DIN del trasmettitore 3D al SYNC 3D del proiettore principale.*
- *Gli occhiali 3D consentono di visualizzare video in 3D tramite la ricezione di segnali ottici sincronizzati emessi dal trasmettitore 3D.*
  Come risultato, la qualità dell'immagine 3D potrebbe essere influenzata da condizioni quali la luminosità dell'ambiente circostante, le dimensioni dello schermo, la distanza di visione, ecc.
- *Durante la riproduzione di un software video 3D su un computer, la qualità dell'immagine 3D potrebbe essere influenzata se le prestazioni del processore del computer della scheda grafica sono basse. Controllare l'ambiente operativo richiesto del computer che è indicato nel manuale di funzionamento fornito unitamente al software video 3D.*
- *A seconda del segnale, [FORMATO] e [INVERTI S/D] potrebbero non essere selezionabili. Cambiare il segnale in quel caso.*

Quando i video non possono essere visualizzati in 3D

Controllare i seguenti punti quando i video non possono essere visualizzati in 3D.
Leggere anche il manuale di funzionamento fornito unitamente agli occhiali 3D.

Possibili cause	Soluzioni
Il segnale selezionato non supporta l'uscita 3D.	Cambiare il segnale di ingresso video con uno compatibile con il 3D.
Il formato per il segnale selezionato viene portato su [SPENTO(2D)].	Cambiare il formato nel menu a schermo su [AUTO] o su un formato compatibile con il 3D.
Si stanno utilizzando degli occhiali che non sono supportati dal proiettore.	Acquistare degli occhiali 3D o un trasmettitore 3D venduti separatamente (scelta consigliata). (→ pagina 40)
Controllare i seguenti punti quando un video non può essere visualizzato in 3D utilizzando degli occhiali 3D che sono supportati dal proiettore.	
La fornitura di alimentazione degli occhiali 3D è spenta.	Accendere l'alimentazione degli occhiali 3D.
La batteria interna degli occhiali 3D è scarica.	Ricaricare o sostituire la batteria.
Lo spettatore è posizionato troppo lontano dallo schermo.	Avvicinarsi allo schermo finché il video non può essere visualizzato in 3D.
	Cambiare INVERTI S/D sul menu a schermo su [SPENTO].
A causa di proiettori 3D multipli che operano allo stesso tempo nelle vicinanze, i proiettori possono provocare interferenze reciproche. In alternativa, è possibile che vi sia una fonte di luce intensa in prossimità dello schermo.	Mantenere una distanza sufficiente tra i proiettori.
	Tenere le sorgenti luminose lontane dallo schermo.
	Cambiare INVERTI S/D sul menu a schermo su [SPENTO].
Controllare i seguenti punti quando i video riprodotti sul computer non possono essere visualizzati in 3D.	
Le impostazioni sul computer non sono compatibili con la riproduzione video 3D.	Controllare per assicurarsi che le impostazioni sul computer soddisfino i requisiti per la riproduzione video 3D.
La risoluzione immagine sul computer non può essere riconosciuta dal proiettore come video 3D.	Modificare la risoluzione immagine sul computer su una che il proiettore sia in grado di riconoscere come video 3D.
La velocità di scansione verticale sul computer non può essere riconosciuta dal proiettore come video 3D.	Cambiare la velocità di scansione verticale sul computer a 60 Hz o 120 Hz.
C'è un ostacolo tra il ricevitore ottico degli occhiali 3D e il trasmettitore 3D.	Rimuovere l'ostacolo.
Il formato 3D del contenuto video 3D non è supportato.	Verificare con l'azienda fornitrice dei contenuti video 3D.

⑩ Controllo del proiettore tramite un browser HTTP

Panoramica

La funzione Server HTTP fornisce impostazioni e operazioni per:

1. ***Impostazione rete cablata (IMPOSTAZIONI DI RETE)***

   Per usare la connessione LAN cablata, collegare il proiettore al computer tramite un cavo LAN disponibile in commercio. (→ pagina 133)

2. ***Impostazione avviso posta (AVVISO POSTA)***

   Quando il proiettore è collegato a una rete cablata, i messaggi di errore verranno inviati via e-mail.

3. ***Funzionamento del proiettore***

   Sono possibili l'accensione, lo spegnimento, la selezione dell'ingresso, il controllo del volume e la regolazione dell'immagine.

4. ***Impostazione di PASSWORD PJLink e AMX BEACON***

L'accesso alla funzione server HTTP è disponibile:

- ***Avviare il browser web del computer attraverso la rete collegata al proiettore e inserire l'URL seguente:***

  http://<indirizzo IP del proiettore> /index.html

SUGGERIMENTO: l'indirizzo IP di fabbrica predefinito è [DHCP ON].

NOTA:

- *Per usare il proiettore in una rete, consultare il proprio amministratore di rete a proposito delle impostazioni di rete.*
- *La risposta del display o dei tasti può essere rallentata oppure il funzionamento potrebbe non essere accettato a seconda delle impostazioni della propria rete.*
  In tal caso, rivolgersi all'amministratore di rete. Il proiettore potrebbe non rispondere se i tasti vengono premuti ripetutamente in intervalli rapidi. In tal caso, attendere qualche istante e ripetere l'operazione. Se non si ottiene ancora alcuna risposta, spegnere e riaccendere il proiettore.
- *Se la schermata IMPOSTAZIONI DI RETE DEL PROIETTORE non appare nel browser web, premere i tasti Ctrl+F5 per aggiornare il browser web (o svuotare la cache).*
- *Questo dispositivo utilizza "JavaScript" e "Cookies" e il browser dovrebbe essere impostato per supportare queste funzioni. Il metodo di impostazione varia a seconda della versione del browser. Si prega di fare riferimento ai file di guida e alle altre informazioni fornite nel software.*

Preparazione prima dell'uso

Prima di iniziare le operazioni sul browser, connettere il proiettore a un cavo LAN reperibile in commercio. (→ pagina 133)
Potrebbe non essere possibile eseguire operazioni con un browser che utilizza un server proxy, a seconda del tipo di server proxy e del metodo di impostazione utilizzato. Sebbene il tipo di server proxy rappresenti un fattore, è possibile che voci che sono effettivamente state impostate non vengano visualizzate in base all'efficacia della cache, e i contenuti impostati dal browser potrebbero non essere riflessi nel funzionamento. Si consiglia di non utilizzare un server proxy se è possibile evitarlo.

Gestione dell'indirizzo per l'utilizzo tramite un browser

Per quanto riguarda l'indirizzo effettivo inserito come indirizzo oppure inserito nella colonna dell'URL quando il proiettore viene utilizzato tramite un browser, il nome host può essere utilizzato così com'è quando il nome host corrispondente all'indirizzo IP del proiettore è stato registrato nel server del nome dominio da un amministratore di rete, oppure il nome host corrispondente all'indirizzo IP del proiettore è stato impostato nel file "HOSTS" del computer in uso.

Esempio 1: quando il nome host del proiettore è stato impostato su "pj.nec.co.jp", l'accesso alle impostazioni di rete si ottiene specificando
http://pj.nec.co.jp/index.html
per l'indirizzo o la colonna immissione dell'URL.

Esempio 2: Quando l'indirizzo IP del proiettore è "192,168.73.1", l'accesso alle impostazioni di rete si ottiene specificando
http://192.168.73.1/index.html
per l'indirizzo o la colonna d'immissione dell'URL.

REGOLAZIONE DEL PROIETTORE

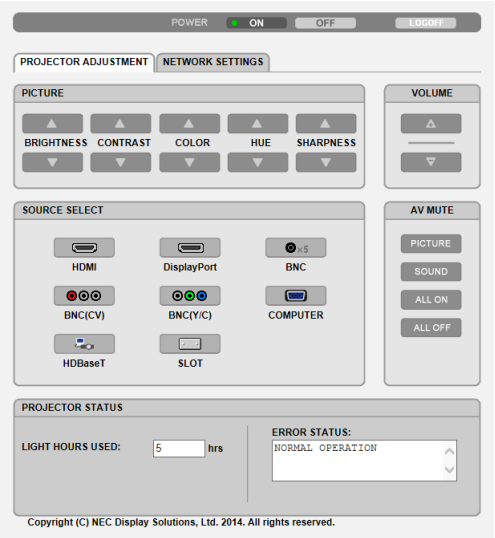

ALIMENTAZIONE: consente di controllare l'alimentazione del proiettore.
ACCESO..... L'alimentazione è accesa.
SPENTO..... L'alimentazione è spenta.

VOLUME: Non può essere utilizzato per questo dispositivo.

AV-MUTE: consente di controllare la funzione di tacitazione del proiettore.
PICTURE ON..... Consente di tacitare il video.
PICTURE OFF..... Consente di annullare la tacitazione del video.
SOUND ON ..... Non può essere utilizzato per questo dispositivo.
SOUND OFF ..... Non può essere utilizzato per questo dispositivo.
ALL ON ..... Consente di tacitare le funzioni video.
ALL OFF..... Consente di annullare la tacitazione delle funzioni video.

REGOLAZIONE IMMAGINE: consente di controllare la regolazione video del proiettore.

LUMINOSITÀ ▲..... Consente di aumentare il valore di regolazione della luminosità.

LUMINOSITÀ ▼..... Consente di ridurre il valore di regolazione della luminosità.

CONTRASTO ▲ ..... Consente di aumentare il valore di regolazione del contrasto.

CONTRASTO ▼ ..... Consente di ridurre il valore di regolazione del contrasto.

COLORE ▲ ..... Consente di aumentare il valore di regolazione del colore.

COLORE ▼ ..... Consente di ridurre il valore di regolazione del colore.

TONALITÀ ▲..... Consente di aumentare il valore di regolazione della tonalità.

TONALITÀ ▼..... Consente di ridurre il valore di regolazione della tonalità.

INTENSITÀ ▲..... Consente di aumentare il valore di regolazione dell'intensità.

INTENSITÀ ▼..... Consente di ridurre il valore di regolazione dell'intensità.

- Le funzioni controllabili variano in base al segnale immesso nel proiettore. (→ pagina 76, 77)

SELEZIONE FONTE: consente di commutare il connettore d'ingresso del proiettore.

HDMI ..... Consente di passare al connettore HDMI IN.

DisplayPort ..... Consente di passare a DisplayPort IN.

BNC ..... Consente di passare all'ingresso video BNC.

BNC(V.COM) ..... Consente di passare all'ingresso video BNC (V.COM).

BNC(Y/C) ..... Consente di passare all'ingresso video BNC (Y/C).

COMPUTER ..... Consente di passare al connettore COMPUTER 1 IN.

HDBaseT..... Passare all'ingresso immagine inviato da un dispositivo di trasmissione che supporti la trasmissione HDBaseT.

SLOT..... Il proiettore passa all'ingresso video dalla scheda opzionale quando una scheda opzionale (venduta separatamente) è in dotazione.

STATO DEL PROIETTORE: consente di visualizzare la condizione del proiettore.

ORE DI LUCE UTILIZZATE .....Consente di visualizzare il numero di ore di utilizzo del modulo luce.

ERROR STATUS.....Consente di visualizzare lo stato degli errori che si verificano all'internodel proiettore.

LOG SPENTO: disconnessione del proiettore e ritorno alla schermata di autenticazione (schermata LOGON).

IMPOSTAZIONI DI RETE

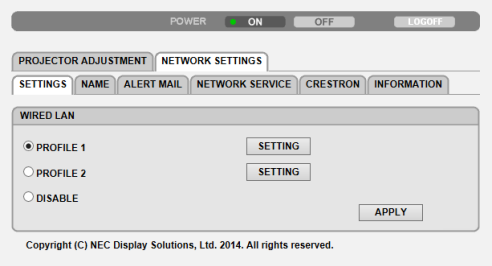

• IMPOSTAZIONI

CABLATO

IMPOSTAZIONE	Impostare per LAN cablata.
APPLICARE	Applicare le impostazioni alla rete LAN cablata.
PROFILO 1/PROFILO 2	È possibile definire due impostazioni per la connessione LAN cablata. Selezionare PROFILO 1 o PROFILO 2.
DISABILITA	Spegnere la connessione LAN cablata
DHCP ACCESO	Assegnare automaticamente al proiettore indirizzo IP, subnet mask e gateway dal server DHCP.
DHCP SPENTO	Impostare indirizzo IP, subnet mask e gateway per il proiettore assegnati dall'amministratore di rete.
INDIRIZZO IP	Impostare l'indirizzo IP della rete collegata al proiettore.
SUBNET MASK	Impostare il numero di subnet mask della rete collegata al proiettore.
GATEWAY	Impostare il gateway predefinito della rete collegata al proiettore.
DNS AUTOMATICO ACCESO	Il server DHCP assegnerà automaticamente l'indirizzo IP del server DNS collegato al proiettore.
DNS AUTOMATICO SPENTO	Impostare l'indirizzo IP del server DNS collegato al proiettore.

• NOME

NOME PROIETTORE	Inserire un nome per il proiettore in modo che il computer sia in grado di identificarlo. Il nome del proiettore deve essere composto da un massimo di 16 caratteri. SUGGERIMENTO: il nome del proiettore non è modificato neppure quando si seleziona [AZZERA] dal menu.
NOME HOST	Inserire il nome host della rete collegata al proiettore. Il nome host deve essere composto da un massimo di 15 caratteri.
NOME DOMINIO	Inserire il nome dominio della rete collegata al proiettore. Il nome del dominio deve essere composto da un massimo di 60 caratteri.

• AVVISO POSTA

AVVISO POSTA	Questa opzione consente di notificare al computer i messaggi di errore via e-mail quando si utilizza la rete LAN cablata. Mettendo un segno di spunta si attiva la funzione Avviso posta. Togliendo il segno di spunta la funzione Avviso posta viene disattivata. Esempio di un messaggio inviato dal proiettore: Subject: [Projector] Projector Information THE COOLING FAN HAS STOPPED. [INFORMATION] PROJECTOR NAME: PX602UL Series LIGHT HOURS USED: 0000[H]
INDIRIZZO MITTENTE	Inserire l'indirizzo del mittente.
NOME SERVER SMTP	Inserire il nome del server SMTP da collegare al proiettore.
INDIRIZZO DESTINATARIO 1, 2, 3	Inserire l'indirizzo del destinatario. È possibile inserire fino a tre indirizzi.
POSTA DI PROVA	Inviare una posta di prova per verificare se le impostazioni sono corrette o meno *NOTA:* • *Se si esegue un test, potrebbe non essere possibile ricevere un avviso posta. Se ciò dovesse accadere, verificare che le impostazioni di rete siano corrette.* • *Se si è inserito un indirizzo errato, si potrebbe non ricevere un Avviso posta. Se ciò dovesse accadere, verificare che l'indirizzo del destinatario sia corretto.*
SAVE	Fare clic su questo tasto per salvare le proprie impostazioni nella memoria del proiettore.

• SERVIZIO DI RETE

PASSWORD PJLink	Impostare una password per PJLink*. La password deve essere composta da un massimo di 32 caratteri. Non dimenticare la password. Tuttavia, se si dimentica la password, consultare il proprio rivenditore.
PASSWORD HTTP	Impostare una password per il server HTTP. La password deve essere composta da un massimo di 10 caratteri. Quando viene impostata una password, verrà richiesto il nome utente (arbitrario) e la password durante il LOGON.
AMX BEACON	Attivare o disattivare la rilevazione da AMX Device Discovery durante la connessione alla rete supportata dal sistema di controllo AMX's NetLinx. *SUGGERIMENTO:* *Quando si utilizza un dispositivo che supporta AMX Device Discovery, l'intero sistema di controllo AMX NetLinx riconoscerà il dispositivo e scaricherà il modulo Device Discovery Module appropriato da un server AMX.* *Mettendo un segno di spunta si abilita l'individuazione del proiettore da AMX Device Discovery.* *Togliendo il segno di spunta l'individuazione del proiettore da AMX Device Discovery viene disabilitata.*
Extron XTP	Impostare per collegare questo proiettore al trasmettitore Extron XTP. Selezionare [ACCESO] abiliterà la connessione con il trasmettitore XTP. Selezionare [SPENTO] disabiliterà la connessione con il trasmettitore XTP.

NOTA: se si dimentica la password, rivolgersi al proprio rivenditore.

*Cos'è PJLink?
PJLink è una standardizzazione di protocollo usata per controllare i proiettori di diversi produttori. Questo protocollo standard è stato stabilito dalla Japan Business Machine and Information System Industries Association (JBMIA) nel 2005.
Il proiettore supporta tutti i comandi di PJLink Classe 1.
L'impostazione di PJLink non sarà modificata neppure utilizzando [AZZERA] dal menu.

CRESTRON

• ROOMVIEW per la gestione dal computer.

DISABILITA	Disabilita ROOMVIEW.
ABILITA	Abilita ROOMVIEW.

• CRESTRON CONTROL per la gestione dal controller.

DISABILITA	Disabilita CRESTRON CONTROL.
ABILITA	Abilita CRESTRON CONTROL.
INDIRIZZO IP	Impostare l'indirizzo IP del SERVER CRESTRON.
IP ID	Impostare l'indirizzo IP ID del SERVER CRESTRON.

• INFORMAZIONE

LAN CABLATA	Mostra un elenco delle impostazioni della connessione LAN cablata.
AGGIORNA	Riflette le impostazioni una volta cambiate.

SUGGERIMENTO: le impostazioni CRESTRON sono richieste solo per l'utilizzo con CRESTRON ROOMVIEW.
Per ulteriori informazioni, visitare http://www.crestron.com

4. Proiezione multi schermo

❶ Cosa può essere fatto utilizzando la proiezione multi schermo

Questo proiettore può essere usato singolarmente o in unità multiple per una proiezione multi schermo.
Presenteremo qui un esempio di proiezione utilizzando due schermi.

Caso 1

Utilizzo di un singolo proiettore per proiettare due tipi di video contemporaneamente
[PIP/PICTURE PER IMMAGINE]

Caso 2

Utilizzo di quattro proiettori (risoluzione: WUXGA) per proiettare video con risoluzione a 2560 × 1600 pixel
[COPERTURA]

Caso 1. Utilizzo di un singolo proiettore per proiettare due tipi di video [PIP/PICTURE PER IMMAGINE]

Esempio di connessione e immagine di proiezione

Nel caso di [IMMAGINE PER IMMAGINE]

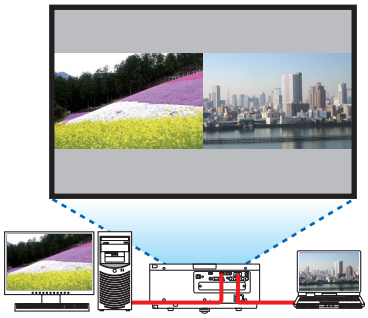

Nel caso di [PIP]

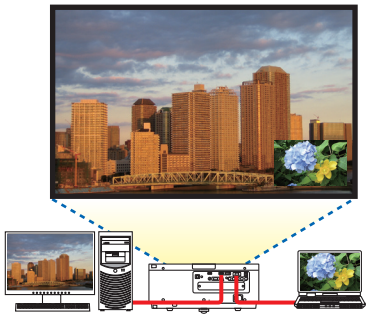

Operazioni del menu a schermo

Visualizzare la schermata [DISPLAY] → [PIP/PICTURE PER IMMAGINE] → [MODO] sul menu a schermo e selezionare [PIP] o [IMMAGINE PER IMMAGINE].
Per i dettagli, si rimanda a “4-2 Visualizzazione contemporanea di due immagini” (→ pagina 52)

Caso 2. Utilizzo di quattro proiettori (risoluzione: WUXGA) per proiettare video con risoluzione a 2560 × 1600 pixel [COPERTURA]

Esempio di connessione e immagine di proiezione

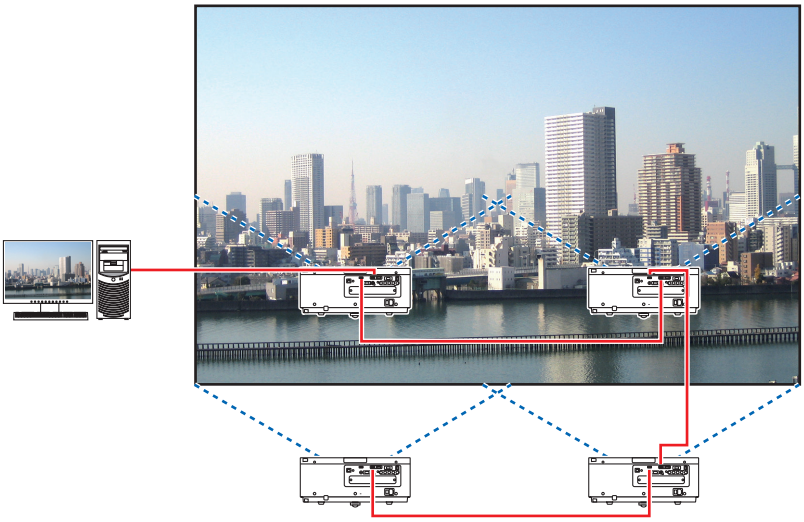

Operazioni del menu a schermo

1 ***Quattro video simili vengono visualizzati quando vengono proiettati quattro proiettori.***

Richiedere al rivenditore autorizzato la regolazione della posizione di proiezione di ciascun proiettore.

2 *Azionare il menu a schermo utilizzando i rispettivi quattro proiettori per dividere l'immagine in quattro parti.*

Visualizzare la schermata [DISPLAY] → [MULTI SCHERMO] → [IMPOSTAZIONE IMMAGINE] sul menu a schermo e selezionare [COPERTURA].

(1) Nella schermata di impostazione del numero delle unità orizzontali, selezionare [2 UNITÀ]. (numero di unità nella direzione orizzontale)

(2) Nella schermata di impostazione del numero delle unità verticali, selezionare [2 UNITÀ]. (numero di unità nella direzione verticale)

(3) Nella schermata per l'impostazione dell'ordine orizzontale, selezionare [1a UNITÀ] o [2a UNITÀ].

(osservare le schermate, quella a sinistra è la [1a UNITÀ] mentre quella a destra è la [2a UNITÀ])

(4) Nella schermata per l'impostazione dell'ordine verticale, selezionare la [1a UNITÀ] o la [2a UNITÀ].

(osservare le schermate, quella in alto è la [1a UNITÀ] mentre quella in basso è la [2a UNITÀ])

3 *Regolare lo spostamento dell'obiettivo di ciascun proiettore per ottimizzare i bordi dello schermo.*

Per l'ottimizzazione, regolare utilizzando [DISPLAY] → [SFUMATURA MARGINE] sul menu a schermo per ogni proiettore.

Per i dettagli, si rimanda a "4-3 Visualizzazione di un'immagine utilizzando [SFUMATURA MARGINE]".

(→ pagina 56)

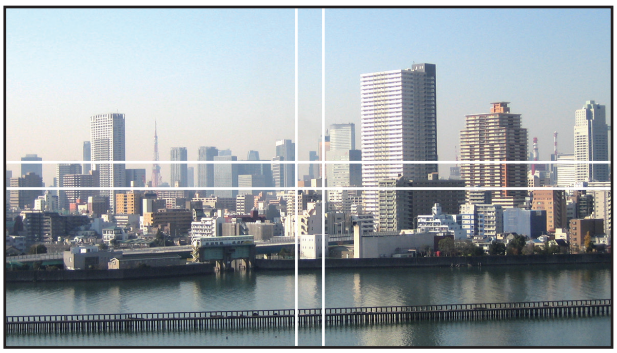

Cosa notare quando si installano i proiettori

- Lasciare 1 m o più di spazio tra i proiettori quando questi sono installati fianco a fianco, in modo che le ventole di aspirazione e di scarico dei proiettori non siano ostruite. Inoltre, lasciare uno spazio di almeno 30 cm tra la ventola d'aria/di scarico e la parete. Quando la presa d'aria e la bocchetta di scarico sono ostruite, la temperatura all'interno del proiettore aumenterà e ciò potrebbe causare un malfunzionamento.

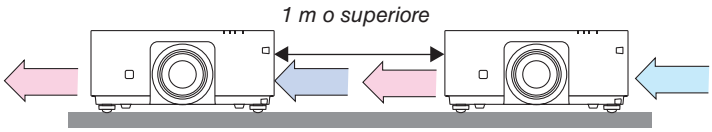

- Due proiettori possono essere impilati uno un cima all'altro (impostazione PILA). (→ pagina 138) Non tentare di impilare direttamente tre o più proiettori. Quando i proiettori sono impilati uno sopra l'altro, potrebbero cadere, causando danni o errori.

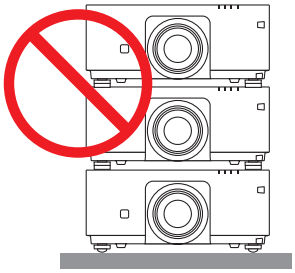

- Esempio di installazione quando si utilizzano 3 o più proiettori
  La seguente installazione è raccomandata quando si installa una combinazione di 3 o più proiettori per una proiezione multi schermo.
  [Esempio di installazione]

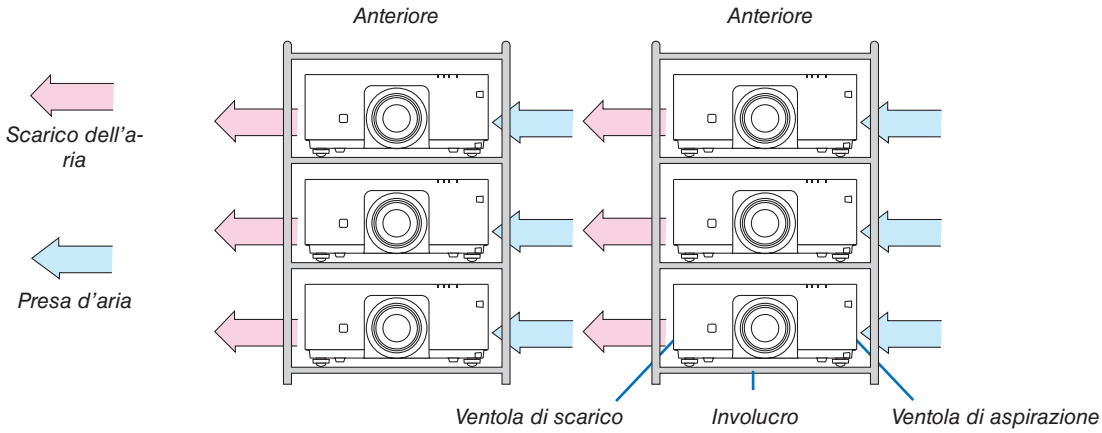

⚠ AVVERTENZA

Rivolgersi al rivenditore autorizzato per i servizi di installazione speciale, come il montaggio del proiettore al soffitto. Non eseguire mai l'installazione autonomamente. Il proiettore potrebbe cadere e causare lesioni. Utilizzare un involucro robusto che possa sostenere il peso del proiettore per l'installazione. Non impilare i proiettori direttamente uno sopra l'altro.

NOTA:

- *Per il campo della distanza di proiezione, fare riferimento all'Appendice "Distanza di proiezione e dimensioni schermo". (→ pagina 153)*

❷ Visualizzazione contemporanea di due immagini

Il proiettore ha una funzione che consente di vedere due diversi segnali simultaneamente. Ci sono due modi: modo immagine nell'immagine (PIP) e modo immagine per immagine (IMMAGINE PER IMMAGINE).
La proiezione video nella prima schermata display è nota come il display principale mentre il video di proiezione che viene richiamato in seguito è chiamato il display secondario.
Selezionare la funzione di proiezione su [DISPLAY] → [PIP/PICTURE PER IMMAGINE] → [MODO] sul menu a schermo (l'impostazione predefinita di fabbrica al momento della spedizione è PIP). (→ pagina 85)

- Uno schermo singolo viene proiettato quando l'alimentazione viene attivata.

Funzione Immagine nell'immagine (PIP)

Un piccolo display secondario viene visualizzato all'interno del display principale.

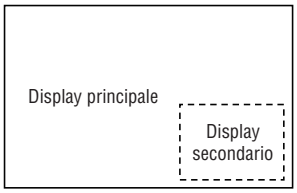

Il display secondario può essere impostato e regolato come segue. (→ pagina 86)

- Selezionare se visualizzare il display secondario nell'angolo in alto a destra, in alto a sinistra, in basso a destra o in basso a sinistra dello schermo (la dimensione del display secondario può essere selezionata e la posizione può essere ottimizzata)
- Commutare il display principale con il display secondario

Funzione immagine per immagine (IMMAGINE PER IMMAGINE)

Visualizzare il display principale e il display secondario fianco a fianco.

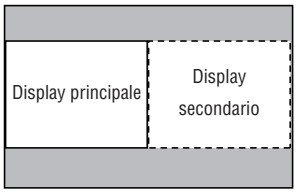

Il display principale e il display secondario possono essere impostati e regolati come segue. (→ pagina 86)

- Selezione del bordo del display (rapporto) del display principale e del display secondario
- Commutare il display principale e il display secondario

I terminali di ingresso che possono essere usati per la schermata principale e la schermata secondaria.

La schermata principale e la schermata secondaria possono fornire i seguenti terminali in entrata.

- Il display principale e il display secondario supportano segnali del computer fino a WUXGA@60HzRB.

		Display secondario o ulteriore display							
		HDMI	DisplayPort	BNC	BNC(V.COM)	BNC(Y/C)	COMPUTER	HDBaseT	SLOT
Display principale	HDMI	No		Yes	Yes	Yes	Yes	No	No
	DisplayPort			Yes	Yes	Yes	Yes		
	BNC	Yes	Yes	No			No	Yes	Yes
	BNC(V.COM)	Yes	Yes				Yes	Yes	Yes
	BNC(Y/C)	Yes	Yes				Yes	Yes	Yes
	COMPUTER	Yes	Yes	No	Yes	Yes	No	Yes	Yes
	HDBaseT	No		Yes	Yes	Yes	Yes	No	No
	SLOT	No		Yes	Yes	Yes	Yes	No	No

NOTA:

- *Alcuni segnali possono non essere visibili, a seconda della risoluzione.*

Proiezione di due schermate

1. ***Premere il tasto MENU per visualizzare il menu a schermo e selezionare [DISPLAY] → [PIP/PICTURE PER IMMAGINE].***

Ciò consente di visualizzare la schermata [PIP/PICTURE PER IMMAGINE] sul menu a schermo.

2. ***Selezionare [INGRESSO SOSTITUTIVO] utilizzando i tasti ▼/▲, quindi premere il tasto ENTER.***

   Ciò consente di visualizzare la schermata [INGRESSO SOSTITUTIVO].

3. ***Selezionare il segnale di ingresso utilizzando i tasti ▼/▲, quindi premere il tasto ENTER.***

La schermata [PIP] (IMMAGINE IN IMMAGINE) o [IMMAGINE PER IMMAGINE] impostata su [MODO] viene proiettata. (→ pagina 85)

- *Quando il nome del segnale viene visualizzato in grigio, questo significa che non può essere selezionato.*
- *Il segnale può essere selezionato anche premendo il tasto PIP/FREEZE sul telecomando.*

4. ***Premere il tasto MENU.***

   Il menu a schermo scomparirà.

5. ***Quando si ritorna in modalità a schermo singolo, visualizzare ancora una volta la schermata [PIP/PICTURE PER IMMAGINE] e selezionare [SPENTO] nella schermata [INGRESSO SOSTITUTIVO] del passaggio 3.***

SUGGERIMENTO:

- *Durante la proiezione a schermata doppia, se l'ingresso selezionato non è supportato dalla schermata secondaria, la schermata secondaria apparirà come una schermata nera.*

Commutazione del display principale con il display secondario e viceversa

1. ***Premere il tasto MENU per visualizzare il menu a schermo e selezionare [DISPLAY] → [PIP/PICTURE PER IMMAGINE].***

Ciò consente di visualizzare la schermata [PIP/PICTURE PER IMMAGINE] sul menu a schermo.

2. ***Selezionare [SCAMBIO IMMAGINE] utilizzando i tasti ▼/▲, quindi premere il tasto ENTER.***

Visualizzare la schermata per il cambio delle posizioni del display.

3. ***Selezionare [ACCESO] utilizzando il tasto ▼, quindi premere il tasto ENTER.***

Il video del display principale passerà a quello del display secondario.

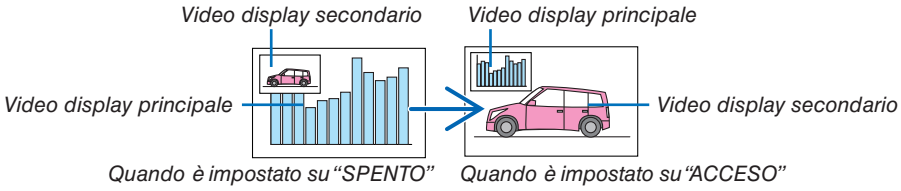

Il segnale d'uscita dal terminale HDMI OUT non cambia anche se le posizioni del display vengono commutate.

4. ***Premere il tasto MENU.***

Il menu a schermo scomparirà.

Limitazioni

- Le seguenti operazioni sono disponibili solo per il display principale.
  - Regolazioni visive
  - Ingrandimento / riduzione video utilizzando i tasti D-ZOOM/ZOOM +/– parziali.

    Tuttavia, ingrandimento / riduzione dipendono dal contorno impostato in [IMMAGINE PER IMMAGINE].
  - MODO TEST
- Le seguenti operazioni sono disponibili sia per il display principale sia per il display secondario. Queste operazioni non possono essere applicate individualmente.
  - Cancellazione momentanea del video
  - Pausa video
- [PIP/PICTURE PER IMMAGINE] non può essere usata quando viene visualizzato un video 3D.
- Quando si utilizza la funzione [PIP/PICTURE PER IMMAGINE], è possibile usare [DIDASCALIE CHIUSE] e [CONTRASTO DINAMICO].
- [PIP/PICTURE PER IMMAGINE] non può essere usata quando il segnale di ingresso ha una risoluzione di 1920 × 1200 o superiore.
- Il terminale HDMI OUT è dotato di una funzione ripetitore. La risoluzione di uscita è limitata dalla massima risoluzione del monitor collegato e del proiettore.

❸ Visualizzazione di un'immagine utilizzando [SFUMATURA MARGINE]

Un video ad alta risoluzione può essere proiettato su uno schermo ancora più grande combinando proiettori multipli sulla sinistra, sulla destra, in alto e in basso.
Questo proiettore è dotato di una "funzione SFUMATURA MARGINE" che rende i limiti (bordi) dello schermo di proiezione indistinguibili.

NOTA:
- *Per le distanze di proiezione del proiettore, fare riferimento a "Distanza di proiezione e dimensione schermo" a pagina 153.*
- *Prima di eseguire la funzione sfumatura margine, posizionare il proiettore nella posizione corretta in modo che l'immagine diventi quadrata nella dimensione appropriata, quindi eseguire le regolazioni ottiche (spostamento obiettivo, messa a fuoco e zoom).*
- *Regolare la luminosità di ciascun proiettore usando il tasto [REGOLAZ.] in [MODO LUCE]. Dopo aver regolato la luminosità, è possibile mantenere il livello di luminosità impostato attivando il modo [LUMINOSITA COSTANTE]. Inoltre, utilizzare [RIF. BILANCIAMENTO BIANCO] per regolare [CONTRASTO] e [LUMINOSITÀ].*

Prima di spiegare l'uso della funzione sfumatura margine

Questa sezione illustra il caso per "Esempio: posizionamento di due proiettori fianco a fianco". Come mostrato, l'immagine proiettata sulla sinistra viene indicata come "Proiettore A" e l'immagine proiettata sulla destra viene indicata come "Proiettore B". Salvo diversamente specificato d'ora in poi, la parola "proiettore" è utilizzata per indicare sia A che B.

Esempio: posizionamento di due proiettori fianco a fianco

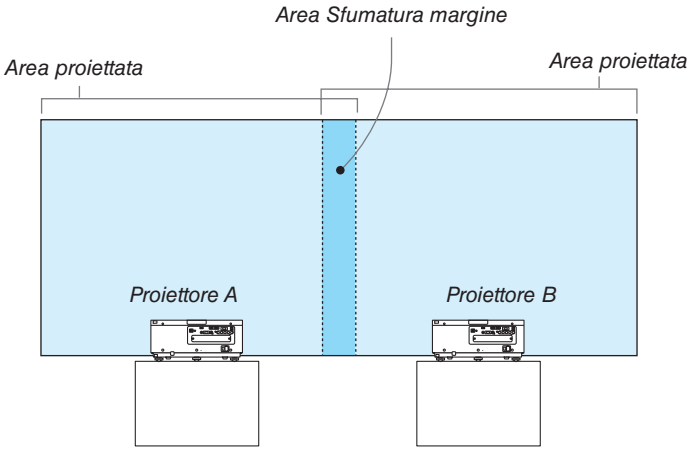

Preparazione:
- Accendere il proiettore e visualizzare un segnale.
- Quando si eseguono impostazioni o regolazioni usando il telecomando, abilitare [ID DI CONTROLLO] in modo da non attivare gli altri proiettori. (→ pagina 105)

Impostazione della sovrapposizione di schermi di proiezione

① Abilitare [SFUMATURA MARGINE].

1. ***Premere il tasto MENU.***

   Il menu verrà visualizzato.

2. ***Selezionare [SFUMATURA MARGINE].***

   Verrà visualizzata la schermata [SFUMATURA MARGINE]. Allineare il cursore con [MODO], quindi premere il tasto ENTER. Verrà visualizzata la schermata di modo.

3. ***Selezionare [MODO] → [ACCESO], quindi premere il tasto ENTER.***

   Ciò abilita la funzione Sfumatura margine. Le seguenti voci del menu sono disponibili:
   [ALTO], [BASSO], [SINISTRA], [DESTRA] e [LIVELLO NERO]

4. ***Selezionare [DESTRA] per il proiettore A e [SINISTRA] per il proiettore B.***

   Premere il tasto ENTER.

   Le seguenti voci sono disponibili:
   [CONTROLLO], [CONTRASSEGNO], [CAMPO] e [POSIZIONE]

5. Selezionare [CONTROLLO] → [ACCESO], quindi premere il tasto ENTER.

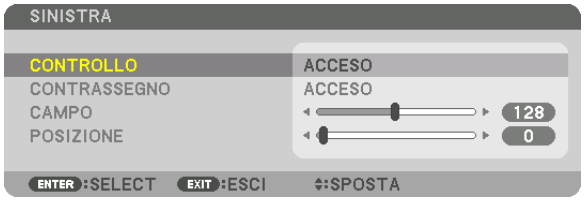

Ogni [ALTO], [BASSO], [SINISTRA], [DESTRA] e [LIVELLO NERO] ha i propri [CONTROLLO], [CONTRASSEGNO], [CAMPO] e [POSIZIONE].

- *Per il proiettore A, impostare [CONTROLLO] per [ALTO], [SINISTRA] e [BASSO] su [SPENTO]. In modo simile per il proiettore B, impostare [CONTROLLO] per [ALTO], [DESTRA] e [BASSO] su [SPENTO].*

② Regolare [CAMPO] e [POSIZIONE] per determinare un area di limiti sovrapposti delle immagini proiettate da ciascuno dei proiettori.

L'attivazione di [CONTRASSEGNO] visualizzerà i contrassegni in magenta e verde.
Il contrassegno magenta è utilizzato per [CAMPO] e quello verde per [POSIZIONE].

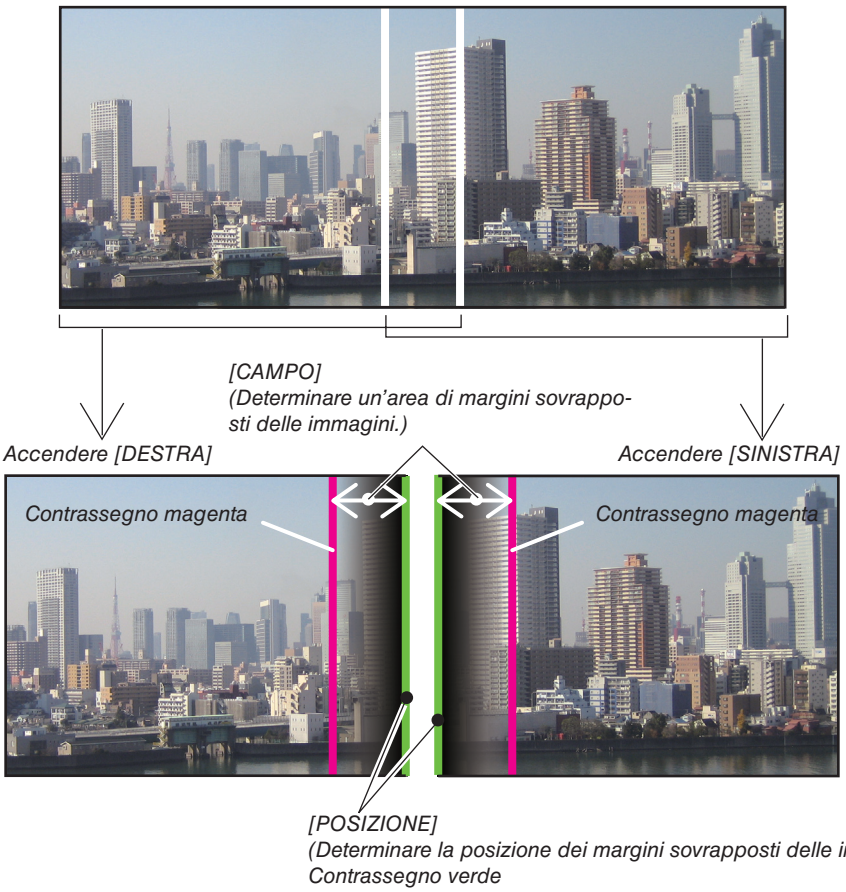

* I 2 schermi sono separati nel diagramma a scopo illustrativo.

1 Regolare [CAMPO].

Usare il tasto ◀ o ▶ per regolare l'area sovrapposta.

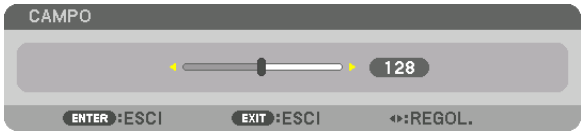

SUGGERIMENTO:

- *Regolare per sovrapporre il contrassegno di un proiettore con il contrassegno dell'altro proiettore.*

2 Regolare [POSIZIONE].

Usare il tasto ◀ o ▶ per allineare un bordo con l'altro bordo delle immagini sovrapposte.

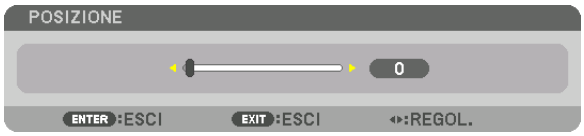

SUGGERIMENTO:

- *Durante la visualizzazione di un segnale con una risoluzione differente, eseguire la funzione sfumatura margine dall'inizio.*
- *L'impostazione di [CONTRASSEGNO] non verrà salvata e ritornerà su [SPENTO] quando il proiettore viene spento.*
- *Per visualizzare o nascondere il contrassegno quando il proiettore è in funzione, accendere o spegnere [CONTRASSEGNO] dal menu.*

Regolazione del livello nero

Questo consente di regolare il livello nero dell'area sovrapposta e dell'area non sovrapposta del multi schermo (SFUMATURA MARGINE).
Regolare il livello di luminosità se si nota che la differenza è troppo grande.

NOTA:
Questa funzione è abilitata solo quando [MODO] è acceso.
L'area di regolazione varia a seconda di quali combinazioni di [ALTO], [BASSO], [SINISTRA] e [DESTRA] sono attivate.

Esempio: regolazione del livello nero quando si posizionano due proiettori fianco a fianco

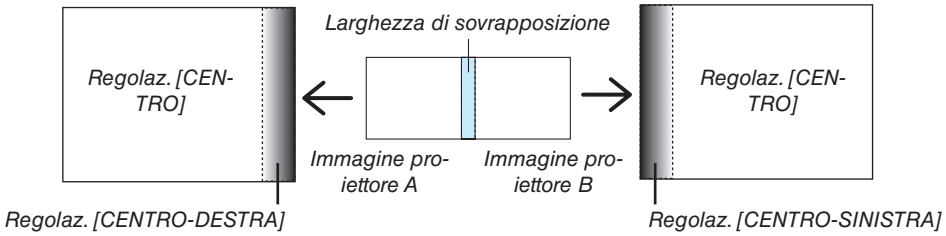

1. ***Accendere [MODO]***
2. ***Selezionare [LIVELLO NERO] e premere il tasto ENTER.***
   La schermata passerà alla schermata di regolazione del livello nero.

3. ***Utilizzare il tasto ▼ o ▲ per selezionare una voce e utilizzare ◀ o ▶ per regolare il livello nero.***
   Eseguire questa operazione per l'altro proiettore, se necessario.

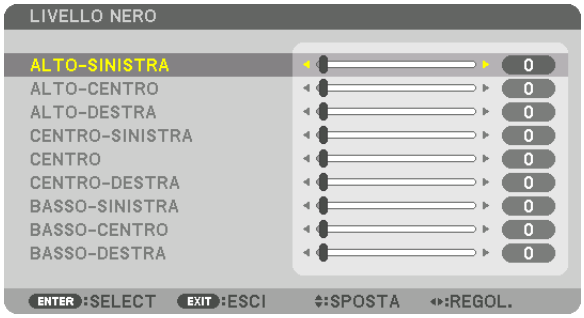

Porzioni segmentate in 9 parti per la regolazione livello nero

Il proiettore centrale

Questa funzione regola il livello di luminosità delle porzioni segmentate in 9 parti per il proiettore centrale e delle porzioni segmentate in 4 parti per il proiettore in basso a sinistra, come mostrato di seguito.

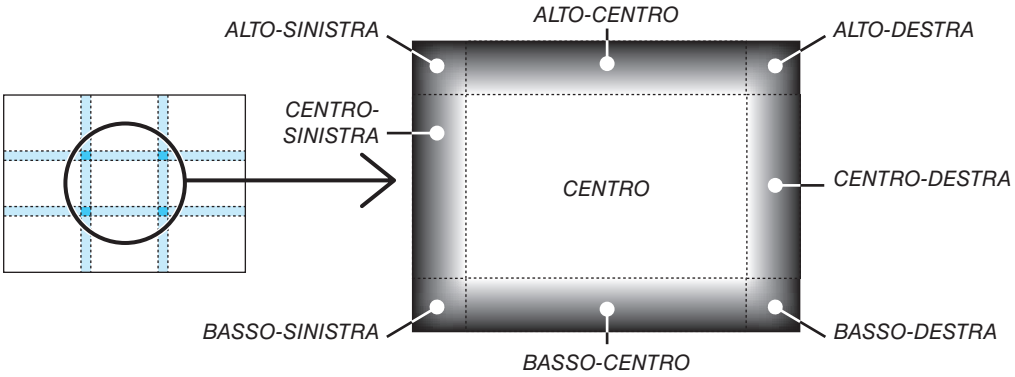

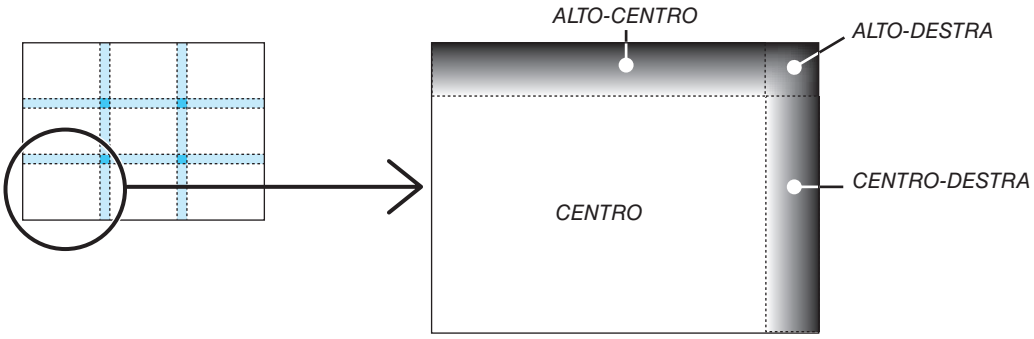

SUGGERIMENTO:

- *Il numero di schermi di divisione del livello nero (fino a un massimo di nove divisioni) cambia a seconda del numero delle posizioni della sfumatura margine selezionate (alto, basso, sinistra, destra). Inoltre, quando le estremità alta/bassa e sinistra/destra sono selezionate, compare la schermata di divisione angolare.*
- *La larghezza della sfumatura margine è la larghezza impostata nel campo e l'angolo è formato dalla zona di intersezione dalle estremità alta/bassa o sinistra/destra.*
- *Il [LIVELLO NERO] può essere regolato solo per ottenere una maggiore luminosità.*

5. Utilizzo del menu a schermo

❶ Utilizzo dei menu

NOTA: il menu sullo schermo potrebbe non essere visualizzato correttamente a seconda del segnale di ingresso e dell'impostazione del proiettore.

1. Premere il tasto MENU sul telecomando o sull'involucro del proiettore per visualizzare il menu.

NOTA: i comandi come ENTER, EXIT, ▲▼, ◀▶ in basso mostrano i tasti disponibili per le proprie operazioni.

2. Premere i tasti ◀▶ sul telecomando o sull'involucro del proiettore per visualizzare il sottomenu.

3. Premere il tasto ENTER sul telecomando o sull'involucro del proiettore per evidenziare la voce in alto o la prima scheda.

4. Premere i tasti ▲▼ sul telecomando o sull'involucro del proiettore per selezionare la voce che si desidera regolare o impostare.

È possibile utilizzare i tasti ◀▶ sul telecomando o sull'involucro del proiettore per selezionare la scheda desiderata.

5. Premere il tasto ENTER sul telecomando o sull'involucro del proiettore per visualizzare la finestra del sottomenu.

6. Regolare il livello oppure attivare/disattivare la voce selezionata utilizzando i tasti ▲▼◀▶ sul telecomando o sull'involucro del proiettore.

Le modifiche rimangono memorizzate fino alla regolazione successiva.

7. Ripetere i passaggi 2-6 per regolare una voce aggiuntiva o premere il tasto EXIT sul telecomando o sull'involucro del proiettore per uscire dal display del menu.

NOTA: quando viene visualizzato un menu o un messaggio, alcune righe di informazioni possono andare perse, a seconda del segnale o delle impostazioni.

8. Premere il tasto MENU per chiudere il menu.

Per ritornare al menu precedente, premere il tasto EXIT.

❷ Elementi del menu

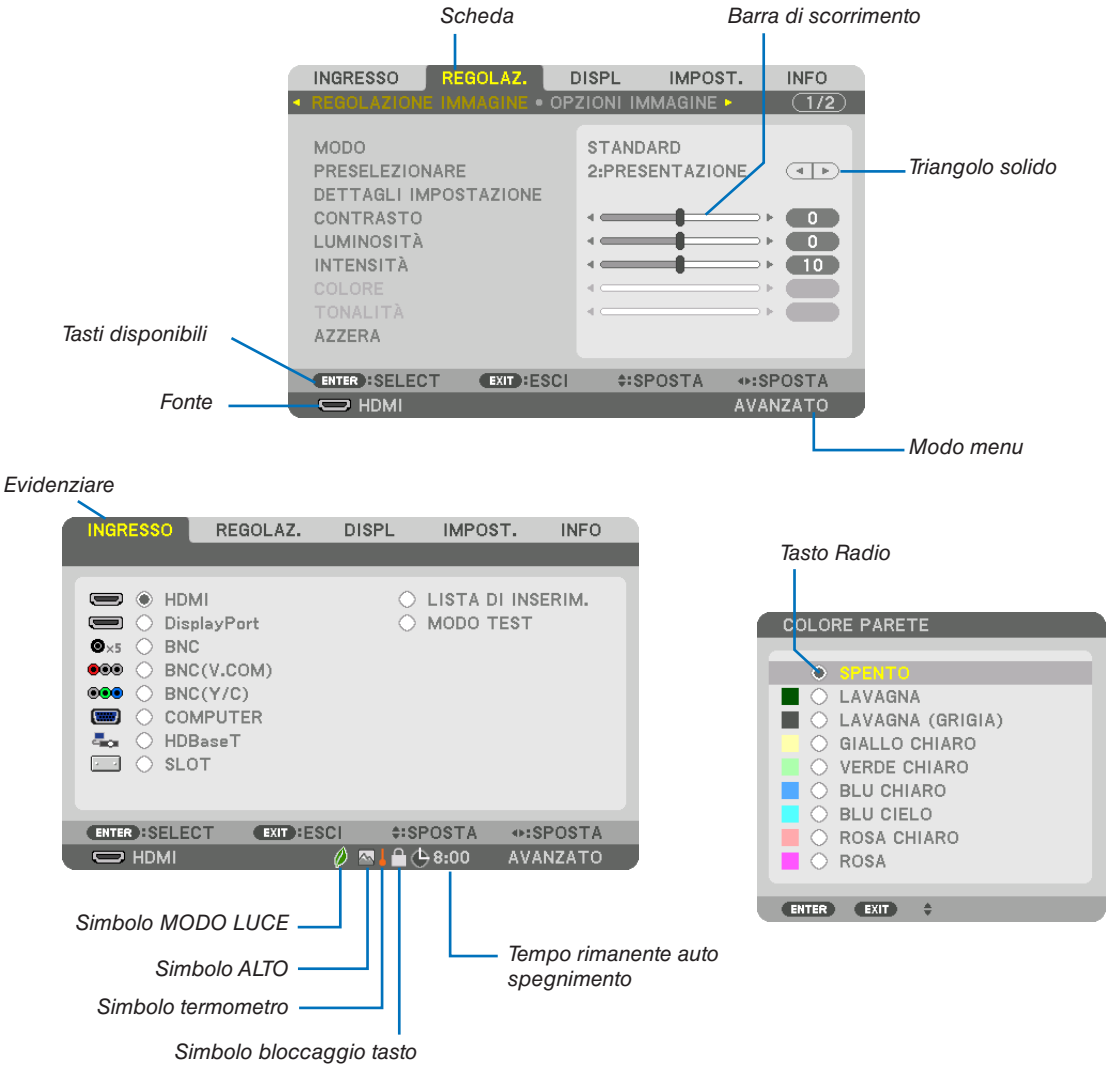

Le finestre dei menu o le finestre di dialogo contengono solitamente le seguenti voci:

Evidenziare ..... Indica il menu o la voce selezionata.

Triangolo solido ..... Indica che sono disponibili altre scelte. Un triangolo evidenziato indica che la voce è attiva.

Scheda..... Indica un gruppo di funzioni in una finestra di dialogo. La selezione di una qualunque scheda porta la relativa pagina in primo piano.

Tasto radio ..... Utilizzare questo tasto rotondo per selezionare un'opzione nella finestra di dialogo.

Fonte..... Indica la fonte attualmente selezionata.

Modo menu ..... Indica l'attuale modo menu: BASE o AVANZATO.

Tempo rimanente auto spegnimento..... Indica il tempo rimanente nei casi in cui è preimpostato [AUTO SPEGNIMENTO].

Barra di scorrimento..... Indica l'impostazione o la direzione della regolazione.

Simbolo MODO LUCE ..... Indica che è impostato il [MODO LUCE].

Simbolo bloccaggio tasto ..... Indica che è attivato il [BLOCCO PANN. CONTR.].

Simbolo termometro ..... Indica che il [MODO LUCE] è stato impostato forzatamente sul modo [ECO] poiché la temperatura interna è troppo alta.

Simbolo ALTO..... Indica che il [MODO VENTILATORE] è impostato sul modo [ALTO].

❸ Elenco delle voci dei menu

• Le voci di base del menu sono indicate da un area ombreggiata.

A seconda della fonte di ingresso, alcune opzioni del menu non sono disponibili.

Voce menu				Default	Opzioni
INGRESSO	HDMI			*	
	DisplayPort			*	
	BNC			*	
	BNC(V.COM)			*	
	BNC(Y/C)			*	
	COMPUTER			*	
	HDBaseT				
	SLOT				
	LISTA DI INSERIM.				
	MODO TEST				
REGOLAZ.	REGOLAZIONE IMMAGINE	MODO		STANDARD	STANDARD, PROFESSIONALE
		PRESELEZIONARE		*	ALTA LUMIN., PRESENTAZIONE, VIDEO, FILM, GRAFICO, sRGB, DICOM SIM.
		DETTAGLI IMPOSTAZIONE	GENERALE		
			RIF.	*	ALTA LUMIN., PRESENTAZIONE, VIDEO, FILM, GRAFICO, sRGB, DICOM SIM.
			CORREZIONI GAMMA*1		DINAMICO, NATURALE, DETTAGLI NERI
			DIMENSIONI SCHERMO*2	*	GRANDE, MEDIO, PICCOLO
			TEMPERATURA COLORE*3	*	
			CONTRASTO DINAMICO	*	SPENTO, ACCESO
			Brilliant Color	*	SPENTO, MEDIO, ALTO
			MODO IMMAGINE	*	FERMA, IN MOVIMENTO
			BLANCIAMENTO BIANCO		
			CONTRASTO R	0	
			CONTRASTO G	0	
			CONTRASTO B	0	
			LUMINOSITÀ R	0	
			LUMINOSITÀ G	0	
			LUMINOSITÀ B	0	
			CORREZIONE COLORI		
			ROSSO	0	
			VERDE	0	
			BLU	0	
			GIALLO	0	
			MAGENTA	0	
			CIANO	0	
		CONTRASTO		50	
		LUMINOSITÀ		50	
		INTENSITÀ		10	
		COLORE		50	
		TONALITÀ		0	
		AZZERA			
	OPZIONI IMMAGINE	OROLOGIO		*	
		FASE		*	
		ORIZZONTALE		*	
		VERTICALE		*	
		MASCHERAMENTO		*	ALTO, BASSO, SINISTRA, DESTRA
		SCANSIONE MAGGIORE		AUTO	AUTO, 0[%], 5[%], 10[%]
		RAPPORTO ASPETTO		AUTO	(COMPUTER) AUTO, 4:3, 5:4, 16:9, 15:9, 16:10, ORIGINALE
				AUTO	(COMPONENT/VIDEO/S-VIDEO) AUTO, 4:3, LETTERBOX, SCHERMO PANOR., ZOOM
				AUTO	(COMPONENT/VIDEO/S-VIDEO) AUTO, FINESTRA 4:3, LETTERBOX, SCHERMO PANOR., PIENO
		RISOLUZIONE INPUT		*	–
	VIDEO	RIDUZIONE RUMORE	RIDUZ. RUMORE CASUALE	SPENTO	SPENTO, BASSO, MEDIO, ALTO
			RIDUZIONE RONZIO	SPENTO	SPENTO, BASSO, MEDIO, ALTO
			RIDUZ. RUM. DI BLOCCO	SPENTO	SPENTO, BASSO
		DEINTERLACCIAMENTO		NORMALE	NORMALE, IN MOVIMENTO, FERMO
		AUMENTO DEL CONTRASTO	MODO	AUTO	SPENTO, AUTO, NORMALE
			AUMENTO		
		TIPO SEGNALE		AUTO	AUTO, RGB, COMPONENT
		LIVELLO VIDEO		AUTO	AUTO, NORMALE, MIGLIORATO, SUPER BIANCO
	IMPOSTAZIONI 3D	FORMATO		AUTO	AUTO, SPENTO(2D), SEQUENZA DI INQUADRATURA, FIANCO A FIANCO(METÀ), FIANCO A FIANCO(COMP), ALTO E BASSO, INQUADR. ALTERNATIVA, ALTERNATIVA LINEA
		INVERTI S/D		SPENTO	SPENTO, ACCESO

* L'asterisco (*) indica che l'impostazione predefinita varia secondo il segnale.
*1 La voce [CORREZIONI GAMMA] è disponibile quando è selezionata una voce diversa da [DICOM SIM.] per [RIF.].
*2 La voce [DIMENSIONI SCHERMO] è disponibile quando è selezionato [DICOM SIM.] per [RIF.].
*3 Quando [PRESENTAZIONE] o [ALTA LUMIN.] è selezionato in [RIF.], la [TEMPERATURA COLORE] non è disponibile.

Voce menu					Default	Opzioni
DISPLAY	PIP/ PICTURE PER IMMAGINE	INGRESSO SOSTITUTIVO				SPENTO, HDMI, DisplayPort, BNC, BNC(V.COM), BNC(Y/C), COMPUTER, HDBaseT, SLOT
		MODO			PIP	PIP, IMMAGINE PER IMMAGINE
		SCAMBIO IMMAGINE			SPENTO	SPENTO, ACCESO
		IMPOSTAZIONE PIP	POSIZIONE DI AVVIO		ALTO-SINISTRA	ALTO-SINISTRA, ALTO-DESTRA, BASSO-SINISTRA, BASSO-DESTRA
			POSIZIONE ORIZZONTALE			
			POSIZIONE VERTICALE			
			DIMENSIONE		MEDIO	GRANDE, MEDIO, PICCOLO
		BORDO				
	CORREZIONE GEOMETRICA	TRAPEZIO	ORIZZONTALE			
			VERTICALE			
			INCLINAZIONE			
			RAPPORTO DI PROIEZIONE			
		CORREZIONE ANGOLARE				ALTO-SINISTRA, ALTO-CENTRO, ALTO-DESTRA, CENTRO-SINISTRA, CENTRO-DESTRA, BASSO-SINISTRA, BASSO-CENTRO, BASSO-DESTRA
		ANGOLO ORIZZONTALE				ALTO-SINISTRA, ALTO-CENTRO, ALTO-DESTRA, CENTRO-SINISTRA, CENTRO-DESTRA, BASSO-SINISTRA, BASSO-CENTRO, BASSO-DESTRA
		ANGOLO VERTICALE				ALTO-SINISTRA, ALTO-CENTRO, ALTO-DESTRA, CENTRO-SINISTRA, CENTRO-DESTRA, BASSO-SINISTRA, BASSO-CENTRO, BASSO-DESTRA
		EFFETTO CUSCINO				ALTO, BASSO, SINISTRA, DESTRA
		STRUMENTO PC			SPENTO	SPENTO, 1, 2, 3
		AZZERA				
	SFUMATURA MARGINE	MODO			SPENTO	SPENTO, ACCESO
		ALTO	CONTROLLO		ACCESO	SPENTO, ACCESO
			CONTRASSEGNO		ACCESO	SPENTO, ACCESO
			CAMPO			
			POSIZIONE			
		BASSO	CONTROLLO		ACCESO	SPENTO, ACCESO
			CONTRASSEGNO		ACCESO	SPENTO, ACCESO
			CAMPO			
			POSIZIONE			
		SINISTRA	CONTROLLO		ACCESO	SPENTO, ACCESO
			CONTRASSEGNO		ACCESO	SPENTO, ACCESO
			CAMPO			
			POSIZIONE			
		DESTRA	CONTROLLO		ACCESO	SPENTO, ACCESO
			CONTRASSEGNO		ACCESO	SPENTO, ACCESO
			CAMPO			
			POSIZIONE			
		LIVELLO NERO	ALTO-SINISTRA			
			ALTO-CENTRO			
			ALTO-DESTRA			
			CENTRO-SINISTRA			
			CENTRO			
			CENTRO-DESTRA			
			BASSO-SINISTRA			
			BASSO-CENTRO			
			BASSO-DESTRA			
	MULTI SCHERMO	BLANCIAMENTO BIANCO	MODO		SPENTO	SPENTO, ACCESO
			CONTRASTO BIANCO			
			CONTRASTO R			
			CONTRASTO G			
			CONTRASTO B			
			LUMINOSITÀ BIANCO			
			LUMINOSITÀ R			
			LUMINOSITÀ G			
			LUMINOSITÀ B			
		IMPOSTAZIONE IMMAGINE	MODO		SPENTO	SPENTO, ZOOM, COPERTURA
			ZOOM	ZOOM ORIZZONTALE		
				ZOOM VERTICALE		
				POSIZIONE ORIZZONTALE		
				POSIZIONE VERTICALE		
			COPER-TURA	LARGHEZZA		1 UNITÀ, 2 UNITÀ, 3 UNITÀ, 4 UNITÀ
				ALTEZZA		1 UNITÀ, 2 UNITÀ, 3 UNITÀ, 4 UNITÀ
				POSIZIONE ORIZZONTALE		1a UNITÀ, 2a UNITÀ, 3a UNITÀ, 4a UNITÀ
				POSIZIONE VERTICALE		1a UNITÀ, 2a UNITÀ, 3a UNITÀ, 4a UNITÀ

Voce menu				Default	Opzioni
IMPOST.	MENU	LINGUA		ITALIANO	ENGLISH, DEUTSCH, FRANÇAIS, ITALIANO, ESPAÑOL, SVENSKA, 日本語
					DANSK, PORTUGUÊS, ČEŠTINA, MAGYAR, POLSKI, NEDERLANDS, SUOMI
					NORSK, TÜRKÇE, РУССКИЙ, عربي, Ελληνικά, 中文, 한국어
					ROMÂNĂ, HRVATSKA, БЪЛГАРСКИ, INDONESIA, हिन्दी, ไทย, ئۇيغۇر, 繁體中文
		SELEZIONE COLORE		COLORE	COLORE, MONOCROMATICO
		DISPLAY INGRESSO		ACCESO	SPENTO, ACCESO
		DISPLAY MESSAGGIO		ACCESO	SPENTO, ACCESO
		DISPLAY ID		ACCESO	SPENTO, ACCESO
		MESSAGGIO DI AVVISO 3D		ACCESO	SPENTO, ACCESO
		ORA DISPLAY		AUTO 45 SEC.	MANUALE, AUTO 5 SEC., AUTO 15 SEC., AUTO 45 SEC.
	INSTALLA-ZIONE	POSIZIONAMENTO		AUTO	AUTO, SCRIVANIA ANTERIORE, SOFFITTO POSTERIORE, SCRIVANIA POSTERIORE, SOFFITTO ANTERIORE
		TIPO SCHERMO		LIBERO	LIBERO, SCHERMO 4:3, SCHERMO 16:9, SCHERMO 16:10
		COLORE PARETE		SPENTO	SPENTO, LAVAGNA, LAVAGNA (GRIGIA), GIALLO CHIARO, VERDE CHIARO, BLU CHIARO, BLU CIELO, ROSA CHIARO, ROSA
		MODO VENTILATORE		AUTO	AUTO, ALTO
		MODO LUCE	MODO LUCE	NORMALE	NORMALE, ECO1, ECO2
			LUMINOSITA COSTANTE	SPENTO	SPENTO, ACCESO
			REGOLAZ.		20–100%
		RIF. BLANCIAMENTO BIANCO	CONTRASTO R		
			CONTRASTO G		
			CONTRASTO B		
			LUMINOSITÀ R		
			LUMINOSITÀ G		
			LUMINOSITÀ B		
			UNIFORMITÀ R		
			UNIFORMITÀ B		
		OCCHIALI 3D		DLP® Link	DLP® Link, ALTRI

Voce menu								Default	Opzioni
IMPOST.	CONTROLLO	STRU-MENTI	MODALITÀ AMMINISTRA-TORE	MODO MENU				AVANZATO	AVANZATO, BASE
				NON SALVARE VALORI DI IMPOSTAZIONE				SPENTO	SPENTO, ACCESO
				NUOVA PASSWORD					
				CONFERMA PASSWORD					
			TIMER PROGRAMMA	ABILITA				SPENTO	SPENTO, ACCESO
				IMPOSTA-ZIONI	MODI-FICA	ATTIVA			SPENTO, ACCESO
						GIORNO			DOM, LUN, MAR, MER, GIO, VEN, SAB, LUN-VEN, LUN-SAB, TUTTI I GIORNI
						ORA			
						FUNZIONE			ALIMENTAZIONE, INGRESSO, MODO LUCE
						IMPOSTAZIONI AVANZATE			
						ALIMENTA-ZIONE			SPENTO, ACCESO
						INGRESSO			HDMI, DisplayPort, BNC, BNC(V.COM), BNC(Y/C), COMPUTER, HDBaseT, SLOT
						MODO LUCE			NORMALE, ECO1, ECO2
						RIPETI			SPENTO, ACCESO
					CANCELLA				
					UP				
					DOWN				
					INDIETRO				
			IMPOSTAZIONI DATA E ORA	IMPO-STAZIONI FUSO ORARIO	GMT				-12:00, -11:30, -11:00, -10:30, -10:00, -09:30, -09:00, -08:30, -08:00, -07:30, -07:00, -06:30, -06:00, -05:30, -05:00, -04:30, -04:00, -03:30, -03:00, -02:30, -02:00, -01:30, -01:00, -00:30, 00:00, +00:30, +01:00, +01:30, +02:00, +02:30, +03:00, +03:30, +04:00, +04;30, +05:00, +05:30, +06:00, +06:30, +07:00, +07:30, +08:00, +08:30, +09:00, +09:30, +10:00, +10:30, +11:00, +11:30, +12:00, +12:30, +13:00
				IMPO-STAZIONI DATA E ORA	DATA MM/GG/AAAA				
					ORA HH:MM				
					INTERNET TIME SERVER				SPENTO, ACCESO
					INDIRIZZO IP				
					AGGIORNA				
				IMPOSTA-ZIONI ORA LEGALE	ABILITA				SPENTO, ACCESO
					MESE(AVVIO)				1, 2, 3, 4, 5, 6, 7, 8, 9, 10, 11, 12
					GIORNO(AVVIO)				PRIMA SETTIMANA, SECONDA SETTIMANA, TERZA SETTIMANA, QUARTA SETTIMANA, ULTIMA SETTIMANA
									DOM, LUN, MAR, MER, GIO, VEN, SAB
					ORARIO(AVVIO)				
					MESE(USCITA)				1, 2, 3, 4, 5, 6, 7, 8, 9, 10, 11, 12
					GIORNO(USCITA)				PRIMA SETTIMANA, SECONDA SETTIMANA, TERZA SETTIMANA, QUARTA SETTIMANA, ULTIMA SETTIMANA
									DOM, LUN, MAR, MER, GIO, VEN, SAB
					ORARIO(USCITA)				
					DIFFERENZA ORARIO				+01:00, +00:30, -00:30, -01:00
			MOUSE						(Nota) Non può essere usato per questo dispositivo.
		BLOCCO PANN. CONTR.						SPENTO	SPENTO, ACCESO
		SICUREZZA						SPENTO	SPENTO, ACCESO
		VELOCITÀ DI COMUNICAZ.						38400bps	4800bps, 9600bps, 19200bps, 38400bps, 115200bps
		ID DI CONTROLLO		NUMERO ID CONTROLLO				1	1–254
				ID DI CONTROLLO				SPENTO	SPENTO, ACCESO
		SENSORE REMOTO						ANTERIORE/ POSTERIORE	ANTERIORE/POSTERIORE, ANTERIORE, POSTERIORE, HDBase-T

Voce menu					Default	Opzioni
IMPOST.	IMPOSTAZIONI DI RETE	LAN CABLATA	PROFILI			DISABILITA, PROFILO 1, PROFILO 2
			DHCP			SPENTO, ACCESO
			INDIRIZZO IP			192,168.0,10
			SUBNET MASK			255,255.255,0
			GATEWAY			192,168.0,1
			DNS AUTOMATICO			SPENTO, ACCESO
			CONFIGURAZIONE DNS			
			RICONNETTERE			
		NOME PROIETTORE	NOME PROIETTORE			Serie PX602UL
		DOMINIO	NOME HOST			necpj
			NOME DOMINIO			
		AVVISO POSTA	AVVISO POSTA			SPENTO, ACCESO
			NOME HOST			
			NOME DOMINIO			
			INDIRIZZO MITTENTE			
			NOME SERVER SMTP			
			INDIRIZZO DESTINATARIO 1			
			INDIRIZZO DESTINATARIO 2			
			INDIRIZZO DESTINATARIO 3			
			POSTA DI PROVA			
		SERVIZIO DI RETE	SERVER HTTP			NUOVA PASSWORD
						CONFERMA PASSWORD
			PJLink			NUOVA PASSWORD
						CONFERMA PASSWORD
			AMX BEACON		SPENTO	SPENTO, ACCESO
			CRESTRON	ROOMVIEW		SPENTO, ACCESO
				CRESTRON CONTROL		ABILITA, CONTROLLER IP ADDRESS, IP ID
			Extron XTP		SPENTO	SPENTO, ACCESO
	OPZIONI FONTE	AUTOALLINEAMENTO			NORMALE	SPENTO, NORMALE, FINE
		SISTEMA A COLORI	BNC(VIDEO)		AUTO	AUTO, 3.58NTSC, 4.43NTSC, PAL, PAL-M, PAL-N, PAL60, SECAM
			BNC(Y/C)		AUTO	AUTO, 3.58NTSC, 4.43NTSC, PAL, PAL-M, PAL-N, PAL60, SECAM
		SELEZ. INGR. PREDEF.			ULTIMO	ULTIMO, AUTO, HDMI, DisplayPort, BNC, BNC(V.COM), BNC(Y/C), COMPUTER, HDBaseT, SLOT
		DIDASCALIE CHIUSE			SPENTO	SPENTO, DIDASCALIA1, DIDASCALIA2, DIDASCALIA3, DIDASCALIA4, TESTO1, TESTO2, TESTO3, TESTO4
		SFONDO IMMAGINI			BLU	BLU, NERO, LOGO
	OPZIONI ALIMENTAZIONE	MODO DI ATTESA			NORMALE	NORMALE, ATTESA DI RETE
		ACC. DIR. ATT.			SPENTO	SPENTO, ACCESO
		ACC. AUT. ATT.			SPENTO	SPENTO, HDMI, DisplayPort, COMPUTER, HDBaseT, SLOT
		SPEGNIM. AUTOM. ATT.			1:00	SPENTO, 0:05, 0:10, 0:15, 0:20, 0:30, 1:00
		AUTO SPEGNIMENTO			SPENTO	SPENTO, 0:30, 1:00, 2:00, 4:00, 8:00, 12:00, 16:00
		SLOT ALIMENTAZIONE	PROIETTORE ACCESO		ACCESO	SPENTO, ACCESO
			PROIETTORE ATTESA		ABILITA	DISABILITA, ABILITA
	AZZERA	SEGNALE CORRENTE				
		TUTTI I DATI				
		TUTTI I DATI (INCLUDE ELENCO ENTRATA)				

Voce menu			Default	Opzioni
INFO	TEMPO DI UTILIZZO	ORE DI LUCE UTILIZZATE		
		RISPARMIO TOTALE DI CO2		
	FONTE(1)	TERMINALE IN ENTRATA		
		RISOLUZIONE		
		FREQUENZA ORIZZONTALE		
		FREQUENZA VERTICALE		
		TIPO SINCRONIZZAZIONE		
		POLARITÀ SINCRONIZZ.		
		TIPO DI SCANSIONE		
		NOME FONTE		
		N° ENTRATA		
	FONTE(2)	TIPO SEGNALE		
		TIPO VIDEO		
		PROFONDITÀ BIT		
		LIVELLO VIDEO		
		VELOCITÀ DI COLLEGAMENTO		
		CORSIA DI COLLEGAMENTO		
		FORMATO 3D		
	FONTE(3)	TERMINALE IN ENTRATA		
		RISOLUZIONE		
		FREQUENZA ORIZZONTALE		
		FREQUENZA VERTICALE		
		TIPO SINCRONIZZAZIONE		
		POLARITÀ SINCRONIZZ.		
		TIPO DI SCANSIONE		
		NOME FONTE		
		N° ENTRATA		
	FONTE(4)	TIPO SEGNALE		
		TIPO VIDEO		
		PROFONDITÀ BIT		
		LIVELLO VIDEO		
		VELOCITÀ DI COLLEGAMENTO		
		CORSIA DI COLLEGAMENTO		
		FORMATO 3D		
	LAN CABLATA	INDIRIZZO IP		
		SUBNET MASK		
		GATEWAY		
		MAC ADDRESS		
	VERSION(1)	FIRMWARE		
		DATA		
		SUB-CPU		
	ALTRI	DATA ORA		
		NOME PROIETTORE		
		MODEL NO.		
		SERIAL NUMBER		
		ID DI CONTROLLO (quando [ID DI CONTROLLO] è impostato)		
	HDBaseT	QUALITÀ SEGNALE		
		MODO OPERATIVO		
		STATO COLLEGAMENTO		
		STATO HDMI		

❹ Descrizioni e funzioni del menu [INGRESSO]

HDMI

Questa operazione proietta il video del dispositivo collegato al terminale HDMI IN.

DisplayPort

Questa operazione proietta il video del dispositivo collegato al terminale Display Port IN.

BNC

Questa operazione proietta il video del dispositivo collegato al terminale in entrata video.
(Questa operazione proietta il segnale analogico RGB o il segnale component).

BNC(V.COM)

Questa operazione proietta il video del dispositivo collegato al terminale in entrata video BNC (V.COM).
(Questa operazione proietta il segnale video composito.)

BNC(Y/C)

Questa operazione proietta il video del dispositivo collegato al terminale in entrata video BNC (Y/C).
(Questa operazione proietta il segnale S-Video.)

COMPUTER

Questa operazione proietta il video del dispositivo collegato al terminale COMPUTER 1 IN.
(Questa operazione proietta il segnale analogico RGB o il segnale component).

HDBaseT

Proiezione del segnale HDBaseT o della LAN CABLATA.

SLOT

Consente di proiettare l'immagine tramite la scheda opzionale (venduta separatamente) inserita nello SLOT.

LISTA DI INSERIM.

Visualizza una lista di segnali. Vedi le pagine seguenti.

MODO TEST

Chiude il menu e passa alla schermata modo test.
Seleziona il pattern usando i tasti ◀▶.

Utilizzo della lista di inserimento

Quando viene eseguita qualsiasi regolazione della fonte, tali regolazioni vengono registrate automaticamente nella lista di inserimento. I (valori di regolazione dei) segnali registrati possono essere caricati dalla lista di inserimento ogni volta che è necessario.
Tuttavia, solo un massimo di 100 pattern può essere registrato nella lista di inserimento. Quando sono stati già registrati 100 pattern nella lista di inserimento, compare un messaggio di errore e nessun ulteriore pattern può esser registrato. È dunque necessario cancellare i (valori di regolazione dei) segnali di cui non si ha più bisogno.

Visualizzazione della lista di inserimento

1. ***Premere il tasto MENU.***

   Il menu verrà visualizzato.

2. ***Premere il tasto ◀ o ▶ per selezionare [INGRESSO].***

   Viene visualizzata la lista degli INGRESSI.

3. ***Utilizzare ◀, ▶, ▲, o ▼ per selezionare [LISTA DI INSERIM.] e premere il tasto ENTER.***

   Viene visualizzata la finestra LISTA DI INSERIM.

   Se la finestra LISTA DI INSERIM. non viene visualizzata, commutare il menu su [AVANZATO].

   Per commutare il menu tra [AVANZATO] e [BASE], selezionare [IMPOST.] → [CONTROLLO] → [STRUMENTI] → [MODALITÀ AMMINISTRATORE] → [MODO MENU]. (→ pagina 99)

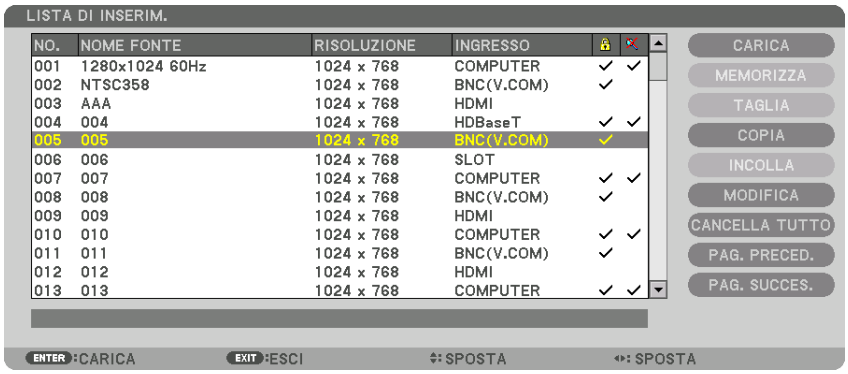

Immissione del segnale attualmente proiettato nella lista di inserimento [MEMORIZZA]

1. ***Premere il tasto ▲ o ▼ per selezionare un numero qualsiasi.***
2. ***Premere il tasto ◀ o ▶ per selezionare [MEMORIZZA], quindi premere il tasto ENTER.***

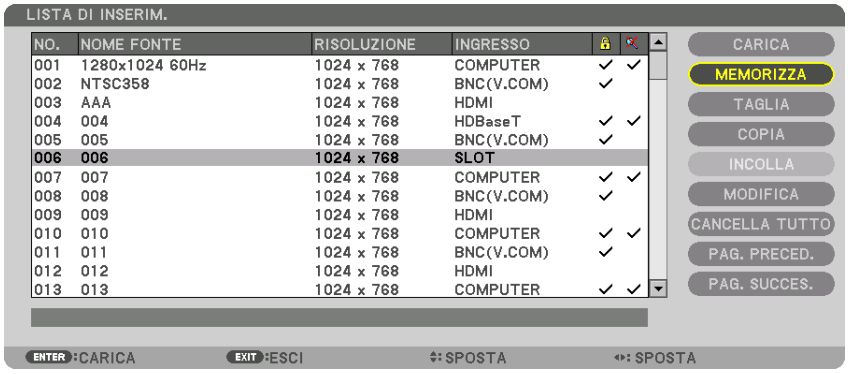

Richiamo di un segnale da una lista di inserimento [CARICA]

Premere il tasto ▲ o ▼ per selezionare un segnale, quindi premere il tasto ENTER.

Modifica di un segnale dalla lista di inserimento [MODIFICA]

1. ***Premere il tasto ▲ o ▼ per selezionare un segnale che si desidera modificare.***
2. ***Premere il tasto ◀, ▶, ▲ o ▼ per selezionare [MODIFICA], quindi premere il tasto ENTER.***

   Viene visualizzata la finestra Modifica.

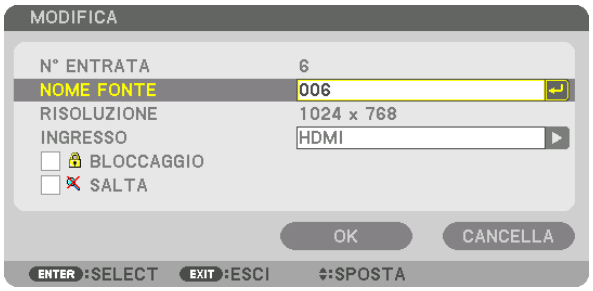

NOME FONTE	Immettere il nome di un segnale. Si possono utilizzare fino a 18 caratteri alfanumerici.
INGRESSO	Il terminale in entrata può essere modificato. La commutazione tra HDMI/DisplayPort/BNC/BNC (V.COM)/BNC (Y/C)/Computer/HDBaseT/SLOT è possibile.
BLOCCAGGIO	Impostare in modo che il segnale selezionato non possa essere eliminato quando si esegue [CANCELLA TUTTO]. Le modifiche apportate dopo l'esecuzione di BLOCCAGGIO non possono essere salvate.
SALTA	Impostare in modo che il segnale selezionato venga saltato durante la ricerca automatica.

3. ***Impostare le voci di cui sopra e selezionare [OK], quindi premere il tasto ENTER.***

NOTA: il terminale in entrata non può essere modificato all'attuale segnale proiettato.

Taglio di un segnale dalla lista di inserimento [TAGLIA]

1. ***Premere il tasto ▲ o ▼ per selezionare un segnale che si desidera cancellare.***
2. ***Premere il tasto ◀, ▶, ▲ o ▼ per selezionare [TAGLIA], quindi premere il tasto ENTER.***

   Il segnale verrà eliminato dalla lista di inserimento e verrà visualizzato negli appunti in basso nella lista di inserimento.

NOTA:
- *Il segnale attualmente proiettato non può essere cancellato.*
- *Quando viene selezionato il segnale bloccato, esso sarà visualizzato in grigio, ad indicare che non è disponibile.*

SUGGERIMENTO:
- *I dati negli appunti possono essere trasferiti nella lista di inserimento.*
- *I dati negli appunti non saranno persi dopo la chiusura della lista di inserimento.*

Copiare e incollare un segnale dalla lista di inserimento [COPIA] / [INCOLLA]

1. ***Premere il tasto ▲ o ▼ per selezionare un segnale che si desidera copiare.***
2. ***Premere il tasto ◀, ▶, ▲ o ▼ per selezionare [COPIA], quindi premere il tasto ENTER.***

   Il segnale copiato verrà visualizzato negli appunti nella parte bassa della lista di inserimento.
3. ***Premere il tasto ◀ o ▶ per passare alla lista.***
4. ***Premere il tasto ▲ o ▼ per selezionare un segnale.***
5. ***Premere il tasto ◀, ▶, ▲ o ▼ per selezionare [INCOLLA], quindi premere il tasto ENTER.***

   I dati negli appunti saranno incollati nel segnale.

Eliminazione di tutti i segnali della lista di inserimento [CANCELLA TUTTO]

1. ***Premere il tasto ◀, ▶, ▲, o ▼ per selezionare [CANCELLA TUTTO], quindi premere il tasto ENTER.***

   Viene visualizzato il messaggio di conferma.
2. ***Premere il tasto ◀ o ▶ per selezionare [YES], quindi premere il tasto ENTER.***

NOTA: il segnale bloccato non può essere cancellato.

❺ Descrizioni e funzioni del menu [REGOLAZ.]

[REGOLAZIONE IMMAGINE]

[MODO]

Questa funzione consente di determinare come salvare le impostazioni per [DETTAGLI IMPOSTAZIONE] di [PRESELEZIONARE] per ogni ingresso.

STANDARD ..... Consente di salvare le impostazioni per ogni voce di [PRESELEZIONARE] (Preselezionare da 1 a 7)

PROFESSIONALE... Consente di salvare tutte le impostazioni della [REGOLAZIONE IMMAGINE] per ogni ingresso.

NOTA:
- *Quando [MODO TEST] viene visualizzato, [MODO] non può essere selezionato.*

[PRESELEZIONARE]

Questa funzione consente di selezionare le impostazioni ottimizzate per l'immagine proiettata.
È possibile regolare il tono neutro per giallo, ciano o magenta.
Sono disponibili sette preselezioni di fabbrica ottimizzate per i diversi tipi di immagini. È inoltre possibile utilizzare [DETTAGLI IMPOSTAZIONE] per selezionare impostazioni regolabili dall'utente che consentono di personalizzare ciascuna gamma o colore.
Le impostazioni possono essere memorizzate da [PRESELEZIONARE 1] a [PRESELEZIONARE 7].

ALTA LUMIN. ..... Consigliato per l'uso in una stanza molto illuminata.

PRESENTAZIONE... Consigliato per creare una presentazione utilizzando un file PowerPoint.

VIDEO ..... Consigliato per la normale visione di programmi televisivi.

IN MOVIMENTO..... Consigliato per i film.

GRAFICO..... Consigliato per la grafica.

sRGB ..... Valori standard di colore

DICOM SIM. ..... Consigliato per il formato di simulazione DICOM.

NOTA:
- *L'opzione [DICOM SIM.] serve soltanto come pratica/riferimento e non dovrebbe essere utilizzata per una diagnosi effettiva.*
- *DICOM sta per Digital Imaging and Communications in Medicine. Si tratta di uno standard sviluppato dalla Società americana di Radiologia (American College of Radiology, ACR) e dall'Associazione nazionale dei produttori elettrici (National Electrical Manufacturers Association, NEMA).*
  Lo standard specifica come i dati delle immagini digitali possono essere spostati da sistema a sistema.
- *La regolazione potrebbe non funzionare a seconda del segnale di ingresso.*

[DETTAGLI IMPOSTAZIONE]

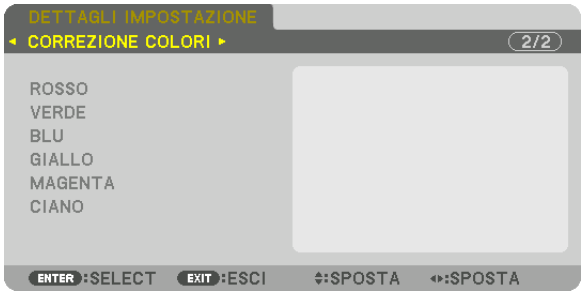

[GENERALE]

Memorizzazione delle impostazioni personalizzate [RIF.]

Questa funzione consente di memorizzare le proprie impostazioni personalizzate da [PRESELEZIONARE 1] a [PRESELEZIONARE 7].
Per prima cosa, selezionare un modo di preselezione base da [RIF.], quindi impostare [CORREZIONI GAMMA] e [TEMPERATURA COLORE].

ALTA LUMIN. ..... Consigliato per l'uso in una stanza molto illuminata.
PRESENTAZIONE... Consigliato per creare una presentazione utilizzando un file PowerPoint.
VIDEO ..... Consigliato per la normale visione di programmi televisivi.
IN MOVIMENTO..... Consigliato per i film.
GRAFICO..... Consigliato per la grafica.
sRGB ..... Valori standard di colore.
DICOM SIM. ..... Consigliato per il formato di simulazione DICOM.

Selezione del modo di correzione gamma [CORREZIONI GAMMA]

Ciascun modo è consigliato per:

DINAMICO ..... Crea un'immagine con elevato contrasto.
NATURALE..... Riproduzione naturale dell'immagine.
DETTAGLI NERI ..... Enfatizza i dettagli nelle aree scure dell'immagine.

NOTA: questa funzione non è disponibile quando [DICOM SIM.] è selezionato per [DETTAGLI IMPOSTAZIONE].

Selezione delle dimensioni dello schermo per DICOM SIM [DIMENSIONI SCHERMO]

Questa funzione effettua le correzioni gamma adatte alle dimensioni schermo.

GRANDE ..... Per dimensioni schermo di 150"
MEDIO ..... Per dimensioni schermo di 100"
PICCOLE..... Per dimensioni schermo di 50"

NOTA: questa funzione è disponibile solo quando [DICOM SIM.] è selezionato per [DETTAGLI IMPOSTAZIONE].

Regolazione della temperatura del colore [TEMPERATURA COLORE]

Questa opzione consente di selezionare la temperatura colore desiderata.
Un valore compreso tra 5000 K e 10500 K può essere specificato in unità di 100 K.

NOTA: quando [PRESENTAZIONE] o [ALTA LUMIN.] sono selezionati in [RIF.], questa funzione non è disponibile.

Regolazione di luminosità e contrasto [CONTRASTO DINAMICO]

Se [ACCESO] è selezionato, il rapporto di contrasto ottimale viene utilizzato in base alla regolazione immagine.

NOTA:
- *A seconda delle condizioni, le impostazioni del proiettore come ad esempio [CONTRASTO DINAMICO] potrebbero non essere selezionabili.*

[Brilliant Color]

Consente di selezionare la luminosità del colore bianco.
La selezione delle opzioni da [MEDIO] a [ALTO] aumenta la luminosità del colore bianco.

NOTA:
- *Se in [Rif.] sono selezionati [Alta LUMIN.] o [PRESENTAZIONE], [BrilliantColor] non può essere modificato.*

Selezione del modo immagine fissa o del modo filmato [MODO IMMAGINE]

Questa funzione consente di selezionare il modo immagine fissa o il modo filmato.

FERMA..... Questo modo è consigliato per immagini fisse.

IN MOVIMENTO..... Questo modo è consigliato per i filmati.

NOTA:
- *Questo modo può non essere disponibile a seconda del segnale di ingresso.*

Regolazione del bilanciamento del bianco [BILANCIAMENTO BIANCO]

Questa funzione consente di regolare il bilanciamento bianco. Il contrasto per ciascun colore (RGB) è usato per regolare il livello del bianco dello schermo; la luminosità per ciascun colore (RGB) è usata per regolare il livello del nero dello schermo.

[CORREZIONE COLORI]

Consente di correggere il colore per tutti i segnali.
Consente di regolare il tono per i colori rosso, verde, blu, giallo, magenta e ciano.

ROSSO	TONALITÀ	Direzione +	Direzione magenta
		Direzione –	Direzione giallo
	SATURAZIO-NE	Direzione +	Vivace
		Direzione –	Debole
VERDE	TONALITÀ	Direzione +	Direzione giallo
		Direzione –	Direzione ciano
	SATURAZIO-NE	Direzione +	Vivace
		Direzione –	Debole
BLU	TONALITÀ	Direzione +	Direzione ciano
		Direzione –	Direzione magenta
	SATURAZIO-NE	Direzione +	Vivace
		Direzione –	Debole
GIALLO	TONALITÀ	Direzione +	Direzione rosso
		Direzione –	Direzione verde
	SATURAZIO-NE	Direzione +	Vivace
		Direzione –	Debole
MAGENTA	TONALITÀ	Direzione +	Direzione blu
		Direzione –	Direzione rosso
	SATURAZIO-NE	Direzione +	Vivace
		Direzione –	Debole

CIANO	TONALITÀ	Direzione +	Direzione verde
		Direzione –	Direzione blu
	SATURAZIO-NE	Direzione +	Vivace
		Direzione –	Debole

[CONTRASTO]

Consente di regolare l'intensità dell'immagine in base al segnale d'ingresso.

[LUMINOSITÀ]

Consente di regolare il livello di luminosità o l'intensità del raster posteriore.

[INTENSITÀ]

Consente di controllare i dettagli dell'immagine.

[COLORE]

Aumenta o diminuisce il livello di saturazione del colore.

[TONALITÀ]

Varia il livello del colore da +/– verde a +/– blu. Il livello rosso viene utilizzato come riferimento.

Segnale di ingresso	CONTRASTO	LUMINOSITÀ	INTENSITÀ	COLORE	TONALITÀ
Sistema RGB di "COMPUTER/Display-Port/HDMI/HDBaseT"	Yes	Yes	Yes	No	No
Sistema COMPONENT di "COMPU-TER/DisplayPort/HDMI/HDBaseT"	Yes	Yes	Yes	Yes	Yes
Video/S-Video composito	Yes	Yes	Yes	Yes	Yes

Yes = regolabile, No = non regolabile

NOTA:

- *Quando [MODO TEST] viene visualizzato, [CONTRASTO], [LUMINOSITÀ], [INTENSITÀ], [COLORE] e [TONALITÀ] non possono essere regolati.*

[AZZERA]

Le impostazioni e le regolazioni per [REGOLAZIONE IMMAGINE] saranno ripristinate ai valori predefiniti, ad eccezione delle seguenti: numeri preselezionati e [RIF.] nella schermata [PRESELEZIONARE].
Le impostazioni e le regolazioni in [DETTAGLI IMPOSTAZIONE] nella schermata [PRESELEZIONARE] che non sono selezionate correntemente non saranno azzerate.

[OPZIONI IMMAGINE]

Regolazione dell'orologio e della fase [OROLOGIO/FASE]

Questa funzione consente di regolare manualmente OROLOGIO e FASE.

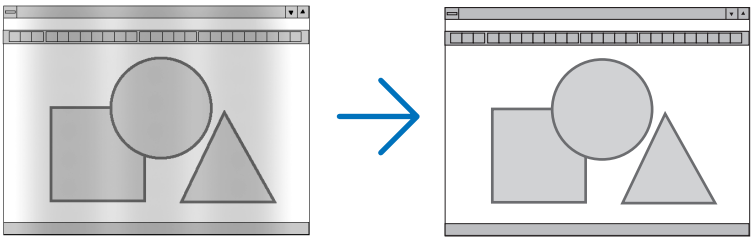

OROLOGIO ..... Usare questa voce per la sintonizzazione di precisione dell'immagine del computer o per rimuovere bande verticali che possono apparire. Questa funzione consente di regolare le frequenze dell'orologio che eliminano le bande orizzontali nell'immagine.

Questa regolazione può essere necessaria quando si collega il computer per la prima volta.

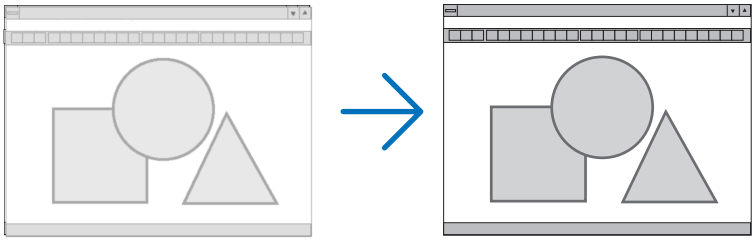

FASE ..... Usare questa voce per regolare la fase dell'orologio o per ridurre il disturbo video, le interferenze dei punti o le interferenze acustiche (crosstalk). (Ciò è evidente quando una parte dell'immagine sembra essere luccicante.)

Usare [FASE] solo dopo aver completato la regolazione [OROLOGIO].

NOTA: le voci [OROLOGIO] e [FASE] sono disponibili solo per i segnali RGB.

Regolazione della posizione orizzontale/verticale [ORIZZONTALE/VERTICALE]

Consente di regolare la posizione dell'immagine in senso orizzontale e verticale.

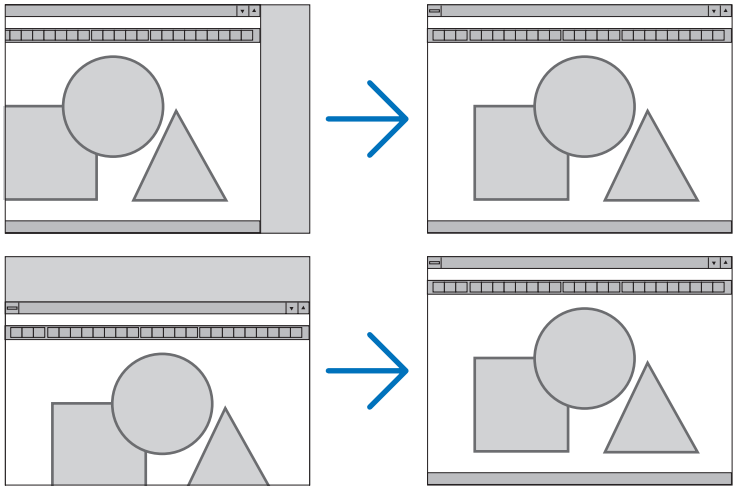

- L'immagine può risultare distorta durante la regolazione di [OROLOGIO] e [FASE]. Questo non è un malfunzionamento.
- Le regolazioni per [OROLOGIO], [FASE], [ORIZZONTALE] e [VERTICALE] verranno memorizzate per il segnale corrente. La volta successiva in cui viene proiettato un segnale con la stessa risoluzione e la stessa frequenza orizzontale e verticale, le regolazioni saranno richiamate e applicate.

  Per cancellare le regolazioni memorizzate, dal menu [AZZERA] si seleziona → [SEGNALE CORRENTE] e si ripristinano le regolazioni.

[MASCHERAMENTO]

Consente di regolare il campo di visualizzazione (mascheramento) sui bordi alto, basso, sinistro e destro del segnale di ingresso.

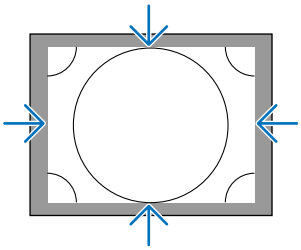

Selezione della percentuale di scansione maggiore [SCANSIONE MAGGIORE]

Selezionare la percentuale di scansione maggiore (Auto, 0%, 5% e 10%) per il segnale.

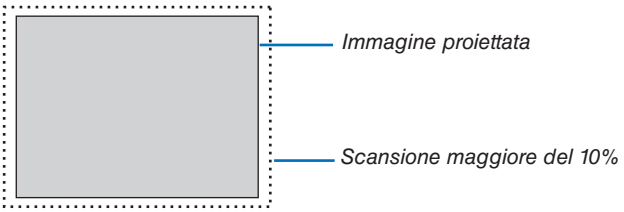

NOTA:
- *La voce [SCANSIONE MAGGIORE] non è disponibile:*
  - quando per [RAPPORTO ASPETTO] è selezionato [ORIGINALE].

Selezione del rapporto di aspetto [RAPPORTO ASPETTO]

Utilizzare questa funzione per selezionare il rapporto aspetto verticale:orizzontale dello schermo.
Selezionare il tipo di schermo (schermo 4:3, schermo 16:9 o schermo 16:10) nelle impostazioni dello schermo prima di impostare il rapporto aspetto. (→ pagina 97)
Il proiettore identifica automaticamente il segnale in ingresso e imposta il rapporto aspetto ottimale.

Per segnale del computer

Per segnali Component/Video/S-Video

Quando il tipo di schermo è impostato su 4:3

Quando il tipo di schermo è impostato su 16:9 o 16:10

Risoluzione		Rapporto aspetto
VGA	640 × 480	4:3
SVGA	800 × 600	4:3
XGA	1024 × 768	4:3
WXGA	1280 × 768	15:9
WXGA	1280 × 800	16:10
HD(FWXGA)	1366 × 768	circa 16:9
WXGA+	1440 × 900	16:10
SXGA	1280 × 1024	5:4
SXGA+	1400 × 1050	4:3
WXGA++	1600 × 900	16:9
UXGA	1600 × 1200	4:3
WSXGA+	1680 × 1050	16:10
FHD(1080P)	1920 × 1080	16:9
WUXGA	1920 × 1200	16:10
WQXGA	2560 × 1600	16:10

Opzioni	Funzione
AUTO	Il proiettore determina automaticamente il segnale di ingresso e lo visualizza nel suo rapporto aspetto. Il proiettore può determinare il rapporto aspetto in maniera errata sulla base del suo segnale. In tal caso, selezionare il giusto rapporto aspetto dai seguenti.
4:3	L'immagine è visualizzata in un rapporto aspetto 4:3.
5:4	L'immagine è visualizzata in un rapporto aspetto 5:4
16:9	L'immagine è visualizzata in un rapporto aspetto 16:9
15:9	L'immagine è visualizzata in un rapporto aspetto 15:9
16:10	L'immagine è visualizzata in un rapporto aspetto 16:10

Opzioni	Funzione
ORIGINALE	Il proiettore visualizza l'immagine corrente nella sua reale risoluzione quando il segnale computer in ingresso ha una risoluzione inferiore o superiore a quella originale del proiettore. (→ pagina 2) Quando il segnale computer in ingresso ha una risoluzione superiore a quella originale del proiettore, sarà visualizzato il centro di un'immagine. 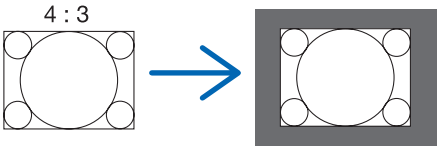
LETTER BOX	L'immagine di un segnale in formato letterbox (16:9) è ugualmente allungata sia orizzontalmente che verticalmente per adattarsi alla dimensione dello schermo. 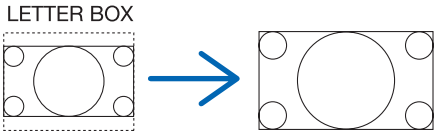
SCHERMO PA-NOR.	L'immagine di un segnale compresso (16:9) viene allungata verso sinistra e verso destra in 16:9. 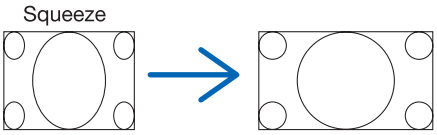
ZOOM	L'immagine di un segnale compresso (16:9) viene allungata a destra e sinistra in 4:3. Alcune parti dell'immagine visualizzata sono tagliate in corrispondenza dei margini sinistro e destro e pertanto non sono visibili.
PIENO	Proiettare a dimensioni schermo intero.

SUGGERIMENTO:

- *La posizione dell'immagine può essere regolata verticalmente utilizzando [POSIZIONE] quando sono selezionati i rapporti aspetto [16:9], [15:9] o [16:10].*
- *Il termine "letterbox" si riferisce a un'immagine più panoramica rispetto a quella in formato 4:3, che è il rapporto aspetto standard per una fonte video.*
  Il segnale letterbox ha un rapporto aspetto con la dimensione vista di "1.85:1" o con la dimensione cinemascope di "2.35:1" per la visualizzazione di film.
- *Il termine "squeeze" si riferisce alla compressione dell'immagine il cui rapporto aspetto è convertito da 16:9 a 4:3.*

[RISOLUZIONE INPUT]

La risoluzione viene assegnata automaticamente quando la risoluzione del segnale di ingresso dal terminale in entrata video del computer o dal terminale in entrata video BNC (RGB analogico) non possono essere distinti.

[VIDEO]

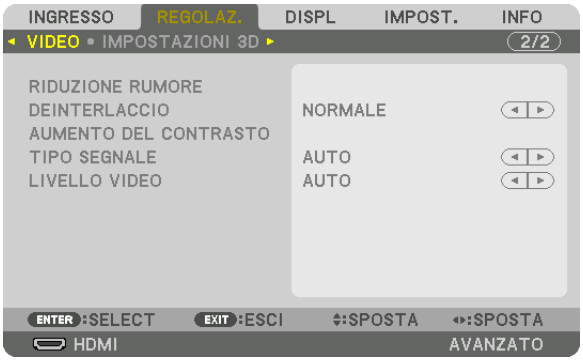

Uso della riduzione rumore [RIDUZIONE RUMORE]

Quando si proietta un'immagine video, è possibile utilizzare la funzione [RIDUZIONE RUMORE] per ridurre il rumore dello schermo (asperità e distorsione). Questo dispositivo è dotato di tre tipi di funzioni di riduzione rumore. Selezionare la funzione in base al tipo di rumore. A seconda del livello di rumore, l'effetto riduzione rumore può essere impostato su [SPENTO], [BASSO], [MEDIO] o [ALTO]. [RIDUZIONE RUMORE] può essere selezionato per SDTV, per il segnale HDTV e per l'ingresso del segnale component.

RIDUZ. RUMORE CASUALE Riduce il rumore casuale di sfarfallio in un'immagine.

RIDUZIONE RONZIO Riduce il ronzio che compare intorno ai bordi di un'immagine durante la riproduzione di un Blu-ray.

RIDUZ. RUM. DI BLOCCO Riduce il rumore di blocco o i pattern effetto mosaico selezionando ACCESO.

Selezione del modo processo di conversione progressiva interlacciata [DEINTERLACCIAMENTO]

Questa funzione consente di selezionare un processo di conversione da interlacciata a progressiva per i segnali video.

NORMALE..... Distingue automaticamente un'immagine in movimento da un'immagine statica per creare un'immagine distinta. Selezionare [FILM] se si notano evidenti distorsioni e rumori.

FILM ..... Selezionare quando si proiettano immagini in movimento. Questa opzione è adatta per i segnali con forte distorsione e rumore.

FERMA..... Selezionare durante la proiezione di immagini statiche. Il video lampeggerà quando viene proiettata un'immagine in movimento.

NOTA: questa funzione non è disponibile con i segnali RGB.

[AUMENTO DEL CONTRASTO]

Utilizzando le caratteristiche dell'occhio umano, è possibile ottenere una qualità di regolazione immagine con un senso di contrasto e risoluzione.

SPENTO..... La visione in sequenza è disattivata.

AUTO ..... Il contrasto e la qualità dell'immagine vengono automaticamente migliorati utilizzando la funzione di visione in sequenza.

NORMALE..... Regolare manualmente l'aumento.

[TIPO SEGNALE]

Selezione dei segnali RGB e component. Normalmente, questo viene impostato su [AUTO]. Modificare l'impostazione se il colore dell'immagine rimane innaturale.

AUTO ..... Riconosce automaticamente i segnali RGB e Component.

RGB ..... Commuta all'ingresso RGB.

COMPONENT ..... Commuta all'ingresso segnale component.

[LIVELLO VIDEO]

Selezione del livello segnale video quando si collega un dispositivo esterno al terminale HDMI IN, al terminale in entrata DisplayPort e al terminale in entrata HDBaseT del proiettore.

AUTO ..... Il livello video è commutato automaticamente in base alle informazioni provenienti dal dispositivo che emette il segnale.

A seconda del dispositivo connesso, questa impostazione potrebbe non essere eseguita correttamente. In questo caso, cambiare a "NORMALE" o "MIGLIORATO" dal menu e visualizzare con le impostazioni ottimali.

NORMALE..... Questo disattiva il modo migliorato.

MIGLIORATO ..... Questo migliora il contrasto dell'immagine, evidenziando più dinamicamente le sezioni scure e chiare.

SUPER BIANCO ..... Il contrasto video viene migliorato e le aree scure appaiono più dinamiche.

[IMPOSTAZIONI 3D]

Fare riferimento a “3-9 Proiezione di video 3D” (→ pagina 38) per il funzionamento.

FORMATO

Selezionare il formato video 3D (formato di registrazione/trasmissione). Selezionare per far corrispondere le trasmissioni 3D e il supporto multimediale 3D. Normalmente, l’opzione [AUTO] è selezionata. Selezionare il formato di ingresso del segnale 3D quando il segnale di rilevazione 3D del formato non può essere distinto.

INVERTI S/D

Invertire l’ordine di visualizzazione dei video di sinistra e di destra.
Selezionare [ACCESO] se si avvertono sensazioni spiacevoli con il display 3D quando [SPENTO] è selezionato.

❻ Descrizioni e funzioni del menu [DISPLAY]

[PIP/PICTURE PER IMMAGINE]

INGRESSO SOSTITUTIVO

Selezionare il segnale di ingresso da visualizzare nel display secondario.
Per dettagli sul funzionamento, fare riferimento a “4-2 Visualizzazione contemporanea di due immagini” (→ pagina 52).

MODO

Selezionare PIP o IMMAGINE PER IMMAGINE quando si passa al display a 2 schermi.

SCAMBIO IMMAGINE

I video nel display principale e nel display secondario verranno scambiati.
Per dettagli, fare riferimento a “4-2 Visualizzazione contemporanea di due immagini” (→ pagina 54).

IMPOSTAZIONE PIP

Selezionare la posizione del display, la regolazione della posizione e la dimensione del display secondario nella schermata PIP.

POSIZIONE DI AVVIO
..... Selezione della posizione di visualizzazione del display secondario quando si commuta alla schermata PIP.

POSIZIONE ORIZZONTALE
..... Regolare la posizione di visualizzazione del display secondario nella direzione orizzontale. I rispettivi angoli servono come punti di riferimento.

POSIZIONE VERTICALE
..... Regolare la posizione di visualizzazione del display secondario nella direzione verticale. I rispettivi angoli servono come punti di riferimento.

DIMENSIONE..... Selezionare la dimensione di visualizzazione del display secondario.

SUGGERIMENTO:
La posizione orizzontale e la posizione verticale sono la quantità di movimento dai punti di riferimento. Ad esempio, quando viene regolato ALTO-SINISTRA, viene visualizzata la posizione con la stessa quantità di movimento anche se visualizzata con altre posizioni di avvio.
La quantità massima di spostamento è la metà della risoluzione del proiettore.

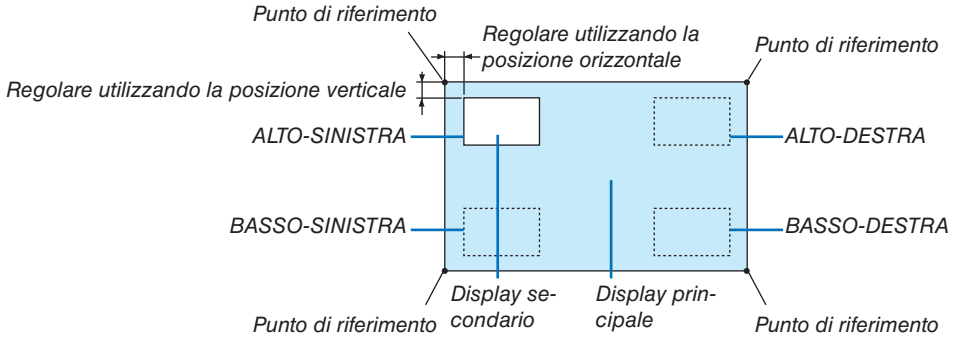

BORDO

Selezionare i bordi di visualizzazione del display principale e del display secondario dello schermo [IMMAGINE PER IMMAGINE].

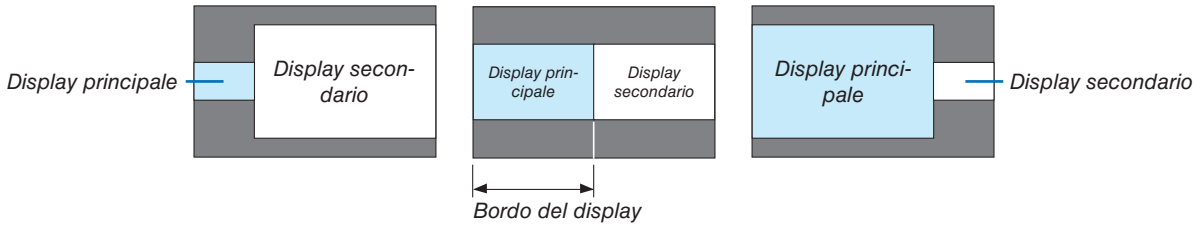

SUGGERIMENTO:
- *Su questo proiettore possono essere selezionati 6 passaggi.*

[CORREZIONE GEOMETRICA]

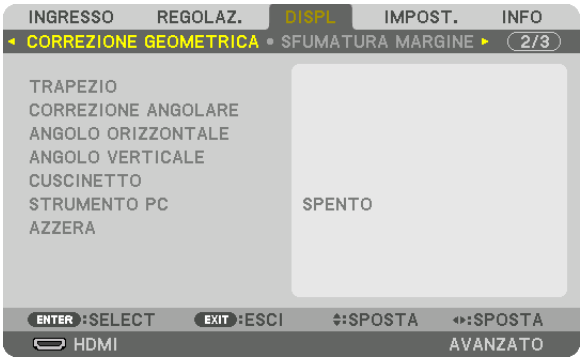

TRAPEZIO

Visualizzare la schermata di correzione trapezoidale e regolare la distorsione trapezoidale della schermata di proiezione. Per visualizzare la schermata [TRAPEZIO], selezionare → [DISPLAY] → [CORREZIONE GEOMETRICA] → [TRAPEZIO] sul menu a schermo. La schermata [CORREZIONE GEOMETRICA] può anche essere visualizzata premendo il tasto 3D REFORM sul telecomando.

ORIZZONTALE ..... Regolazioni quando si proietta sullo schermo da una direzione diagonale.

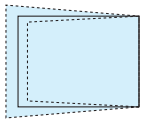

VERTICALE ..... Regolazioni quando si proietta dall'alto o dal basso sullo schermo.

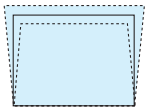

INCLINAZIONE..... Regola la distorsione quando si esegue la correzione trapezoidale con lo schermo spostato in direzione verticale utilizzando lo spostamento obiettivo.

RAPPORTO DI PROIEZIONE

..... Consente di regolare in base al rapporto di proiezione dell'obiettivo opzionale utilizzato.

Model name dell'unità obiettivo	Campo di regolazione
NP34ZL	9–13
NP35ZL	12–17
NP36ZL	12–17
NP37ZL	15–31

NOTA:

- *Quando viene fornita alimentazione al dispositivo, il valore di regolazione del [TRAPEZIO] utilizzato in precedenza viene mantenuto anche se il gradiente del dispositivo viene modificato.*
- *Quando si annulla il valore di regolazione di [TRAPEZIO], premere il tasto 3D REFORM per 2 o più secondi.*
- *Quando si impostano altre funzioni di [CORREZIONE GEOMETRICA], il menu [TRAPEZIO] non può essere selezionato. Quando si esegue la correzione trapezoidale, premere il tasto 3D REFORM per 2 o più secondi per azzerare il valore di regolazione di [CORREZIONE GEOMETRICA].*
- *Poiché la correzione elettrica viene effettuata tramite [TRAPEZIO], la luminosità potrebbe essere ridotta o la qualità dello schermo potrebbe deteriorarsi di tanto in tanto.*

CORREZIONE ANGOLARE

Visualizzare la schermata di correzione a 4 punti e regolare la distorsione trapezoidale della schermata di proiezione. Per i dettagli sul funzionamento, fare riferimento a “Correzione della distorsione trapezoidale orizzontale e verticale [CORREZIONE ANGOLARE]” (→ pagina 32).

ANGOLO ORIZZONTALE/ANGOLO VERTICALE

Correzione della distorsione per la proiezione ad angolo come la superficie di un muro.

ANGOLO ORIZZONTALE

..... Esegue la correzione per la proiezione su una parete che giace ad angolo nella direzione orizzontale.

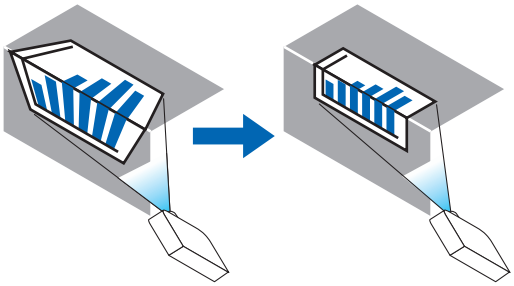

* La correzione inversa dell’angolo è anche possibile.

ANGOLO VERTICALE

..... Esegue la correzione per la proiezione su una parete che giace ad angolo nella direzione verticale.

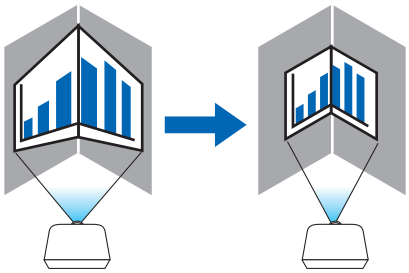

* La correzione inversa dell’angolo è anche possibile.

NOTA:

- *Quando il campo di regolazione massima viene superato, la regolazione della distorsione viene disabilitata. Impostare il proiettore ad un’angolazione ottimale poiché il deterioramento della qualità dell’immagine aumenta con l’aumentare della larghezza del volume di regolazione della distorsione.*
- *Si noti che l’immagine perderà la messa a fuoco a causa della differenza nella distanza tra i lati superiore e inferiore o destro e sinistro e il centro dello schermo per il taglio di proiezioni tra gli angoli. Anche gli obiettivi con punti focali corti sono sconsigliati per il taglio di proiezioni tra gli angoli dato che l’immagine perderà la messa a fuoco.*

Metodo di regolazione

1. ***Allineare il cursore con l'[ANGOLO ORIZZONTALE] o [ANGOLO VERTICALE] del menu [CORREZIONE GEOMETRICA], quindi premere il tasto ENTER.***
   - *Verrà visualizzata la schermata di regolazione.*
2. ***Premere i tasti ▼▲◀▶ per allineare il cursore (riquadro giallo) con il punto di regolazione desiderato, quindi premere il tasto ENTER.***
   - *Il cursore assumerà la forma di un punto di regolazione (di colore giallo).*
3. ***Premere i tasti ▼▲◀▶ per regolare gli angoli o i lati dello schermo, quindi premere il tasto ENTER.***
   - *Il punto di regolazione tornerà ad essere un cursore (casella gialla).*

   Spiegazione della transizione tra schermate
   - *I punti di regolazione al di fuori dei quattro angoli (a, c, f e h nel disegno) si spostano indipendentemente.*
   - *I seguenti punti di regolazione differiscono all'[ANGOLO ORIZZONTALE] e [ANGOLO VERTICALE].*

     ANGOLO ORIZZONTALE: quando il punto b nel disegno viene spostato e il lato superiore e il punto g vengono spostati, il lato inferiore si sposterà parallelamente.

     ANGOLO VERTICALE: quando il punto d nel disegno viene spostato e il lato sinistro e il punto e vengono spostati, il lato destro si sposterà parallelamente.

   [Punti di regolazione della schermata [ANGOLO ORIZZONTALE] e punti di spostamento dello schermo di proiezione]

Il punto b sarà spostato in maniera parallela contemporaneamente ai punti a, b, c

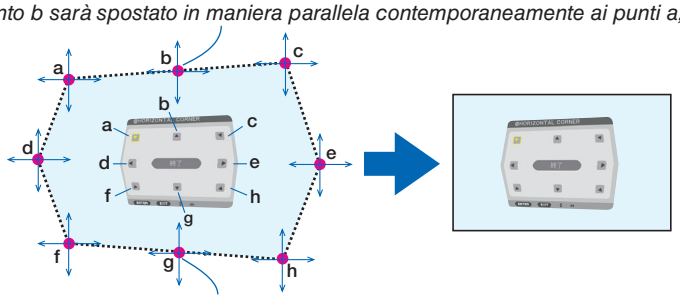

Il punto g sarà spostato in maniera parallela contemporaneamente ai punti f, g, h

[Punti di regolazione della schermata [ANGOLO VERTICALE] e punti di spostamento dello schermo di proiezione]

Il punto d sarà spostato in maniera parallela contemporaneamente ai punti a, d, f

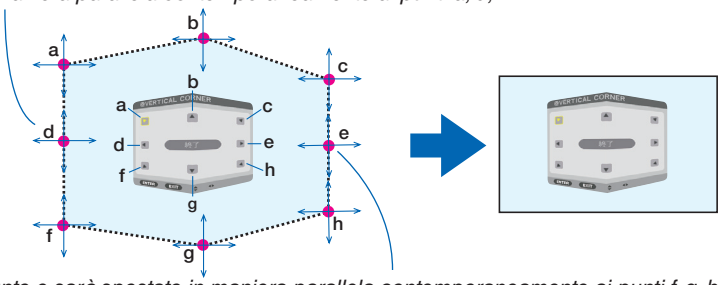

Il punto e sarà spostato in maniera parallela contemporaneamente ai punti f, g, h

4. ***Cominciare dal passaggio 2 in poi per regolare gli altri punti.***
5. ***Quando la regolazione è completa, premere i tasti ▼▲◀▶ per allineare il cursore con [USCITA] nella schermata di regolazione, quindi premere il tasto ENTER.***
   - *Passare alla schermata del menu [CORREZIONE GEOMETRICA].*

EFFETTO CUSCINO

Regolare la distorsione curva dello schermo di proiezione.

ALTO..... Regolare la distorsione curva dell'estremità superiore dello schermo di proiezione.

BASSO..... Regolare la distorsione curva del bordo inferiore dello schermo di proiezione.

SINISTRA ..... Regolare la distorsione curva del limite sinistro dello schermo di proiezione.

DESTRA..... Regolare la distorsione curva dell'estremità destra dello schermo di proiezione.

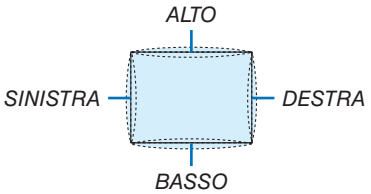

STRUMENTO PC (Per supporto futuro)

Richiamare prima di tutto i dati di correzione geometrica registrati nel proiettore.
Ci sono tre tipi di dati registrati.

NOTA:

- *TRAPEZIO, CORREZIONE ANGOLARE e EFFETTO CUSCINO non possono essere selezionati quando si imposta la correzione geometrica utilizzando uno strumento PC.*
- *Per cancellare i dati di [CORREZIONE GEOMETRICA] che sono stati impostati, premere il tasto 3D REFORM per 2 o più secondi.*
- *Poiché la correzione elettrica viene effettuata tramite correzione geometrica, la luminosità potrebbe essere ridotta e la qualità dell'immagine potrebbe essere degradata.*

AZZERA

Azzerare il valore di regolazione che è stato impostato in CORREZIONE GEOMETRICA (ritornare al valore iniziale).

[SFUMATURA MARGINE]

Ciò consente di regolare i bordi (confini) dello schermo di proiezione quando si proiettano video ad alta risoluzione mediante una combinazione di più proiettori nelle posizioni alta, bassa, sinistra e destra.

MODO

Consente di abilitare o disabilitare la funzione SFUMATURA MARGINE.
Quando MODO è impostato su ACCESO, le impostazioni di ALTO, BASSO, SINISTRA, DESTRA e LIVELLO NERO possono essere regolate.

ALTO/BASSO/SINISTRA/DESTRA

Ciò consente di selezionare le posizioni di SFUMATURA MARGINE sulla parte sinistra, destra, alta e bassa dello schermo.
Le seguenti impostazioni possono essere regolate quando viene selezionata una voce. (→ pagina 57)

CONTROLLO..... Abilitare le funzioni ALTO, BASSO, SINISTRA e DESTRA.

CONTRASSEGNO... Impostare se visualizzare o meno il contrassegno quando si regolano il campo e la posizione del display. Quando è attivato, verranno visualizzati un contrassegno magenta per la regolazione del campo e un contrassegno verde per la regolazione della posizione del display.

CAMPO..... Regolare il campo (larghezza) della sfumatura margine.

POSIZIONE ..... Regolare la posizione di visualizzazione della sfumatura margine.

LIVELLO NERO

Dividere lo schermo in nove parti e mantenere il livello nero uniforme per ciascun proiettore.
I 9 schermi di divisione sono ALTO-SINISTRA, ALTO-CENTRO, ALTO-DESTRA, CENTRO-SINISTRA, CENTRO, CENTRO-DESTRA, BASSO-SINISTRA, BASSO-CENTRO e BASSO DESTRA. (→ pagina 60)

[MULTI SCHERMO]

BLANCIAMENTO BIANCO

Questo consente di regolare il bilanciamento bianco per ciascun proiettore quando si proietta utilizzando una combinazione di più proiettori.
Ciò può essere regolato quando [MODO] è impostato su [ACCESO].

LUMINOSITÀ BIANCO, LUMINOSITÀ R, LUMINOSITÀ G, LUMINOSITÀ B
..... Regolazione del colore nero del video.
CONTRASTO BIANCO, CONTRASTO R, CONTRASTO G, CONTRASTO B
..... Regolazione del colore bianco del video.

IMPOSTAZIONE IMMAGINE

Questo consente di impostare le condizioni di suddivisione quando si proietta utilizzando una combinazione di più proiettori.
Fare riferimento a “4. Proiezione multi schermo” (→ pagina 48) per dettagli.

MODO	SPENTO	Utilizzare il proiettore in uno stato autonomo.
	ZOOM	Questo consente di regolare la posizione e la larghezza dell’area del video che si desidera dividere. Anche la larghezza della sfumatura margine sarà automaticamente impostata su quella larghezza.
	COPERTURA	Questa opzione assegna gli schermi divisi ai proiettori. Anche la funzione sfumatura margine verrà impostata automaticamente.
ZOOM	ZOOM ORIZ-ZONTALE	Ciò consente di ingrandire l’area del video nella direzione orizzontale.
	ZOOM VERTI-CALE	Ciò consente di ingrandire l’area del video nella direzione verticale.
	POSIZIONE ORIZZONTALE	Ciò consente di spostare l’area del video in direzione orizzontale.
	POSIZIONE VERTICALE	Ciò consente di spostare l’area del video in direzione verticale.
COPERTURA	LARGHEZZA	Questo consente di selezionare il numero di proiettori da disporre orizzontalmente.
	ALTEZZA	Questo consente di selezionare il numero di proiettori da disporre verticalmente.
	POSIZIONE ORIZZONTALE	Questo consente di selezionare la posizione del proiettore a partire dalla sinistra tra quelli disposti orizzontalmente.
	POSIZIONE VERTICALE	Questo consente di selezionare la posizione del proiettore a partire dall’alto tra quelli disposti verticalmente.

Condizioni per l'utilizzo della copertura

- Tutti i proiettori devono soddisfare le seguenti condizioni.
  - La dimensione del pannello deve essere la stessa
  - La dimensione dello schermo di proiezione deve essere la stessa
  - Le estremità sinistra e destra o alta e bassa dello schermo di proiezione devono essere uniformi.
  - Le impostazioni per le estremità sinistra e destra della sfumatura margine sono le stesse
  - Le impostazioni per le estremità alta e bassa della sfumatura margine sono le stesse

  Se le condizioni di copertura vengono soddisfatte, la schermata video del proiettore a ciascuna posizione di installazione verrà automaticamente estratta e proiettata.
  Se le condizioni di copertura non vengono soddisfatte, regolare la schermata video del proiettore ad ogni posizione di installazione utilizzando la funzione zoom.
- Assegnare un unico ID di controllo a ciascun proiettore.
- Impostare "Impostazione Colore" e "Impostazione DeepColor" sul proprio lettore Blu-ray o computer su "Auto". Per ulteriori informazioni, fare riferimento al manuale del proprietario in dotazione con il proprio lettore Blu-ray o computer. Collegare l'uscita HDMI del proprio lettore Blu-ray o computer al primo proiettore. Quindi collegarsi al connettore di ingresso HDMI IN del secondo e dei successivi proiettori affiancati.

Esempio di impostazione della copertura) Numero di unità orizzontali = 2, numero di unità verticali = 2

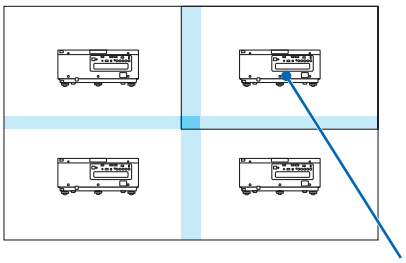

Ordine orizzontale = seconda unità
Ordine verticale = prima unità

❼ Descrizioni e funzioni del menu [IMPOST.]

[MENU]

Selezione della lingua del menu [LINGUA]

È possibile scegliere tra 29 lingue per le istruzioni a schermo.

NOTA: l'impostazione selezionata non è modificata neppure utilizzando [AZZERA] dal menu.

Selezione del colore del menu [SELEZIONE COLORE]

È possibile scegliere tra due opzioni di colore del menu: COLORE e MONOCROMATICO.

Accensione/spegnimento del display fonte [DISPLAY INGRESSO]

Questa opzione attiva o disattiva la visualizzazione del nome dell'ingresso, come HDMI, DisplayPort, BNC, BNC(V. COM), BNC(Y/C), COMPUTER, HDBaseT da visualizzare sulla parte in alto a destra dello schermo.

Attivazione e disattivazione dei messaggi [DISPLAY MESSAGGIO]

Questa opzione seleziona se visualizzare o meno i messaggi del proiettore nella parte bassa dell'immagine proiettata. Anche se è selezionato "SPENTO", l'avviso del blocco di sicurezza viene visualizzato. L'avviso del blocco di sicurezza si disattiva quando si annulla il blocco di sicurezza.

ACCENSIONE/SPEGNIMENTO di ID di controllo [DISPLAY ID]

DISPLAY ID ..... Questa opzione attiva o disattiva il numero ID che viene visualizzato quando viene premuto il tasto ID SET sul telecomando. (→ pagina 105)

[MESSAGGIO DI AVVISO 3D]

Questo permette di selezionare se visualizzare un messaggio di avvertenza o meno quando si passa a un video 3D. La condizione predefinita al momento della spedizione dalla fabbrica è ACCESO.

SPENTO..... Il messaggio di avviso 3D non verrà visualizzato.

ACCESO..... La schermata del messaggio di avviso 3D sarà visualizzata quando si passa a un video 3D. Premere il tasto ENTER per cancellare il messaggio.

- Il messaggio scomparirà automaticamente dopo 60 secondi o quando vengono premuti altri tasti. Se scompare automaticamente, il messaggio di avviso 3D verrà visualizzato nuovamente quando si passa a un video 3D.

Selezione del tempo di visualizzazione del menu [ORA DISPLAY]

Questa opzione vi consente di selezionare il periodo di attesa del proiettore dopo l'ultimo tocco di un tasto, dopo il quale il menu viene spento. Le opzioni preselezionate sono [MANUALE], [AUTO 5 SEC], [AUTO 15 SEC] e [AUTO 45 SEC]. [AUTO 45 SEC.] è l'opzione di fabbrica predefinita.

[INSTALLAZIONE]

Selezione del posizionamento del proiettore [POSIZIONAMENTO]

Questa opzione cambia l'orientamento dell'immagine per il tipo di proiezione in questione. Le opzioni sono: proiezione scrivania anteriore, proiezione soffitto posteriore, proiezione scrivania posteriore e proiezione soffitto anteriore.

NOTA:

- *Chiedere al rivenditore autorizzato se sono necessari servizi di installazione speciale, ad esempio quando si monta il proiettore al soffitto. Non installare mai il proiettore da soli. Farlo potrebbe causare la caduta del proiettore e provocare lesioni alle persone.*

AUTO ..... Questo rileva automaticamente e proietta la SCRIVANIA ANTERIORE e il SOFFITTO ANTERIORE.

NOTA:

- *La SCRIVANIA POSTERIORE e il SOFFITTO POSTERIORE non saranno rilevati. Selezionare manualmente.*

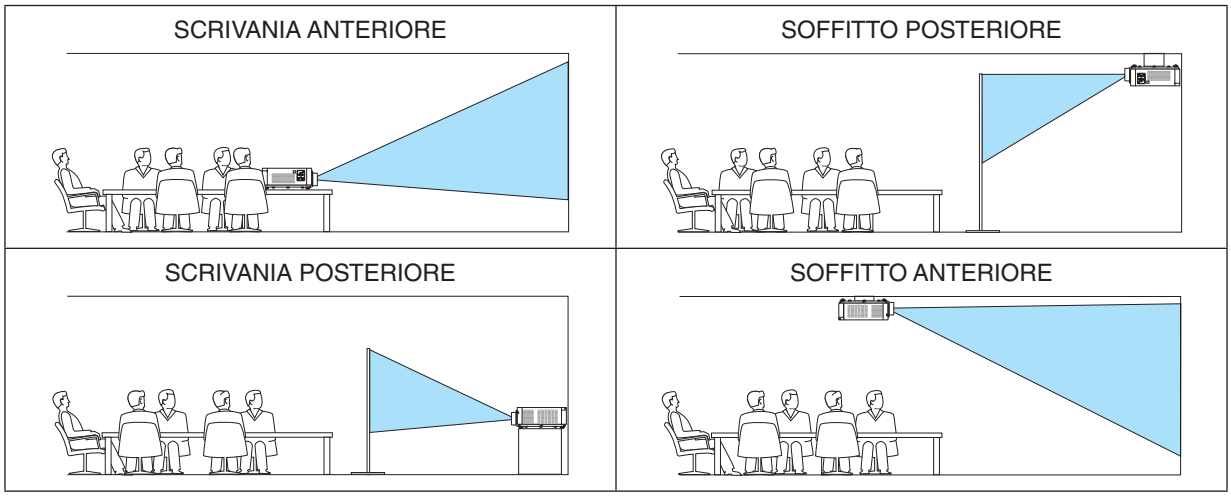

SUGGERIMENTO:

- *Controllare che la SCRIVANIA ANTERIORE automatica sia installata entro ± 10 gradi per l'installazione a pavimento e che il SOFFITTO ANTERIORE sia entro ± 10 gradi per l'installazione a soffitto. Selezionare manualmente quando lo schermo di proiezione è invertito.*

Selezione del rapporto aspetto e della posizione per lo schermo [TIPO SCHERMO]

Tipo schermo	Consente di impostare il rapporto aspetto dello schermo di proiezione.	
	LIBERO	Il rapporto del pannello è selezionato. Selezionare questa voce quando si proietta su multi schermo e su schermo 17:9 (2K).
	Schermo 4:3	Per uno schermo con rapporto aspetto 4:3
	Schermo 16:9	Per uno schermo con rapporto aspetto 16:9
	Schermo 16:10	Per uno schermo con rapporto aspetto 16:10

NOTA:
- *Dopo aver cambiato il tipo di schermo, controllare le impostazioni di [RAPPORTO ASPETTO] nel menu. (→ pagina 80)*

Utilizzo della correzione del colore parete [COLORE PARETE]

Questa funzione consente di eseguire una rapida correzione adattiva dei colori in applicazioni in cui il materiale dello schermo non è bianco.

Selezione del modo ventilatore [MODO VENTILATORE]

Modo ventilatore viene usato per impostare la velocità del ventilatore di raffreddamento interno.

MODO..... Selezionare tre modi per la velocità della ventola: AUTO e ALTO.
AUTO: le ventole incorporate girano automaticamente a una velocità variabile in base alla temperatura interna.
ALTO: le ventole incorporate girano ad alta velocità. Selezionare questa opzione quando si utilizza il proiettore ad altitudini di circa 760 metri o superiori.

NOTA:
- *Assicurarsi che la velocità sia impostata su [ALTO] quando questo dispositivo viene usato continuamente per diversi giorni.*
- *Impostare [MODO VENTILATORE] su [ALTO] quando il proiettore viene utilizzato ad altitudini pari o superiori a circa 760 metri.*
- *Se il proiettore viene utilizzato ad altitudini di circa 760 metri o superiori senza impostare [ALTO], il proiettore potrebbe surriscaldarsi e il dispositivo di protezione potrebbe fermarsi. In questo caso, attendere qualche minuto, quindi accendere il proiettore.*
- *L'utilizzo del proiettore ad altitudini di circa 760 metri o superiori può ridurre la durata utile di componenti ottici quali il modulo luce.*
- *L'impostazione selezionata non verrà modificata neppure utilizzando [AZZERA] dal menu.*

SUGGERIMENTO:
- *Quando si seleziona [ALTO] per [MODO VENTILATORE], viene visualizzata un'icona simbolo in basso nel menu.*

[MODO LUCE]

Regolazione delle impostazioni di risparmio energetico e della luminosità di ciascun proiettore in una proiezione multi schermo. Per le impostazioni di risparmio energetico, vedere a pagina 29 “3-6. Modifica di MODO LUCE/Controllo dell’effetto del risparmio energetico usando MODO LUCE [MODO LUCE]”.

MODO LUCE	NORMALE	La luminanza del modulo luce (luminosità) diventerà del 100% e lo schermo diventerà luminoso.
	ECO1	Mediante il controllo della luminosità e della velocità della ventola in base all’impostazione selezionata, l’energia può essere risparmiata e il rumore del movimento e il consumo energetico possono essere abbassati. Può essere selezionata quando il modo [LUMINOSITA COSTANTE] è impostato su [SPENTO].
	ECO2	
LUMINOSITA COSTANTE	SPENTO	Il modo [LUMINOSITA COSTANTE] verrà annullato.
	ACCESO	Mantiene la luminosità che è in vigore al momento in cui [ACCESO] viene selezionato. A meno che non sia selezionato [SPENTO], le stesse impostazioni rimangono attive anche quando il proiettore viene spento. • Per regolare di nuovo la luminosità, anzitutto disattivare questa impostazione prima di effettuare ulteriori regolazioni. *NOTA:* • *La modalità [LUMINOSITA COSTANTE] è una funzione utilizzata per mantenere la luminosità ad un livello costante. I colori non saranno fissati.*
REGOLAZ.		La luminosità può essere regolata in incrementi dell’1% dal 20 al 100%. Quando diversi proiettori vengono usati per una proiezione multi schermo, la luminosità può essere regolata individualmente su ciascun proiettore. La regolazione è effettiva quando [NORMALE] [MODO LUCE] è selezionato e il modo [LUMINOSITA COSTANTE] è impostato su [SPENTO].

SUGGERIMENTO:

- *Normalmente la luminosità diminuisce con l’uso, ma selezionando la modalità [LUMINOSITA COSTANTE], i sensori all’interno del proiettore rilevano e automaticamente regolano l’uscita, mantenendo così una luminosità costante per l'intera vita del modulo luce.*
  Tuttavia, se l’uscita della luminosità è già impostata al massimo, la luminosità si riduce con l'uso.
  Per questo motivo, quando si utilizza una proiezione multi schermo, si raccomanda di regolare la luminosità su un livello leggermente inferiore, impostando quindi il modo [LUMINOSITA COSTANTE] su [ACCESO].

[RIF. BILANCIAMENTO BIANCO]

Questa funzione consente di regolare il bilanciamento bianco per tutti i segnali.
I livelli di bianco e nero del segnale vengono regolati per una riproduzione ottimale dei colori.

CONTRASTO R/CONTRASTO G/CONTRASTO B
..... Questi regolano il colore bianco dell’immagine.

LUMINOSITÀ R/LUMINOSITÀ G/LUMINOSITÀ B
..... Queste regolano il colore nero dell’immagine.

OCCHIALI 3D

Selezionare il metodo occhiali 3D.

DLP® Link..... Selezionare quando si utilizzano occhiali 3D del tipo DLP® Link.

ALTRI..... Selezionare durante l’uso di occhiali di un tipo non trasmettitore 3D. È necessario collegare il trasmettitore 3D al terminale 3D SYNC di questo proiettore. Fare riferimento a pagina 40 per informazioni sugli articoli consigliati relativi agli occhiali 3D e al trasmettitore 3D per questo proiettore.

[CONTROLLO]

STRUMENTI

MODALITÀ AMMINISTRATORE

Consente di selezionare MODO MENU, di salvare le impostazioni e di impostare una password per la modalità amministratore.

MODO MENU	Selezionare il menu [BASE] o quello [AVANZATO]. (→ pagina 64)	—
NON SALVARE VALORI DI IMPOSTAZIONE	Mettendo un segno di spunta non si salveranno le impostazioni del proiettore. Eliminare il segno di spunta per salvare le impostazioni del proiettore.	—
NUOVA PASSWORD/ CONFERMA PASSWORD	Assegna una password per la modalità amministratore.	Fino a 10 caratteri alfanumerici

TIMER PROGRAMMA

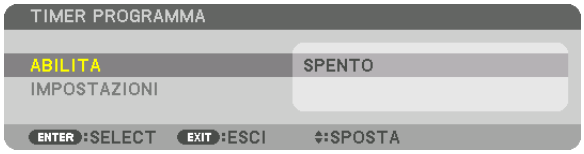

Questa opzione accende/mette in pausa il proiettore e cambia i segnali video, quindi seleziona automaticamente il modo ECOLOGICO ad un'ora specificata.

NOTA:

- *Prima di utilizzare [TIMER PROGRAMMA], assicurarsi che la funzione [DATA E ORA] sia impostata. (→ pagina 103)*
  Assicurarsi che il proiettore sia in condizione di attesa con il cavo ALIMENTAZIONE collegato.
  Il proiettore dispone di un orologio integrato. L'orologio continuerà a funzionare per circa due settimane dopo aver spento l'alimentazione principale. Se non viene fornita alimentazione principale al proiettore per due settimane o più, è necessario impostare nuovamente la funzione [DATA E ORA].

Impostare un nuovo timer programma

1. ***Nella schermata TIMER PROGRAMMA, utilizzare il tasto ▲ o ▼ per selezionare [IMPOSTAZIONI], quindi premere il tasto ENTER.***

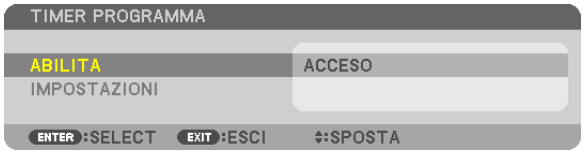

Viene visualizzata la schermata [ELENCO PROGRAMMI].

2. ***Selezionare un numero di programma vuoto e premere il tasto ENTER.***

Viene visualizzata la schermata [MODIFICA].

3. ***Effettuare le impostazioni per ciascuna voce come richiesto.***

ATTIVA..... Mettere un segno di spunta per abilitare il programma.

GIORNO..... Selezionare i giorni della settimana per il timer programma. Per eseguire il programma da lunedì a venerdì, selezionare [LUN-VEN]. Per eseguire il programma su base giornaliera, selezionare [TUTTI I GIORNI].

ORA..... Impostare l'ora di esecuzione del programma. Inserire l'ora in formato 24 ore.

FUNZIONE..... Selezionare una funzione da eseguire. Selezionando [ALIMENTAZIONE] è possibile accendere o spegnere il proiettore impostando le [IMPOSTAZIONI AVANZATE]. Selezionando [INGRESSO] è possibile selezionare una fonte video impostando le [IMPOSTAZIONI AVANZATE]. Selezionando [MODO LUCE] è possibile selezionare [MODO LUCE] impostando le [IMPOSTAZIONI AVANZATE].

IMPOSTAZIONI AVANZATE

..... Selezionare alimentazione accesa/spenta, un tipo di fonte video o MODO LUCE per la voce selezionata in [FUNZIONE].

RIPETI ..... Mettere un segno di spunta per ripetere il programma su base continua. Per utilizzare il programma solo nella settimana corrente, togliere il segno di spunta.

4. *Selezionare [OK] e premere il tasto ENTER.*

Con questo sono completate le impostazioni.

Si viene riportati alla schermata [ELENCO PROGRAMMI].

5. *Selezionare [INDIETRO] e premere il tasto ENTER.*

Si viene riportati alla schermata [TIMER PROGRAMMA].

6. *Selezionare [OK] e premere il tasto ENTER.*

Si viene riportati alla schermata [STRUMENTI].

NOTA:

- *Possono essere programmate fino a 30 diverse impostazioni del timer.*
- *Quando [TIMER PROGRAMMA] è attivo, l'impostazione [MODALITÀ DI ATTESA] viene ignorata.*
- *Il timer programma viene eseguito sulla base del tempo impostato e non sulla base di un programma.*
- *Quando viene eseguito il programma che non è marcato con il segno di spunta in [RIPETI], il segno di spunta nella casella [ATTIVA] viene cancellato automaticamente e il programma sarà disattivato.*
- *Quando il tempo di accensione e quello di spegnimento sono impostati per la stessa ora, l'impostazione del tempo di spegnimento avrà la priorità.*
- *Se due fonti diverse sono impostate per la stessa ora, il programma più grande avrà la priorità.*
- *L'impostazione di accensione non sarà eseguita mentre sono attivi i ventilatori di raffreddamento o quando è in corso un errore.*
- *Se l'impostazione di tempo di spegnimento è scaduta in una condizione in cui lo spegnimento è impossibile, l'impostazione del tempo di spegnimento non sarà eseguita finché l'auto spegnimento non diventa possibile.*
- *I programmi non contraddistinti da un segno di spunta in [ATTIVA] della schermata [MODIFICA] non saranno eseguiti anche se il timer programma è abilitato.*
- *Quando il proiettore viene acceso utilizzando il timer programma e si vuole spegnere il proiettore, impostare il tempo di spegnimento o farlo manualmente in modo da non lasciare il proiettore acceso per un lungo periodo di tempo.*

Attivazione del timer programma

1. ***Premere il tasto [ABILITA] sulla schermata [TIMER PROGRAMMA], quindi premere il tasto ENTER.***
   La schermata di selezione verrà visualizzata.
2. ***Premere il tasto ▼ per allineare il cursore con [ACCESO], quindi premere il tasto ENTER.***
   Tornare alla schermata [TIMER PROGRAMMA].

NOTA:
- *Quando le impostazioni effettive del [TIMER PROGRAMMA] non sono state impostate su [ACCESO], il programma non sarà eseguito anche se le voci [ATTIVA] nell'elenco dei programmi sono state selezionate.*
- *Anche quando le impostazioni effettive del [TIMER PROGRAMMA] sono impostate su [ACCESO], il [TIMER PROGRAMMA] non funzionerà fino a quando la schermata [TIMER PROGRAMMA] non verrà chiusa.*

Cambio delle impostazioni programmate

1. ***Nella schermata [ELENCO PROGRAMMI], selezionare un programma che si desidera modificare e premere il tasto ENTER.***
2. ***Cambiare le impostazioni nella schermata [MODIFICA].***
3. ***Selezionare [OK] e premere il tasto ENTER.***
   Le impostazioni programmate verranno modificate.
   Si viene riportati alla schermata [ELENCO PROGRAMMI].

Cambiare l'ordine dei programmi

1. ***Nella schermata [ELENCO PROGRAMMI], selezionare un programma di cui si desidera cambiare l'ordine e premere il tasto ►.***
2. ***Premere il tasto ▼ per selezionare ▲ o ▼.***
3. ***Premere varie volte il tasto ENTER per selezionare una fila nella quale si desidera spostare il programma.***
   L'ordine dei programmi verrà modificato.

Cancellazione dei programmi

1. ***Nella schermata [ELENCO PROGRAMMI], selezionare un numero di programma che si desidera cancellare, quindi premere il tasto ►.***
2. ***Premere il tasto ▼ per selezionare [CANCELLA].***
3. ***Premere il tasto ENTER.***
   Verrà visualizzata la schermata di conferma.
4. ***Selezionare [YES] e premere il tasto ENTER.***
   Il programma sarà cancellato.

Con questo si completa la cancellazione del programma.

IMPOSTAZIONI DATA E ORA

È possibile impostare l'ora, il mese, la data e l'anno correnti.

NOTA: il proiettore dispone di un orologio integrato. L'orologio continuerà a funzionare per circa 2 settimane dopo lo spegnimento dell'alimentazione principale. Se l'alimentazione principale viene spenta per 2 settimane o più, l'orologio integrato smetterà di funzionare. Se l'orologio integrato smette di funzionare, impostare di nuovo la data e l'ora. L'orologio integrato non smetterà di funzionare durante il modo di attesa.

IMPOSTAZIONI FUSO ORARIO .....Selezionare il proprio fuso orario.

IMPOSTAZIONI DATA E ORA .....Impostare la data (MM/GG/AAAA) e l'ora (HH:MM) correnti.

INTERNET TIME SERVER: se si inserisce un segno di spunta, l'orologio integrato del proiettore sarà sincronizzato con un Internet time server e al momento dell'avvio del proiettore.

AGGIORNA: Consente di sincronizzare immediatamente l'orologio integrato del proiettore. Il tasto AGGIORNA non è disponibile a meno che la finestra di spunta INTERNET TIME SERVER non sia attiva.

IMPOSTAZIONI ORA LEGALE .....Se si mette un segno di spunta, verrà abilitato l'orologio per l'ora legale.

[MOUSE]

Questa funzione non può essere utilizzata con questo dispositivo. Viene utilizzata esclusivamente a scopo di espansioni future.

Disabilitazione dei tasti dell'involucro [BLOCCO PANN. CONTR.]

Questa opzione consente di attivare o disattivare la funzione BLOCCO PANN. CONTR.

NOTA:
- *Come cancellare il [BLOCCO PANN. CONTR.]*
  Quando il [BLOCCO PANN. CONTR.] è impostato su [ACCESO], premere il tasto SOURCE sul corpo principale per circa 10 secondi per cancellare il [BLOCCO PANN. CONTR.].

SUGGERIMENTO:
- *Quando [BLOCCO PANN. CONTR.] è attivato, verrà visualizzata un'icona di blocco tasti [ ] nella parte in basso a destra del menu.*
- *Questo BLOCCO PANN. CONTR. non ha effetto sulle funzioni del telecomando.*

Abilitazione sicurezza [SICUREZZA]

Questa opzione consente di accendere o spegnere la funzione SICUREZZA.
Se non si inserisce la parola chiave corretta, il proiettore non sarà in grado di proiettare un'immagine. (→ pagina 35)

NOTA: l'impostazione selezionata non è modificata neppure utilizzando [AZZERA] dal menu.

Selezione della velocità di comunicazione [VELOCITÀ DI COMUNICAZ.]

Questa funzione consente di impostare la velocità in baud della porta PC Control (D-Sub 9P). Supporta velocità dati da 4800 a 115200 bps. Il valore predefinito è 38400 bps. Selezionare la velocità in baud appropriata per l'apparecchio da collegare (a seconda dell'apparecchio, può essere consigliabile utilizzare una velocità in baud inferiore per i cavi lunghi).

NOTA:
- *Selezionare [38400bps] o meno quando si utilizzano i software in dotazione.*
- *La velocità di comunicazione selezionata non verrà alterata neppure quando si seleziona [AZZERA] dal menu.*

Impostazione di un ID per il proiettore [ID DI CONTROLLO]

È possibile azionare più proiettori separatamente e indipendentemente utilizzando un unico telecomando dotato della funzione ID DI CONTROLLO. Se si assegna lo stesso ID a tutti i proiettori, è possibile azionare facilmente tutti i proiettori utilizzando un solo telecomando. A tale scopo, è necessario assegnare un numero ID a ciascun proiettore.

NUMERO ID CONTROLLO .. Selezionare un numero compreso tra 1 e 254 da assegnare al proiettore.

ID DI CONTROLLO..... Selezionare [SPENTO] per disattivare l'impostazione ID DI CONTROLLO e selezionare [ACCESO] per attivare l'impostazione ID DI CONTROLLO.

NOTA:
- *Quando [ACCESO] viene selezionato per [ID DI CONTROLLO], il proiettore non può essere azionato tramite l'utilizzo di un telecomando che non supporti la funzione ID DI CONTROLLO. (In questo caso possono essere utilizzati i tasti sull'involucro del proiettore.)*
- *L'impostazione selezionata non verrà modificata neppure utilizzando [AZZERA] dal menu.*
- *Tenendo premuto il tasto ENTER sull'involucro del proiettore per 10 secondi, si visualizzerà il menu di cancellazione dell'ID di controllo.*

Assegnazione o modifica dell'ID DI CONTROLLO

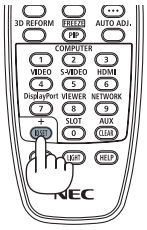

1. ***Accendere il proiettore.***
2. ***Premere il tasto ID SET sul telecomando.***

   Viene visualizzata la schermata ID DI CONTROLLO.

   Se è possibile azionare il proiettore con l'ID corrente del telecomando, verrà visualizzato [ATTIVO]. Se non è possibile azionare il proiettore con l'ID corrente del telecomando, verrà visualizzato [INATTIVO]. Per azionare il proiettore inattivo, assegnare l'ID di controllo utilizzato per il proiettore adottando la seguente procedura (passaggio 3).

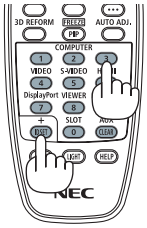

3. ***Premere uno dei tasti della tastiera numerica mentre si tiene premuto il tasto ID SET sul telecomando.***

   Esempio:

   Per assegnare "3", premere il tasto "3" sul telecomando.

   No ID significa che tutti i proiettori possono essere azionati insieme utilizzando un singolo telecomando. Per impostare "No ID", immettere "000" o premere il tasto CLEAR.

   SUGGERIMENTO: il campo degli ID va da 1 a 254.
4. ***Rilasciare il tasto ID SET.***

   Viene visualizzata la schermata ID DI CONTROLLO aggiornata.

   NOTA:
   - *È possibile che gli ID siano cancellati qualche giorno dopo l'esaurimento o la rimozione delle batterie.*
   - *La pressione accidentale di uno qualsiasi dei pulsanti del telecomando senza batterie cancellerà gli ID attualmente specificati.*

Accensione e spegnimento del sensore remoto [SENSORE REMOTO]

Questa opzione determina quale sensore remoto del proiettore viene abilitato in modo wireless.
Le opzioni sono: ANTERIORE/POSTERIORE, ANTERIORE, POSTERIORE e HDBaseT.

NOTA:

- *Il telecomando del proiettore non sarà in grado di ricevere i segnali se l'erogazione di alimentazione del dispositivo di trasmissione HDBaseT connesso al proiettore viene attivata quando questo è stato impostato su "HDBaseT".*

SUGGERIMENTO:

- *Se il sistema di controllo remoto non funziona quando la luce diretta del sole o una forte illuminazione colpiscono il sensore del telecomando del proiettore, cambiare un'altra opzione.*

[IMPOSTAZIONI DI RETE]

Importante:
- *Consultare l'amministratore di rete riguardo a queste impostazioni.*
- *Quando si utilizza una connessione LAN cablata, collegare un cavo LAN (cavo Ethernet) alla porta LAN (RJ-45) del proiettore. (→ pagina 133)*

SUGGERIMENTO: le impostazioni di rete effettuate non vengono modificate neppure quando si seleziona [AZZERA] dal menu.

Suggerimenti su come impostare la connessione LAN

Per impostare il proiettore per una connessione LAN:
Selezionare [LAN CABLATA] → [PROFILI] → [PROFILO 1] o [PROFILO 2].
È possibile definire due impostazioni per la LAN cablata.
Quindi attivare o disattivare [DHCP], [INDIRIZZO IP], [SUBNET MASK], e [GATEWAY], selezionare [OK] e premere il tasto ENTER. (→ pagina 108)

Per richiamare le impostazioni LAN memorizzate nel numero di profilo:
Selezionare [PROFILO 1] o [PROFILO 2] per LAN cablata, quindi selezionare [OK] e premere il tasto ENTER. (→ pagina 108)

Per collegarsi a un server DHCP:
Attivare [DHCP] per LAN cablata. Selezionare [ACCESO] e premere il tasto ENTER. Per specificare l'indirizzo IP senza utilizzare il server DHCP, disattivare [DHCP]. (→ pagina 108)

Per ricevere messaggi di errore via e-mail:
Selezionare [AVVISO POSTA] e impostare [INDIRIZZO MITTENTE], [NOME SERVER SMTP] e [INDIRIZZO DESTINATARIO]. Per ultimo, selezionare [OK] e premere il tasto ENTER. (→ pagina 110)

LAN CABLATA

PROFILI	• Le impostazioni per l'uso della porta Ethernet/HDBaseT nel proiettore possono essere registrate nella memoria del proiettore in due modi. • Selezionare [PROFILO 1] o [PROFILO 2], quindi effettuare le impostazioni per [DHCP] e le altre opzioni. Dopo aver fatto questo, selezionare [OK] e premere il tasto ENTER. Questo consentirà di memorizzare le impostazioni in memoria. • Per richiamare le impostazioni dalla memoria: Dopo aver selezionato [PROFILO 1] o [PROFILO 2] dall'elenco dei [PROFILI]. Selezionare [OK] e premere il tasto ENTER. • Selezionare [DISABILITA] quando non ci si sta collegando ad una LAN cablata	—
DHCP	Mettere un segno di spunta per assegnare automaticamente un indirizzo IP al proiettore dal proprio server DHCP. Togliere il segno di spunta per registrare l'indirizzo IP o il numero di subnet mask ottenuto dal proprio amministratore di rete.	—
INDIRIZZO IP	Impostare l'indirizzo IP della rete collegata al proiettore quando [DHCP] è spento.	Fino a 12 caratteri numerici
SUBNET MASK	Impostare il numero di subnet mask della rete collegata al proiettore quando [DHCP] è spento.	Fino a 12 caratteri numerici
GATEWAY	Impostare il gateway predefinito della rete collegata al proiettore quando [DHCP] è spento.	Fino a 12 caratteri numerici
DNS AUTOMATICO	Mettere un segno di spunta per assegnare automaticamente l'indirizzo IP del proprio server DNS collegato al proiettore dal server DHCP. Togliere il segno di spunta per impostare l'indirizzo IP del server DNS collegato al proiettore.	Fino a 12 caratteri numerici
CONFIGURAZIONE DNS	Impostare l'indirizzo IP del server DNS nella rete collegata al proiettore quando [DNS AUTOMATICO] è disattivato.	Fino a 12 caratteri numerici
RICONNETTERE	Riprovare a collegare il proiettore a una rete. Provare questa funzione se si è cambiata l'impostazione per [PROFILI].	—

NOME PROIETTORE

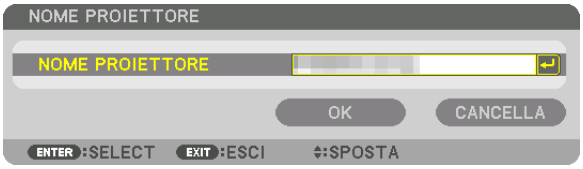

NOME PROIETTORE	Impostare un nome proiettore unico.	Fino a 16 caratteri e simboli alfanumerici

DOMINIO

Impostare un nome host e un nome dominio del proiettore.

NOME HOST	Impostare un nome host del proiettore.	Fino a 15 caratteri alfanumerici
NOME DOMINIO	Impostare un nome dominio del proiettore.	Fino a 60 caratteri alfanumerici

AVVISO POSTA

AVVISO POSTA	Questa opzione notificherà al computer tramite e-mail i messaggi di errore quando si utilizza una LAN cablata. Mettendo un segno di spunta si attiva la funzione Avviso posta. Togliendo il segno di spunta la funzione Avviso posta viene disattivata. **Esempio di un messaggio inviato dal proiettore:** Subject: [Projector] Projector Information THE COOLING FAN HAS STOPPED. [INFORMATION] PROJECTOR NAME: PX602UL Series LIGHT HOURS USED: 0000[H]	—
NOME HOST	Digitare un nome host.	Fino a 15 caratteri alfanumerici
NOME DOMINIO	Digitare un nome dominio della rete collegata al proiettore.	Fino a 60 caratteri alfanumerici
INDIRIZZO MITTENTE	Specificare l'indirizzo del mittente.	Fino a 60 caratteri e simboli alfanumerici
NOME SERVER SMTP	Digitare il nome del server SMTP da collegare al proiettore.	Fino a 60 caratteri alfanumerici
INDIRIZZO DESTINATARIO 1, 2, 3	Digitare l'indirizzo del destinatario.	Fino a 60 caratteri e simboli alfanumerici
POSTA DI PROVA	Inviare una posta di prova per verificare se le impostazioni sono corrette. *NOTA:* • *Se si è inserito un indirizzo errato, si potrebbe non ricevere un Avviso posta. Se ciò dovesse accadere, verificare che l'indirizzo del destinatario sia correttamente impostato.* • *A meno che non sia selezionato uno qualunque tra [INDIRIZZO MITTENTE], [NOME SERVER SMTP] o [INDIRIZZO DESTINATARIO 1-3], [POSTA DI PROVA] non sarà disponibile.* • *Assicurarsi di evidenziare [OK] e di premere il tasto ENTER prima di eseguire [POSTA DI PROVA].*	—

SERVIZIO DI RETE

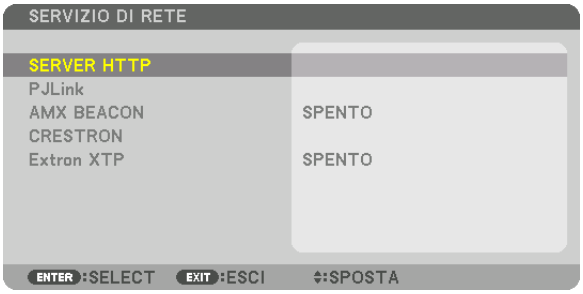

SERVER HTTP	Impostare una password per il proprio server HTTP.	Fino a 10 caratteri alfanumerici
PJLink	Questa opzione consente di impostare una password quando si usa la funzione PJLink. *NOTA:* • *Non dimenticare la password. Tuttavia, se si dimentica la password, consultare il proprio rivenditore.* • *Cos'è PJLink?* *PJLink è una standardizzazione di protocollo usata per controllare i proiettori di diversi produttori. Questo protocollo standard è stato stabilito dalla Japan Business Machine and Information System Industries Association (JBMIA) nel 2005.* *Il proiettore supporta tutti i comandi di PJLink Classe 1.* • *L'impostazione di PJLink non sarà modificata neppure utilizzando [AZZERA] dal menu.*	Fino a 32 caratteri alfanumerici
AMX BEACON	Attivare o disattivare la rilevazione da AMX Device Discovery durante la connessione alla rete supportata dal sistema di controllo AMX's NetLinx. *SUGGERIMENTO:* *Quando si utilizza un dispositivo che supporta AMX Device Discovery, l'intero sistema di controllo AMX NetLinx riconoscerà il dispositivo e scaricherà il modulo Device Discovery Module appropriato da un server AMX.* Selezionare [ACCESO] abiliterà il rilevamento del proiettore da AMX Device Discovery. Selezionare [SPENTO] disabiliterà il rilevamento del proiettore da AMX Device Discovery.	—
CRESTRON	ROOMVIEW: accendere o spegnere quando si controlla il proiettore dal proprio PC. Mettere un segno di spunta abiliterà il controllo del proiettore dal PC. CRESTRON CONTROL: accendere o spegnere quando si controlla il proiettore dal controller. Mettere un segno di spunta abiliterà il controllo del proiettore dal controller. • CONTROLLER IP ADDRESS: immettere il proprio indirizzo IP del SERVER CRESTRON. • IP ID: immettere il proprio IP ID del SERVER CRESTRON.	Fino a 12 caratteri numerici
Extron XTP	Impostare per collegare questo proiettore al trasmettitore Extron XTP. Selezionare [ACCESO] abiliterà la connessione con il trasmettitore XTP. Selezionare [SPENTO] disabiliterà la connessione con il trasmettitore XTP.	—

SUGGERIMENTO: le impostazioni CRESTRON sono richieste solo per l'utilizzo con CRESTRON ROOMVIEW.
Per ulteriori informazioni, visitare http://www.crestron.com

[OPZIONI FONTE]

Impostazione della regolazione automatica [AUTOALLINEAMENTO]

Questa funzione consente di impostare il modo autoallineamento affinché il rumore e la stabilità del segnale del computer possano essere regolati automaticamente o manualmente. È possibile eseguire le regolazioni automatiche in due modi diversi: [NORMALE] e [FINE].

SPENTO ..... Il segnale del computer non verrà regolato automaticamente. È possibile ottimizzare il segnale del computer manualmente.

NORMALE..... Impostazione predefinita. Il segnale del computer verrà regolato automaticamente. In genere, selezionare questa opzione.

FINE..... Selezionare questa opzione se è necessaria una regolazione più accurata. È necessario più tempo per commutare alla fonte rispetto al caso in cui è selezionato [NORMALE].

SUGGERIMENTO:
- *L'impostazione predefinita quando l'unità viene spedita dalla fabbrica è [NORMALE].*
- *Quando viene premuto il tasto AUTO ADJ., viene effettuata la stessa regolazione [FINE].*

[SISTEMA A COLORI]

Questa funzione consente di selezionare il segnale video TV, il quale differisce da paese a paese (NTSC, PAL, ecc.). Questo viene impostato su [AUTO] come valore predefinito di fabbrica. Impostarlo se il proiettore non è in grado di identificare automaticamente il segnale.

Selezione della fonte predefinita [SELEZ. INGR. PREDEF.]

È possibile impostare il proiettore in modo che uno qualsiasi dei suoi ingressi diventi quello predefinito ogni volta che il proiettore viene acceso.

ULTIMO ..... Consente di impostare il proiettore in modo che sia predefinito l'ingresso attivo precedente o l'ultimo ingresso attivo ogni volta che il proiettore viene acceso.

AUTO ..... Consente la ricerca di una fonte attiva nell'ordine HDMI → DisplayPort → BNC → BNC(V.COM) → BNC(Y/C) → COMPUTER → HDBaseT → SLOT e visualizza la prima fonte trovata.

HDMI ..... Consente di visualizzare la fonte digitale dal connettore HDMI IN a ogni accensione del proiettore.

DisplayPort..... Consente di visualizzare la fonte digitale dal terminale DisplayPort IN a ogni accensione del proiettore.

BNC ..... Proiettare il segnale d'ingresso dal terminale in entrata BNC

BNC(V.COM) ..... Proiettare il segnale d'ingresso dal terminale in entrata BNC(V.COM).

BNC(Y/C) ..... Proiettare il segnale d'ingresso dal terminale in entrata BNC(Y/C).

COMPUTER ..... Consente di visualizzare il segnale dal connettore COMPUTER 1 IN a ogni accensione del proiettore.

HDBaseT..... Proiettare il segnale HDBaseT o LAN CABLATA.

SLOT..... Consente di proiettare l'immagine tramite la scheda opzionale (venduta separatamente) inserita nello SLOT.

Impostazione di didascalie chiuse [DIDASCALIE CHIUSE]

Questa opzione consente di impostare vari modi di didascalie chiuse che consentono di sovrapporre del testo sull'immagine proiettata di Video o S-Video.
I sottotitoli ed il testo verranno visualizzati poco dopo che il menu a schermo sarà scomparso.

SPENTO..... Questo consente di uscire dal modo didascalie chiuse.

DIDASCALIA 1-4.... Il testo viene sovraimposto.

TESTO 1-4 ..... Il testo viene visualizzato.

Selezione di un colore o di un logo per lo sfondo [SFONDO IMMAGINI]

Usare questa funzione per visualizzare uno schermo blu/nero o un logo quando nessun segnale è disponibile. Lo sfondo predefinito è [BLU].

NOTA:

- *Anche quando viene selezionato il logo di sfondo immagini, se due immagini sono visualizzate nel modo [PIP/PICTURE PER IMMAGINE], lo sfondo immagini blu viene visualizzato senza il logo quando non c'è alcun segnale.*

[OPZIONI ALIMENTAZIONE]

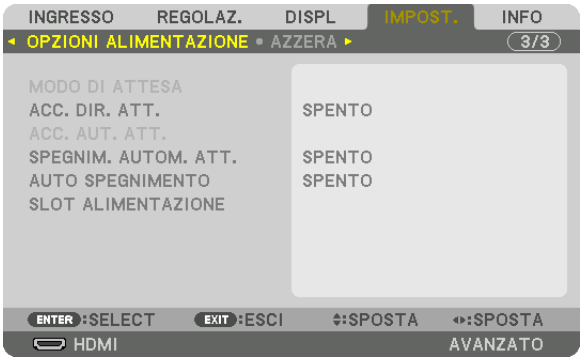

Selezione del risparmio energia in [MODO DI ATTESA]

Impostazione del consumo di energia nel modo di attesa.

NORMALE..... Nel modo di attesa, il consumo di alimentazione del proiettore è 0,5 W.

Nel modo di attesa, l'indicatore ALIMENTAZIONE si illumina in rosso e l'indicatore STATO si spegne.

- Quando è impostato su [NORMALE], i seguenti terminali e le seguenti funzioni saranno disabilitati. I terminali HDMI OUT, le porte EtherNet/HDBaseT, la funzione LAN, la funzione notifica mail

ATTESA DI RETE.... Rispetto a [NORMALE], il consumo di alimentazione nel modo di attesa è maggiore, ma l'alimentazione può essere fornita al proiettore utilizzando una LAN cablata.

Nel modo di attesa, l'indicatore alimentazione si illuminerà in arancione mentre l'indicatore stato verrà spento.

Importante:

- *Quando [ATTESA DI RETE] è selezionato, [SPEGNIM. AUTOM. ATT.] diventerà di colore grigio e sarà disabilitato e [0:15] verrà selezionato automaticamente.*
- *Nelle seguenti condizioni, l'impostazione [MODO DI ATTESA] verrà disabilitata e il proiettore entrerà nel modo sospensione. Nel modo di sospensione, le ventole nel proiettore ruotano allo scopo di proteggere le parti interne.*
  - ** Il modo sospensione si riferisce al modo in cui le restrizioni funzionali, a causa dell'impostazione [MODO DI ATTESA], vengono rimosse.*
  - *Quando viene selezionato [ACCESO] in [SERVIZIO DI RETE] → [AMX BEACON]*
  - *Quando si inserisce un segno di spunta per [SERVIZIO DI RETE] → [CRESTRON] → [CRESTRON CONTROL]*
  - *Quando è selezionato [ACCESO] in [SERVIZIO DI RETE] → [Extron XTP]*
  - *Quando viene selezionato [HDBaseT] su [CONTROLLO] → [SENSORE REMOTO]*
  - *Quando il segnale viene ricevuto da un dispositivo di trasmissione HDBaseT*
- *Quando viene selezionato [NORMALE], il display [ACC. AUT. ATT.] diventa di colore grigio e viene disabilitato, quindi [SPENTO] viene selezionato automaticamente.*

NOTA:

- *Quando ci si collega a un dispositivo di trasmissione HDBaseT venduto separatamente, se il dispositivo di trasmissione è impostato per trasmettere i segnali del telecomando, il consumo di alimentazione del proiettore nel modo di attesa aumenterà.*

SUGGERIMENTO:

- *L'impostazione selezionata non verrà modificata neppure utilizzando [AZZERA] dal menu.*
- *Il consumo di alimentazione nel modo di attesa non verrà compreso nel calcolo della riduzione delle emissioni di CO_2.*

Abilitazione dell'accensione diretta [ACC. DIR. ATT.]

Consente di accendere il proiettore automaticamente quando il cavo di alimentazione viene inserito in una presa di corrente attiva. Ciò elimina la necessità di usare sempre il tasto POWER sul telecomando o sull'involucro del proiettore.

Accensione del proiettore applicando un segnale del computer [ACC. AUT. ATT.]

Se impostato su [ATTESA DI RETE], il proiettore rileva automaticamente l'ingresso del segnale di sincronizzazione dai seguenti terminali selezionati e proietta l'immagine di conseguenza: Computer, HDMI, DisplayPort, HDBaseT e SLOT.

SPENTO..... La funzione ACC. AUT. ATT. verrà disattivata.

HDMI, DisplayPort, COMPUTER, HDBaseT, SLOT

..... Quando viene rilevato un segnale computer di un terminale in entrata selezionato, l'alimentazione del proiettore si attiverà automaticamente e verrà proiettata la schermata del computer.

NOTA:

- *Se si desidera attivare la funzione ACC. AUT. ATT. dopo aver spento il proiettore, interrompere il segnale dai terminali in entrata o disconnettere il cavo del computer dal proiettore e attendere almeno 3 secondi prima di immettere il segnale dal terminale selezionato. Quando il proiettore è stato spento e entra nel modo ATTESA DI RETE, ma i segnali dal computer continuano a essere inviati al proiettore, il proiettore stesso mantiene il modo ATTESA DI RETE e non si accenderà automaticamente. Inoltre, se i segnali HDMI, DisplayPort o HDBaseT o continuano a essere inviati al proiettore, a seconda delle impostazioni dei dispositivi esterni collegati, il proiettore potrebbe accendersi automaticamente anche se è spento ed è attivo il modo ATTESA DI RETE.*
- *Questa funzione non funziona quando i segnali component entrano nel terminale COMPUTER 1 IN o quando i segnali del computer sono Sync su Verde o Sync Composita.*

Abilitazione gestione alimentazione [SPEGNIM. AUTOM. ATT.]

Con la selezione di questa opzione si può abilitare lo spegnimento automatico del proiettore (all'ora indicata: 0:05, 0:10, 0:15, 0:20, 0:30, 1:00) se non ci sono segnali in arrivo da alcun ingresso e se non è in atto alcuna operazione.

NOTA:

- *L'alimentazione non si spegnerà automaticamente quando viene proiettato un segnale dalla porta Ethernet/HDBaseT.*
- *[SPEGNIM. AUTOM. ATT.] appare in grigio quando il [MODO DI ATTESA] è impostato su [ATTESA DI RETE] e [0:15] verrà impostato automaticamente.*

Utilizzo dell'auto spegnimento [AUTO SPEGNIMENTO]

1. ***Selezionare il tempo desiderato compreso tra 30 minuti e 16 ore: SPENTO, 0:30, 1:00, 2:00, 4:00, 8:00, 12:00, 16:00.***
2. ***Premere il tasto ENTER sul telecomando.***
3. ***Ha inizio il conto alla rovescia del tempo rimanente.***
4. ***Il proiettore si spegne al termine del conto alla rovescia.***

NOTA:

- *Per cancellare l'ora preselezionata, impostare [SPENTO] come tempo preselezionato o spegnere l'alimentazione.*
- *Quando il tempo residuo raggiunge i 3 minuti prima dello spegnimento del proiettore, sulla parte bassa dello schermo verrà visualizzato il messaggio [IL PROIETTORE SI SPEGNERÀ ENTRO 3 MINUTI].*

Impostazioni per la scheda opzionale [SLOT ALIMENTAZIONE]

Quando si utilizza la scheda opzionale installata nello slot, impostare le seguenti opzioni.

PROIETTORE ACCESO..Questa funzione accenderà o spegnerà l'alimentazione sulla scheda opzionale.

SPENTO: spegnere forzatamente l'alimentazione sulla scheda opzionale installata nello slot.

ACCESO (Default): accendere l'alimentazione sulla scheda opzionale installata nello slot.

PROIETTORE ATTESA...Questa funzione abiliterà o disabiliterà automaticamente la scheda opzionale installata nello slot quando il proiettore è in attesa.

DISABILITA: selezionare questa opzione per disabilitare la scheda opzionale nel proiettore attesa.

ABILITA (Default): selezionare questa opzione per abilitare la scheda opzionale nel proiettore attesa.

Ritorno alle impostazioni di fabbrica [AZZERA]

La funzione AZZERA consente di cambiare le regolazioni e le impostazioni alle preselezioni di fabbrica per una (tutte le) fonte (i) a eccezione delle seguenti:

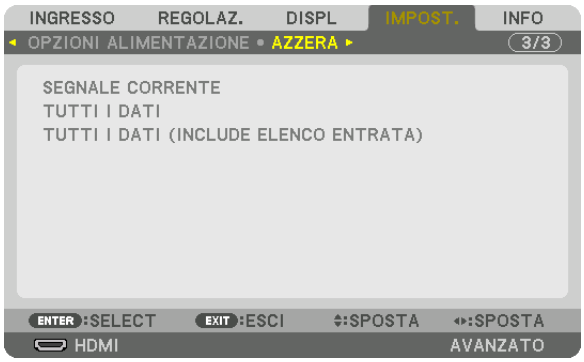

[SEGNALE CORRENTE]

Consente di azzerare le regolazioni del segnale corrente ai livelli preselezionati in fabbrica.
Le voci che possono essere azzerate sono: [PRESELEZIONARE], [CONTRASTO], [LUMINOSITÀ], [COLORE], [TONALITÀ], [INTENSITÀ], [RAPPORTO ASPETTO], [ORIZZONTALE], [VERTICALE], [OROLOGIO], [FASE] e [SCANSIONE MAGGIORE].

[TUTTI I DATI]

Azzerare tutte le regolazioni e impostazioni di tutti i segnali ai valori preselezionati in fabbrica.
Tutte le voci possono essere azzerate **ECCETTO** [LINGUA], [SFONDO IMMAGINI], [SFUMATURA MARGINE], [MULTI SCHERMO], [TIPO SCHERMO], [CORREZIONE GEOMETRICA], [RIF. BILANCIAMENTO BIANCO], [BLOCCO PANN. CONTR.],[SICUREZZA], [VELOCITÀ DI COMUNICAZ.], [ID DI CONTROLLO], [MODO DI ATTESA], [MODO VENTILATORE], [ORE DI LUCE UTILIZZATE], [RISPARMIO TOTALE DI CO2] e [LAN CABLATA].

[TUTTI I DATI (INCLUDE ELENCO ENTRATA)]

Azzerare tutte le regolazioni e le impostazioni per tutti i segnali ai valori preselezionati in fabbrica eccetto [LINGUA], [SFONDO IMMAGINI], [SFUMATURA MARGINE], [MULTI SCHERMO], [TIPO SCHERMO], [CORREZIONE GEOMETRICA], [RIF. BILANCIAMENTO BIANCO], [BLOCCO PANN. CONTR.],[SICUREZZA], [VELOCITÀ DI COMUNICAZ.], [ID DI CONTROLLO], [MODO DI ATTESA], [MODO VENTILATORE], [ORE DI LUCE UTILIZZATE], [RISPARMIO TOTALE DI CO2] e [LAN CABLATA].
Inoltre, consente di cancellare tutti i segnali nella [LISTA DI INSERIM.] e di ritornare alla preselezione di fabbrica.

NOTA: i segnali bloccati nella lista di inserimento non possono essere azzerati.

❽ Descrizioni e funzioni del menu [INFO]

Consente di visualizzare lo stato del segnale corrente e dell'utilizzo del modulo luce. Questa voce ha nove pagine. Le informazioni incluse sono le seguenti:

SUGGERIMENTO: premendo il tasto HELP sul telecomando verranno visualizzate le voci del menu [INFO].

[TEMPO DI UTILIZZO]

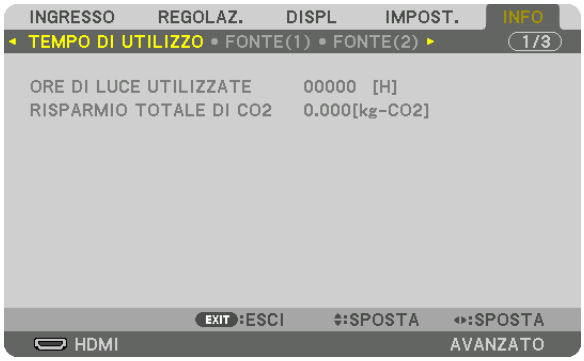

[ORE DI LUCE UTILIZZATE] (H)
[RISPARMIO TOTALE DI CO2] (kg-CO2)

- [RISPARMIO TOTALE DI CO2]

  Questo consente di visualizzare le informazioni relative alla stima del risparmio di CO2 in kg. Il fattore dell'impronta di CO2 nel calcolo del risparmio di CO2 si basa su un documento dell'OCSE (edizione 2008). (→ pagina 31)

[FONTE(1)]

TERMINALE IN ENTRATA
FREQUENZA ORIZZONTALE
TIPO SINCRONIZZAZIONE
TIPO DI SCANSIONE
N° ENTRATA

RISOLUZIONE
FREQUENZA VERTICALE
POLARITÀ SINCRONIZZ.
NOME FONTE

[FONTE(2)]

TIPO SEGNALE
PROFONDITÀ BIT
VELOCITÀ DI COLLEGAMENTO
FORMATO 3D

TIPO VIDEO
LIVELLO VIDEO
CORSIA DI COLLEGAMENTO

[FONTE(3)]

TERMINALE IN ENTRATA
FREQUENZA ORIZZONTALE
TIPO SINCRONIZZAZIONE
TIPO DI SCANSIONE
N° ENTRATA

RISOLUZIONE
FREQUENZA VERTICALE
POLARITÀ SINCRONIZZ.
NOME FONTE

[FONTE(4)]

TIPO SEGNALE
PROFONDITÀ BIT
VELOCITÀ DI COLLEGAMENTO
FORMATO 3D

TIPO VIDEO
LIVELLO VIDEO
CORSIA DI COLLEGAMENTO

[LAN CABLATA]

INDIRIZZO IP
SUBNET MASK
GATEWAY
MAC ADDRESS

[VERSIONE(1)]

FIRMWARE
DATA
SUB-CPU

[ALTRI]

DATA ORA
NOME PROIETTORE
MODEL NO.
SERIAL NUMBER
ID DI CONTROLLO (quando [ID DI CONTROLLO] è impostato)

[HDBaseT]

QUALITÀ SEGNALE
STATO COLLEGAMENTO

MODO OPERATIVO
STATO HDMI

6. Connessione ad altri apparecchi

❶ Montaggio di un obiettivo (venduto separatamente)

Questo proiettore può essere usato con 3 tipi di obiettivi opzionali (venduti separatamente). Il seguente diagramma mostra gli obiettivi compatibili a seconda del modello del proiettore. Le descrizioni qui di seguito si riferiscono all'obiettivo NP35ZL (zoom standard). Montare gli altri obiettivi nello stesso modo. Vedere pagina 164 per le opzioni obiettivo.

	Obiettivo (modello)			
Proiettore (model name)	NP34ZL Zoom messa a fuoco corta	NP35ZL Zoom standard	NP36ZL Zoom standard	NP37ZL Zoom messa a fuoco lunga
PX602UL-WH/PX602UL-BK	Yes	Yes	No	Yes
PX602WL-WH/PX602WL-BK	Yes	Yes	Yes	Yes

Yes = può essere montato No = non può essere montato

⚠ AVVERTENZA:

(1) Spegnere l'alimentazione e attendere che la ventola di raffreddamento si arresti, (2) spegnere l'interruttore di alimentazione principale, (3) disconnettere il cavo di alimentazione e attendere che l'unità si raffreddi prima di montare o rimuovere l'obiettivo. La mancata osservanza di tali istruzioni può causare lesioni oculari, scosse elettriche o ustioni.

NOTA:

- *Il proiettore e gli obiettivi sono composti di parti di precisione. Non sottoporli a urti o forze eccessive.*
- *Rimuovere l'obiettivo venduto separatamente quando si sposta il proiettore. In caso contrario, l'obiettivo potrebbe essere soggetto a urti mentre si sposta il proiettore, con conseguente danneggiamento dell'obiettivo stesso e del relativo meccanismo di spostamento.*
- *Quando si smonta l'obiettivo dal proiettore, ripristinare la posizione dell'obiettivo a quella iniziale prima di spegnere l'alimentazione. In caso contrario potrebbe non essere possibile montare o smontare l'obiettivo a causa del poco spazio fra il proiettore e l'obiettivo.*
- *Non toccare mai la superficie dell'obiettivo mentre il proiettore è in funzione.*
- *Prestare molta attenzione affinché non si depositino impurità, grasso, ecc. sulla superficie dell'obiettivo e affinché non si graffi la superficie dell'obiettivo.*
- *Eseguire queste operazioni su una superficie piatta su un panno, ecc. per impedire che l'obiettivo si graffi.*
- *Quando l'obiettivo non si utilizza per un lungo periodo di tempo, montare il coperchio antipolvere sul proiettore per impedire che la polvere o altre impurità penetrino all'interno. Se l'obiettivo rimane staccato dal proiettore per lunghi periodi di tempo, potrebbe accumularsi polvere all'interno dell'unità ottica e danneggiare l'obiettivo, causando un deterioramento dell'immagine proiettata.*
- *Altri tipi di obiettivi non possono essere montati su questo proiettore. Gli obiettivi delle serie NP34ZL/NP35ZL/NP36ZL/NP37ZL non possono essere montati su altri modelli di proiettore.*

Denominazione delle parti del dispositivo di supporto dell'obiettivo

Montaggio del supporto dell'obiettivo

Ruotare e allineare le 3 flange sull'obiettivo con i fermi delle 3 flange sul supporto dell'obiettivo. L'obiettivo può essere fissato al supporto utilizzando un meccanismo di bloccaggio.

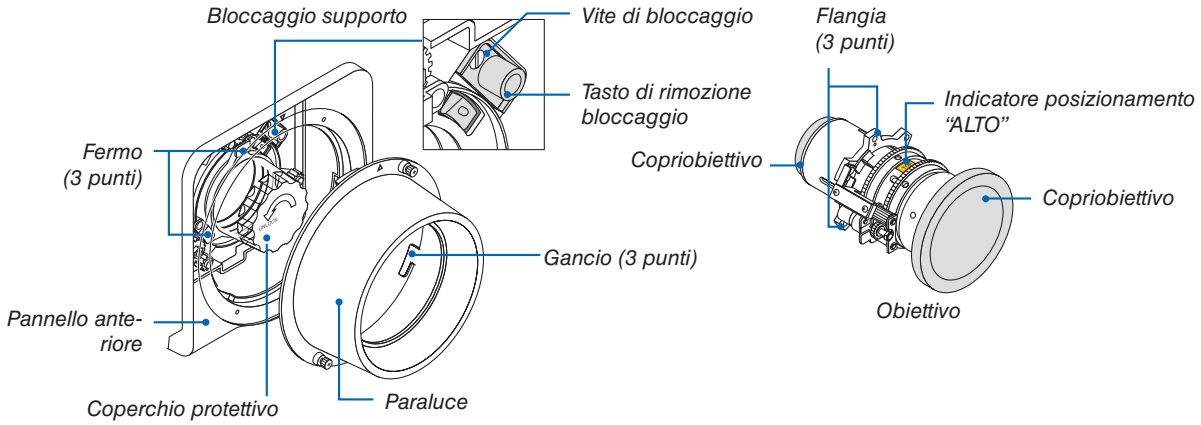

Utilizzo del meccanismo di bloccaggio

Rilascio: la vite di bloccaggio è serrata

L'obiettivo può essere fissato o staccato (impostazione predefinita di fabbrica).

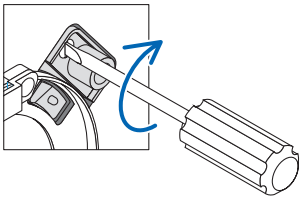

Bloccaggio: la vite di bloccaggio è svitata

L'obiettivo non può essere fissato o staccato. Premendo il tasto di rilascio bloccaggio fino in fondo si disabilita il meccanismo di bloccaggio e si consente all'obiettivo di essere fissato o staccato.

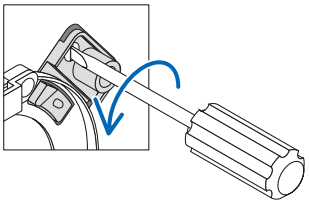

Montaggio dell'obiettivo

Preparazione:

Preparare un cacciavite a testa piatta.

* L'illustrazione non mostra l'involucro del proiettore.

1. Rimuovere il paraluce.

(1) Allentare le 2 viti stringendole e girandole in senso antiorario con le dita.

- *Le viti sono destinate a restare per non essere più rimosse.*

(2) Rimuovere il paraluce ruotandolo in senso antiorario. I ganci sul paraluce si sganceranno dal pannello anteriore.

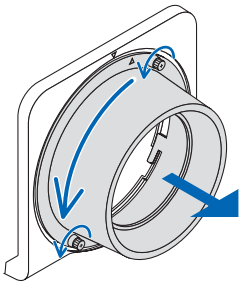

2. Rimuovere il coperchio protettivo.

- *L'unità viene spedita dalla fabbrica con il coperchio protettivo installato.*

Girare il coperchio protettivo in senso antiorario per rimuoverlo dal fermo. Rimuovere il coperchio.

- *Conservare il coperchio protettivo in un luogo sicuro.*

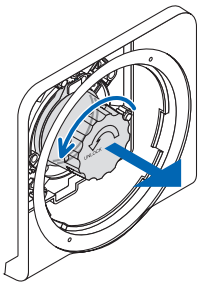

3. Rimuovere i copriobiettivo su entrambi i lati dell'obiettivo.

- *L'unità obiettivo NP35ZL viene utilizzata come esempio.*
- *Conservare il copriobiettivo in un luogo sicuro.*

NOTA:

- *Assicurarsi di rimuovere il copriobiettivo. Se la sorgente luminosa viene accesa quando il copriobiettivo rimane sull'obiettivo, ciò potrebbe essere causa di malfunzionamento.*

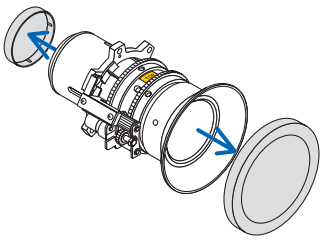

4. Con l'indicatore di posizionamento "Alto" rivolto in alto, inserire l'obiettivo nel supporto dell'obiettivo.

Allineare la flangia sulla parte superiore dell'obiettivo con il fermo sul lato sinistro del supporto dell'obiettivo.

NOTA:
- *Inserire con cura l'obiettivo per evitare che si danneggi a causa di colpi contro l'innesto dell'obiettivo.*

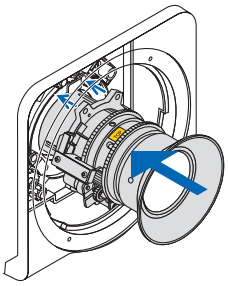

5. Ruotare l'obiettivo in senso orario finché non scatta in posizione.

Le 3 flange si sono ora innestate con i 3 fermi e l'unità obiettivo è stata montata.

- *Per bloccare l'unità obiettivo vedere "Utilizzo del meccanismo di bloccaggio" nella pagina precedente.*

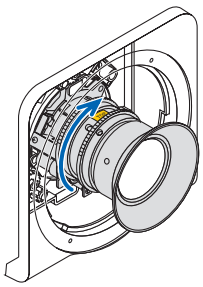

6. Montare il paraluce sul pannello anteriore.

(1) Allineare ▲ contrassegnati sul paraluce e sulla sommità del pannello anteriore.

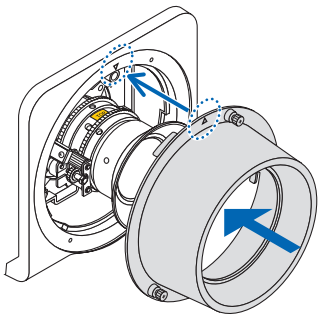

(2) Girare il paraluce in senso orario.

I ganci nella parte posteriore si innesteranno con la flangia del pannello anteriore.

(3) Serrare le 2 viti con le dita.

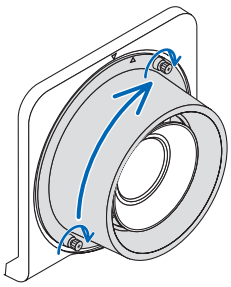

Rimozione dell'obiettivo

Preparazione:

Riportare la posizione dell'obiettivo alla posizione iniziale. (→ pagina 19)
Dopo lo spostamento dell'obiettivo, fare riferimento all'avvertenza a pagina 19 e spegnere l'alimentazione.

1. ***Rimuovere il paraluce.***

   Fare riferimento al passaggio 1 in "Montaggio dell'obiettivo".

   - *Se l'unità obiettivo è bloccata, vedere a pagina 122 e seguire le istruzioni in Utilizzo della funzione di blocco per sbloccarla.*

2. ***Ruotare l'obiettivo in senso antiorario per rimuoverlo dal fermo, quindi tirare lentamente in avanti per rimuoverlo.***

   - *Dopo aver rimosso l'obiettivo, montare i coperchi dell'obiettivo (anteriore e posteriore) inclusi con l'obiettivo prima di conservarlo.*
   - *Per sostituire l'obiettivo, vedere il passaggio 3 di "Montaggio dell'obiettivo".*

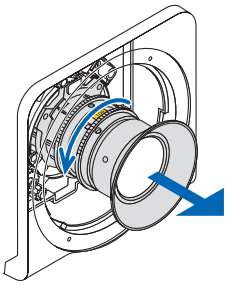

3. ***Montare il coperchio protettivo.***

   Allineare la flangia sul coperchio protettivo al lato sinistro del fermo e girare in senso orario finché non scatta in posizione.

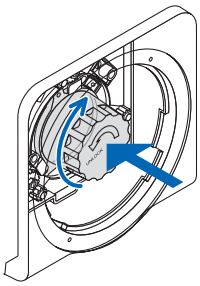

4. ***Montare il paraluce sul pannello.***

   Fare riferimento al passaggio 7 in "Montaggio dell'obiettivo".

❷ Esecuzione dei collegamenti

Un cavo computer, un cavo BNC (tipo a 5 fili interni), un cavo HDMI o un cavo DisplayPort possono essere utilizzati per collegarsi a un computer.
Il cavo di collegamento non è in dotazione con il proiettore. Predisporre un cavo adatto per il collegamento.

Collegamento segnale RGB analogico

- Collegare il cavo del computer al terminale di uscita del display (mini D-Sub a 15 pin) sul computer e il terminale COMPUTER 1 IN sul proiettore. Utilizzare un cavo computer collegato con un nucleo di ferrite.
- Quando si collega il terminale di uscita del display (mini D-Sub a 15 pin) sul computer al terminale in entrata BNC, utilizzare un cavo di conversione per convertire il cavo BNC (5 fili interni) in un cavo mini D-Sub a 15 pin.

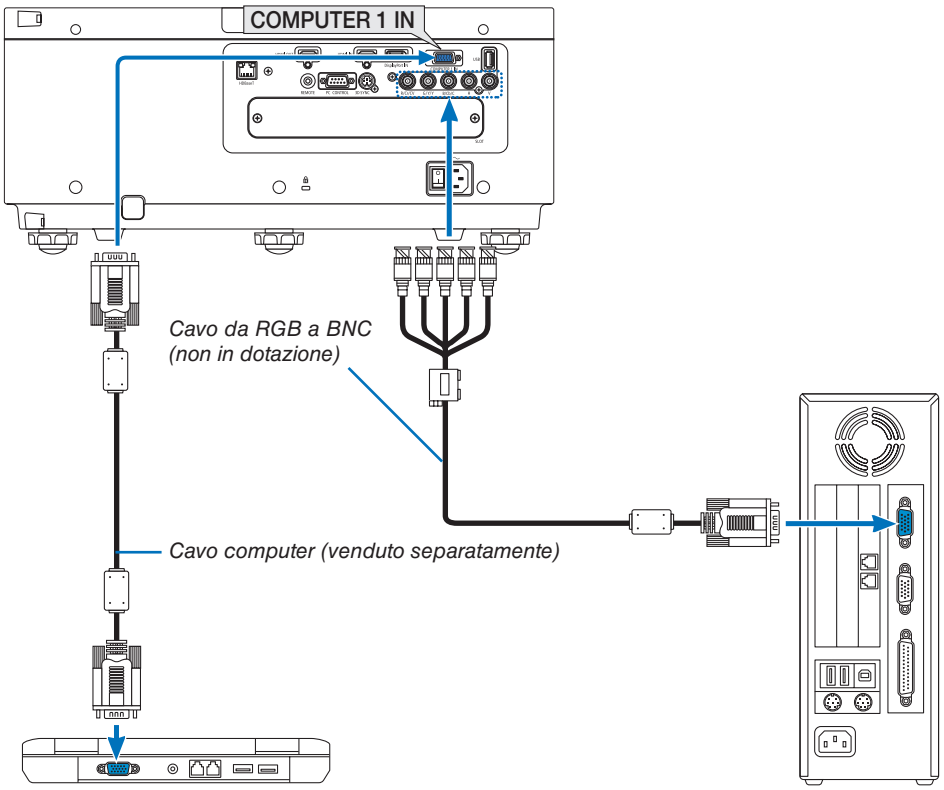

NOTA: controllare il manuale di funzionamento del computer poiché il nome, la posizione e la direzione del terminale potrebbero differire a seconda del computer.

- Selezionare il nome fonte per il suo connettore d'ingresso corrispondente dopo aver acceso il proiettore.

Connettore ingresso	Tasto SOURCE sull'involucro del proiettore	Tasto sul telecomando
COMPUTER 1 IN	COMPUTER	COMPUTER 1
BNC	×5 BNC	COMPUTER 2

Collegamento segnale digitale RGB

- Collegare un cavo HDMI disponibile in commercio fra il connettore uscita HDMI del computer e il connettore HDMI IN del proiettore.
- Collegare un cavo DisplayPort disponibile in commercio fra il connettore uscita DisplayPort del computer e il connettore DisplayPort IN del proiettore.

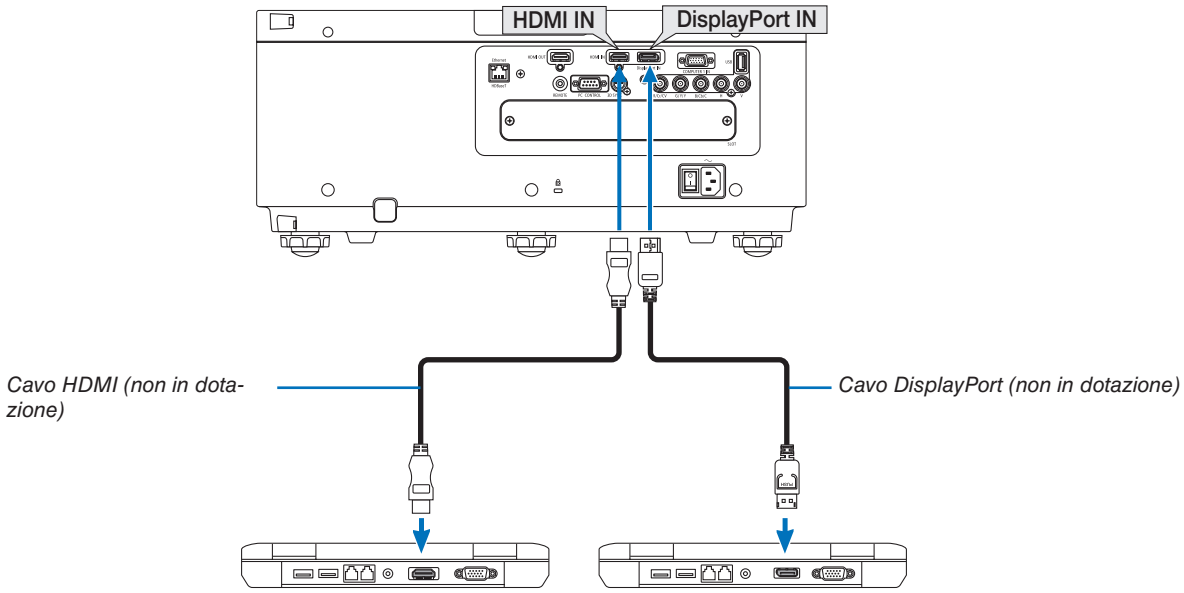

- Selezionare il nome fonte per il suo connettore d'ingresso corrispondente dopo aver acceso il proiettore.

Connettore ingresso	Tasto SOURCE sull'involucro del proiettore	Tasto sul telecomando
HDMI IN	HDMI	HDMI
DisplayPort IN	DisplayPort	DisplayPort

Precauzioni quando si collega un cavo HDMI

- Usare un cavo ad alta velocità HDMI® certificato o un cavo ad alta velocità HDMI® con Ethernet.

Precauzioni quando si collega un cavo DisplayPort

- Usare un cavo certificato DisplayPort.
- A seconda del computer, può passare del tempo prima che compaia l'immagine.
- Alcuni cavi DisplayPort (disponibili in commercio) sono dotati di blocchi.
- Per scollegare il cavo, premere il tasto sulla parte alta del connettore del cavo, quindi tirare fuori il cavo.
- L'alimentazione può essere fornita al dispositivo di collegamento dal terminale Display Port IN (fino a un massimo di 1,65 W). Tuttavia, non verrà fornita alimentazione al computer.
- Quando i segnali da un dispositivo che utilizza l'adattatore di convertitore di segnali sono collegati al connettore DisplayPort IN, in alcuni casi l'immagine potrebbe non essere visualizzata.
- Quando l'uscita HDMI di un computer è collegata al connettore DisplayPort IN, utilizzare un convertitore (disponibile in commercio).

Precauzioni quando si usa un segnale DVI

- Quando il computer dispone di un connettore uscita DVI, usare un cavo convertitore disponibile in commercio per collegare il computer al connettore HDMI IN del proiettore (possono essere posti in ingresso solo segnali video digitali).

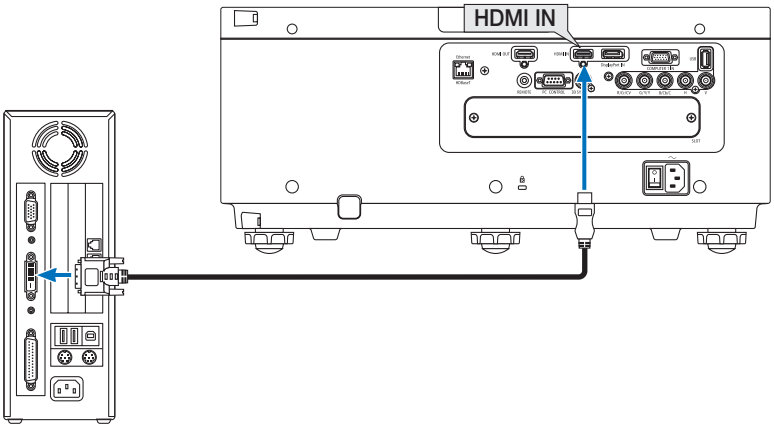

NOTA: quando si visualizza un segnale digitale DVI

- *Spegnere l'alimentazione del computer e del proiettore prima di collegare i dispositivi.*
- *Quando una piattaforma video è collegata attraverso convertitore a scansione, ecc. il display potrebbe non essere corretto durante l'avanzamento e il riavvolgimento veloce.*
- *Utilizzare un cavo da DVI a HDMI compatibile con lo standard di revisione 1.0 DDWG (Digital Display Working Group) DVI (Digital Visual Interface). Il cavo dovrebbe avere lunghezza pari o inferiore a 5 m.*
- *Spegnere il proiettore e il PC prima di collegare il cavo da DVI a HDMI.*
- *Per proiettare un segnale digitale DVI: collegare i cavi, accendere il proiettore, quindi selezionare l'HDMI. Infine, accendere il PC. La mancata osservanza di questa precauzione potrebbe non attivare l'uscita digitale della scheda grafica e l'immagine potrebbe non essere visualizzata. In tal caso, riavviare il PC.*
- *Alcune schede grafiche dispongono sia dell'uscita RGB (D-Sub a 15 pin) analogica sia di quella DVI (o DFP). Se si utilizza il connettore D-Sub a 15 pin, l'immagine potrebbe non essere visualizzata dall'uscita digitale della scheda grafica.*
- *Non scollegare il cavo da DVI a HDMI quando il proiettore è in uso. Se il cavo del segnale è stato scollegato e poi ricollegato, l'immagine potrebbe non essere visualizzata correttamente. In tal caso, riavviare il PC.*
- *I connettori del COMPUTER 1 IN supportano Windows Plug and Play. Il connettore ingresso BNC non supporta Windows Plug and Play.*
- *Un adattatore di segnale Mac (disponibile in commercio) potrebbe essere necessario per collegare un computer Mac.*
  Per collegare un computer Mac dotato di Mini DisplayPort al proiettore, utilizzare un cavo convertitore Mini DisplayPort → DisplayPort reperibile in commercio.

Collegamento di un monitor esterno

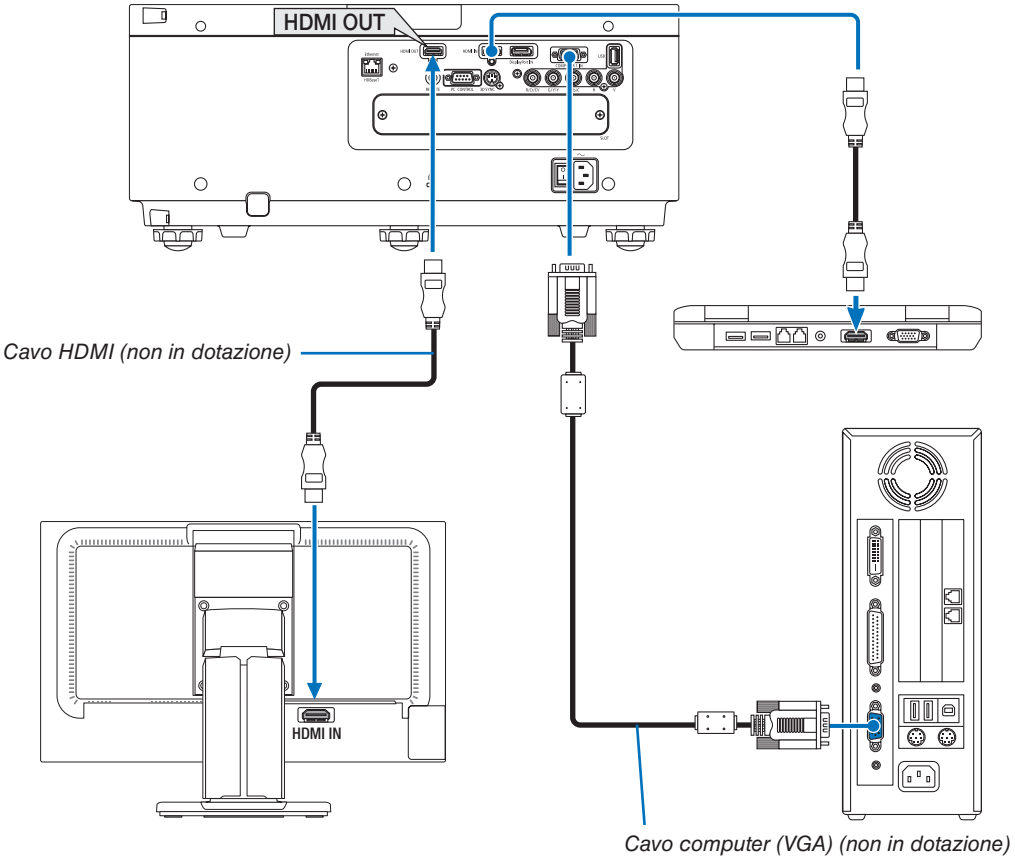

È possibile collegare al proiettore un monitor separato esterno per visualizzare contemporaneamente sul monitor l'immagine analogica del computer in corso di proiezione.

- I segnali component BNC(V.COM) e i segnali S-video BNC(Y/C) non saranno riprodotti.
- Fare riferimento a pagina 52 quando si visualizza la schermata PIP/PBP.

NOTA:

- *Quando si emettono segnali HDMI, accendere l'alimentazione del dispositivo video sul lato di uscita e tenerlo collegato prima di immettere segnali video in questo dispositivo. I terminali HDMI OUT del proiettore sono dotati di funzioni ripetitore. Quando un dispositivo è collegato al terminale HDMI OUT, la risoluzione del segnale di uscita è limitata dalla risoluzione supportata dal dispositivo collegato.*
- *Nel caso del terminale HDMI OUT del proiettore, il numero teorico di unità che possono essere collegate in serie è sette. Il massimo numero di unità che possono essere collegate potrebbe essere ridotto dall'ambiente esterno e dalla qualità del segnale e del cavo, ecc. Il numero di unità che possono essere collegate potrebbe differire a seconda della versione HDCP, della restrizione sul numero di ripetitori HDCP e della qualità del cavo. Occorre verificare in anticipo l'intero sistema quando si costruisce un sistema.*
- *Quando il [MODO DI ATTESA] è impostato su [NORMALE], il video e l'audio non verranno emessi se il proiettore entra nel modo di attesa. Impostare il modo su [ATTESA DI RETE], attivare l'alimentazione del dispositivo di trasmissione e mantenerlo in uno stato di collegamento.*
- *Quando il [MODO DI ATTESA] di questo dispositivo è impostato su [NORMALE], i segnali HDMI non verranno emessi. Per emettere i segnali HDMI, impostare il [MODO DI ATTESA] su [ATTESA DI RETE], accendere l'alimentazione del dispositivo di trasmissione e tenerlo collegato.*
- *La funzione ripetitore HDMI non sarà attivata se la commutazione dei terminali e l'inserimento e l'estrazione del cavo HDMI vengono eseguiti sul 2° proiettore e su quelli successivi.*

Collegamento del lettore Blu-ray o di un altro dispositivo AV

Connessione segnale video component/segnale S-video

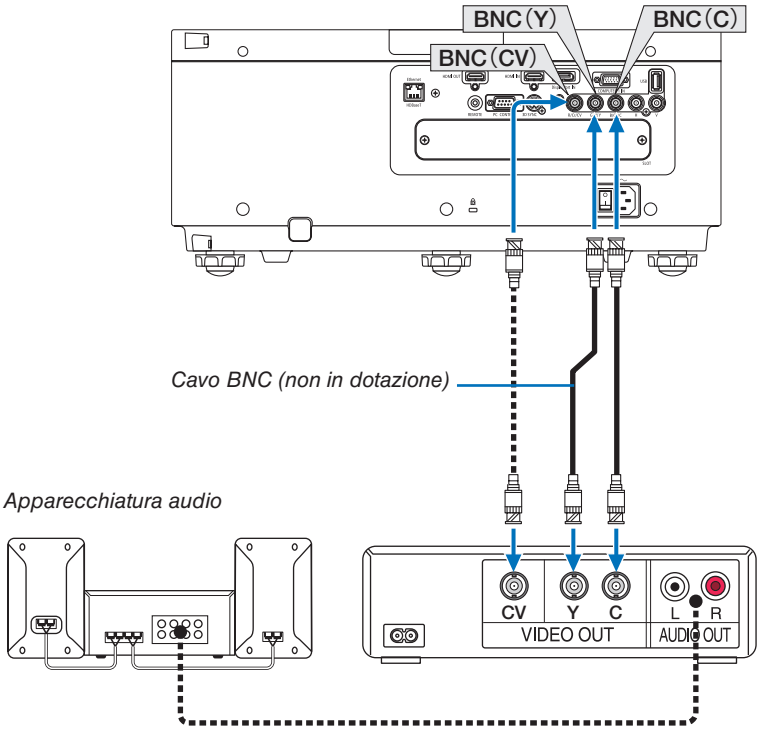

- Selezionare il nome fonte per il suo connettore d'ingresso corrispondente dopo aver acceso il proiettore.

Connettore ingresso	Tasto SOURCE sull'involucro del proiettore	Tasto sul telecomando
BNC(V.COM)	BNC(V.COM)	VIDEO
BNC(Y/C)	BNC(Y/C)	S-VIDEO

Collegamento ingresso component

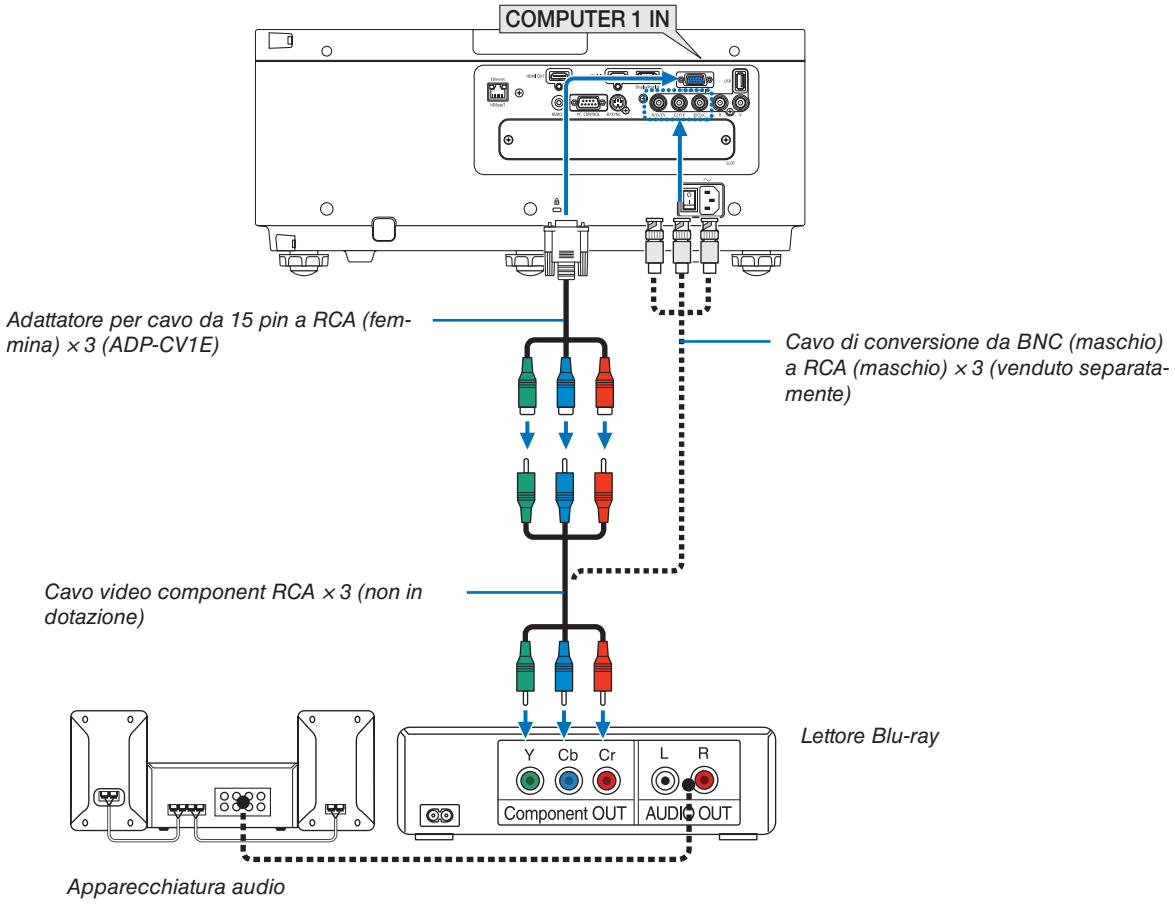

- Selezionare il nome fonte per il suo connettore d'ingresso corrispondente dopo aver acceso il proiettore.

Connettore ingresso	Tasto SOURCE sull'involucro del proiettore	Tasto sul telecomando
COMPUTER 1 IN	COMPUTER	COMPUTER 1
BNC	×5 BNC	COMPUTER 2

NOTA:
- *Quando il formato del segnale è impostato su [AUTO] (impostazione predefinita di fabbrica al momento della spedizione), il segnale computer e il segnale component vengono distinti e commutati automaticamente. Se i segnali non possono essere identificati, selezionare [COMPONENT] su [REGOLAZ.] → [VIDEO] → [TIPO SEGNALE] nel menu a schermo del proiettore.*
- *Per collegarsi a un dispositivo video con un connettore D, utilizzare l'adattatore del convertitore del connettore D acquistabile separatamente (modello ADP-DT1E).*

Collegamento ingresso HDMI

È possibile collegare l'uscita HDMI del proprio lettore Blu-ray, del lettore del disco rigido o del PC tipo portatile al connettore HDMI IN del proprio proiettore.

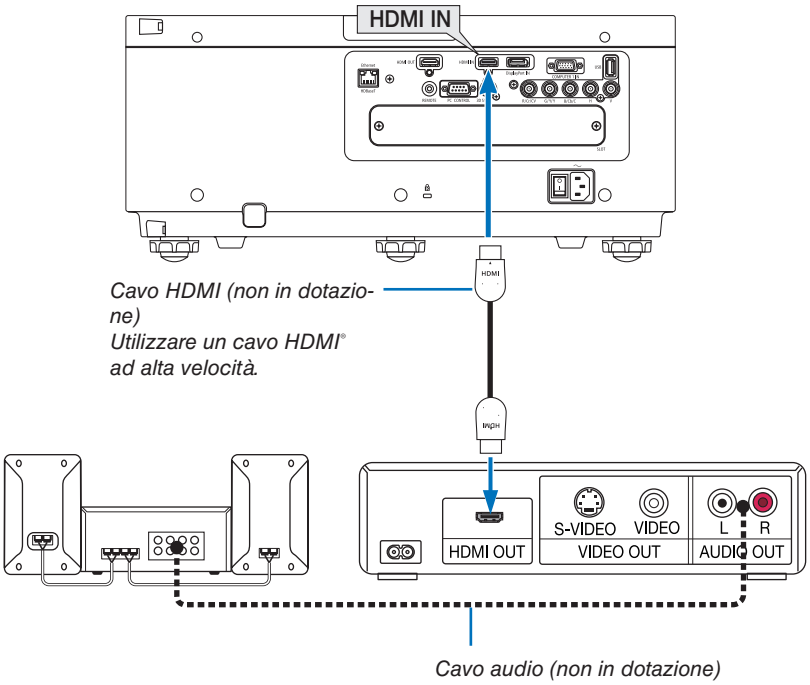

Connettore ingresso	Tasto SOURCE sull'involucro del proiettore	Tasto sul telecomando
HDMI IN	HDMI	HDMI

SUGGERIMENTO: per gli utenti di apparecchiatura audio video con un connettore HDMI:
Selezionare "Migliorato" anziché "Normale" se è possibile commutare l'uscita HDMI tra "Migliorato" e "Normale".
In questo modo, il contrasto dell'immagine sarà migliore e le aree scure saranno più dettagliate.
Per ulteriori informazioni sulle impostazioni, fare riferimento al manuale delle istruzioni dell'apparecchiatura audio video da collegare.

- Quando si collega il connettore HDMI IN del proiettore al lettore Blu-ray, è possibile effettuare delle impostazioni del livello video del proiettore in base al livello video del lettore Blu-ray. Nel menu selezionare [REGOLAZ.] → [VIDEO] → [LIVELLO VIDEO] ed eseguire le impostazioni necessarie.

Collegamento a una LAN cablata

Il proiettore è dotato di norma di una porta Ethernet/HDBaseT (RJ-45) che fornisce una connessione LAN attraverso l'utilizzo di un cavo LAN.
Per utilizzare una connessione LAN, è necessario impostare la rete LAN sul menu del proiettore. Selezionare [IMPOST.] → [IMPOSTAZIONI DI RETE] → [LAN CABLATA]. (→ pagina 107).

Esempio di connessione LAN

Esempio di connessione LAN cablata

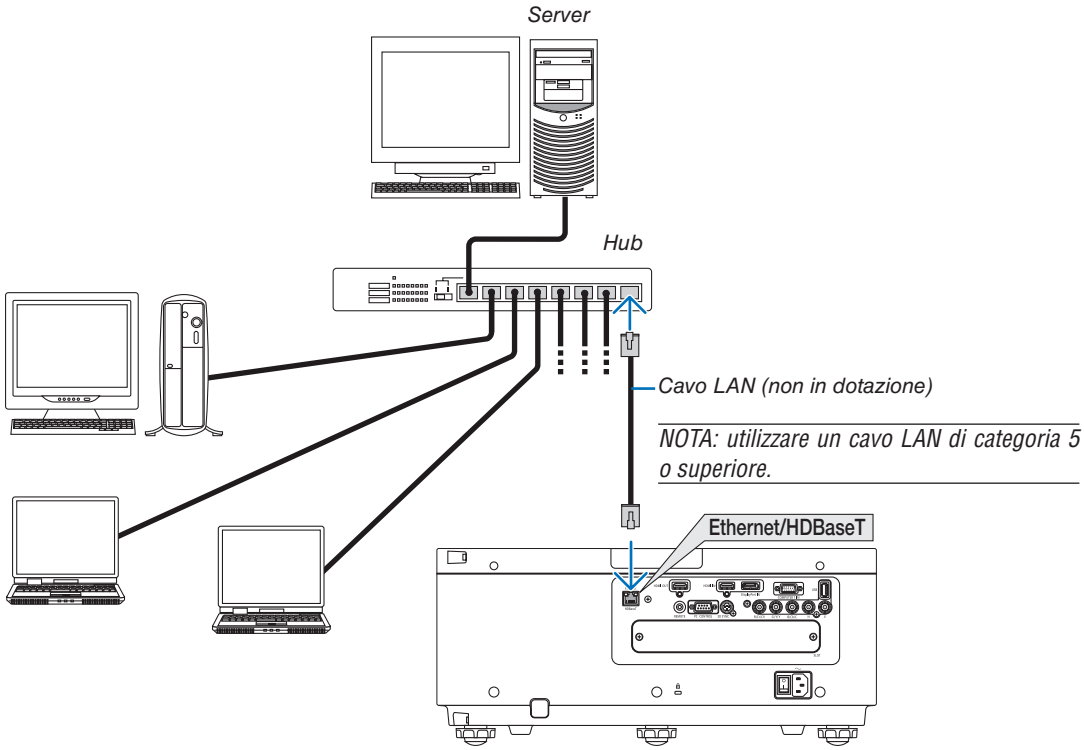

Collegamento a un dispositivo di trasmissione HDBaseT (venduto separatamente)

HDBaseT è uno standard di connessione per elettrodomestici che viene stabilito da HDBaseT Alliance.
Usare un cavo LAN venduto separatamente per collegare la porta Ethernet/HDBaseT del proiettore (RJ-45) a un dispositivo di trasmissione HDBaseT venduto separatamente.
La porta Ethernet/HDBaseT del proiettore supporta i segnali HDMI (HDCP) dai dispositivi di trasmissione, i segnali di controllo dai dispositivi esterni (seriale, LAN) e i segnali di controllo remoto (comandi IR).

Esempio di collegamento

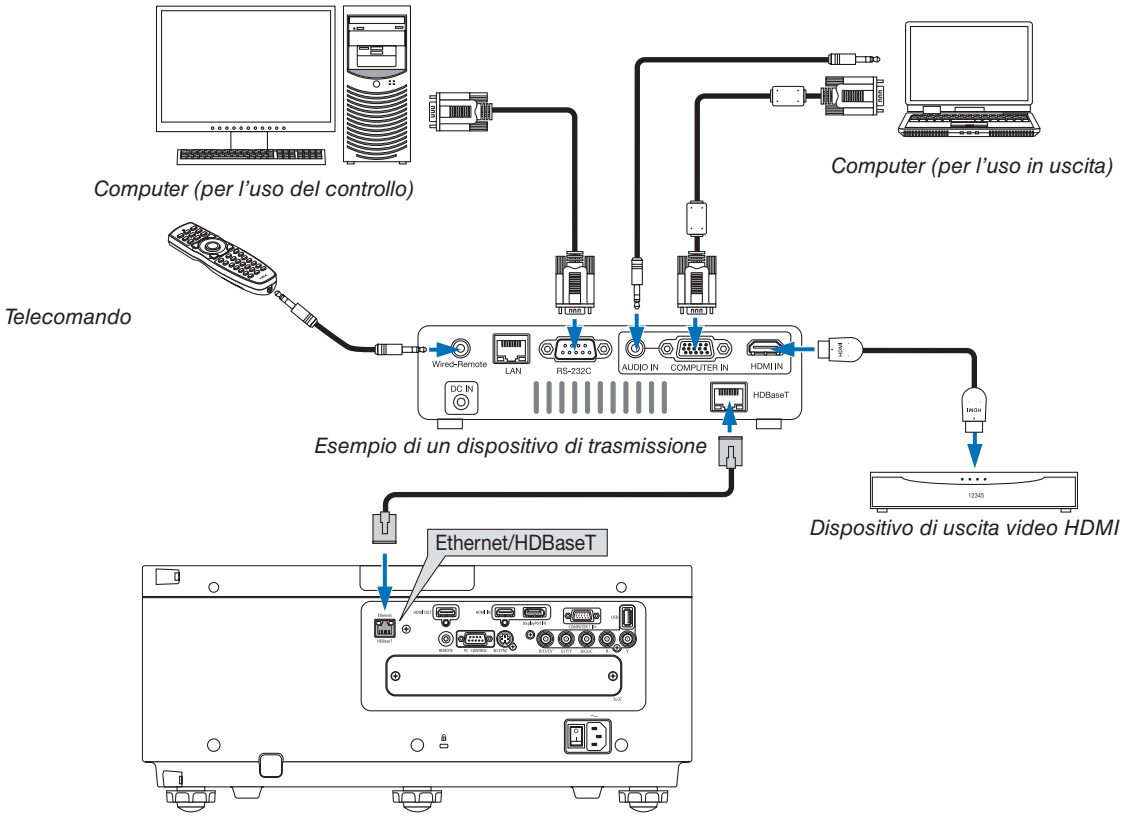

NOTA:

- *Utilizzare un doppino schermato (STP) di categoria 5 o superiore per il cavo LAN (disponibile in commercio).*
- *La massima distanza di trasmissione sul cavo LAN è di 100 m (la distanza massima è di 70 m per il segnale a 4 K)*
- *Non utilizzare altre attrezzature di trasmissione tra il proiettore e l'apparecchiatura di trasmissione. Come risultato la qualità dell'immagine potrebbe essere degradata.*
- *Questo proiettore non è garantito per il funzionamento con tutti i dispositivi di trasmissione HDBaseT in commercio.*

Proiezione ritratto (posizionamento verticale)

Usando un coperchio di sicurezza (venduto separatamente), il proiettore può essere montato in verticale per visualizzare immagini del computer in posizionamento da ritratto.
Se il coperchio di sicurezza è assente, l'alimentazione non si accenderà.
Tutte le schermate, come ad esempio il menu a schermo, verranno ruotate in senso antiorario.
Il proiettore è munito di un sensore per rilevare automaticamente lo stato dell'installazione.

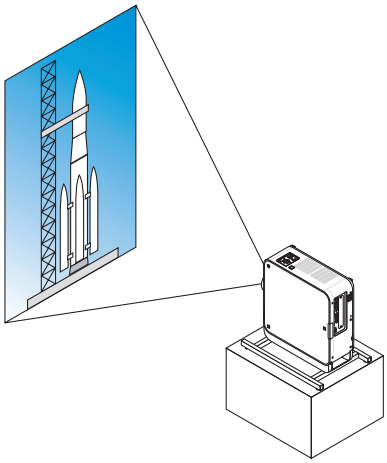

Precauzioni durante l'installazione

- Non installare il proiettore in posizionamento verticale da solo sul pavimento o su di un tavolo. In caso contrario, il proiettore potrebbe cadere causando lesioni, danni o malfunzionamenti.
- Per l'installazione verticale, installare il proiettore con la presa d'aria (coperchio di sicurezza) rivolta in basso. Un supporto per il sostegno del proiettore deve essere costruito per questo scopo. In questo caso, il supporto deve essere progettato in modo che il centro di gravità del proiettore rientri ben all'interno dei piedi del supporto. In caso contrario, il proiettore potrebbe cadere causando lesioni, danni e malfunzionamenti.
- Non ostruire la presa d'aria sul coperchio di sicurezza. In caso contrario, il proiettore potrebbe surriscaldarsi, causando incendi e malfunzionamenti.

NOTA:
- *Quando si utilizza un coperchio di sicurezza, l'alimentazione si accende solo quando la presa d'aria del proiettore è rivolta verso il basso. Se la presa d'aria è rivolta verso qualsiasi altra direzione, l'alimentazione non si accenderà.*
- *Se il proiettore è montato verticalmente senza un coperchio di sicurezza, l'alimentazione non si accenderà.*

Design e condizioni di fabbricazione per il supporto

1. Per visualizzare le immagini nel posizionamento ritratto, utilizzare un coperchio di sicurezza (venduto separatamente). (→ pagina 137)
2. Ingaggiare un fornitore di servizi di installazione (a pagamento) per la progettazione e la costruzione del supporto personalizzato da usare per la proiezione ritratto. Assicurarsi che il progetto sia conforme alle seguenti condizioni:
   - Sul coperchio di sicurezza è presente un'apertura per la presa d'aria. Non ostruire questa apertura.
   - Sono presenti 2 fori di ventilazione nella parte bassa del proiettore. Questi fori dovrebbero rimanere senza ostacoli.
   - Utilizzare i 6 fori per le viti nella parte posteriore del proiettore per fissarlo al supporto.

     Dimensione del centro del foro per la vite: 300 × 300 (passo = 150) mm

     Dimensione del foro per la vite sul proiettore: M4 con una profondità massima di 8 mm

     3 delle gambe possono essere svitate e rimosse.
   - Meccanismo di regolazione orizzontale (ad esempio, bulloni e dadi in 4 posizioni)
   - Progettare il supporto in modo che non si capovolga facilmente.

* Si consiglia di combinare supporti a soffitto (modello NP15CM, venduto separatamente) con un meccanismo di regolazione dell'angolo.

Disegni di riferimento

* Il disegno che mostra i requisiti dimensionali non è un vero e proprio disegno di un progetto per un supporto.

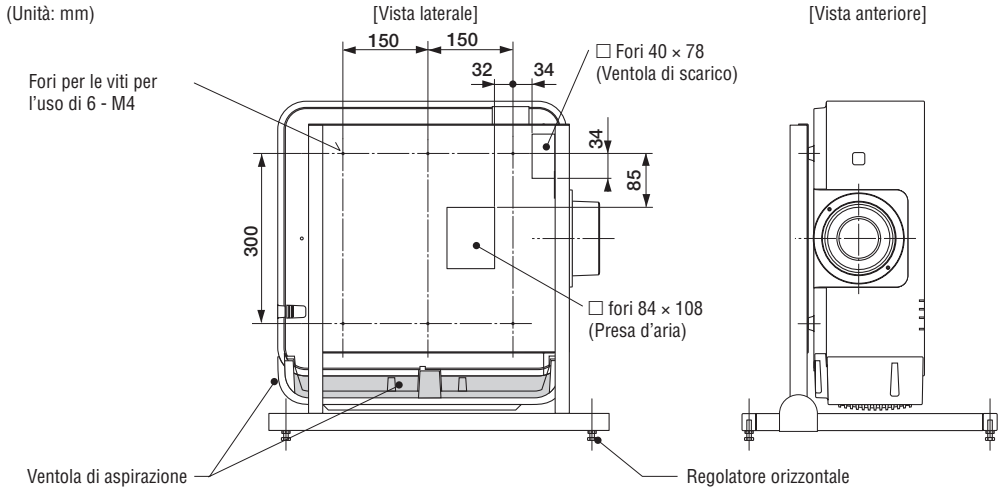

Montaggio del coperchio di sicurezza (venduto separatamente)

Il proiettore è dotato di un interruttore per passare alla proiezione ritratto su supporto verticale. Montare il coperchio di sicurezza e posizionarlo in verticale per passare al modo posizionamento verticale.

1. Inserire e serrare le 7 viti (ruotando in senso orario) da montare sul proiettore.

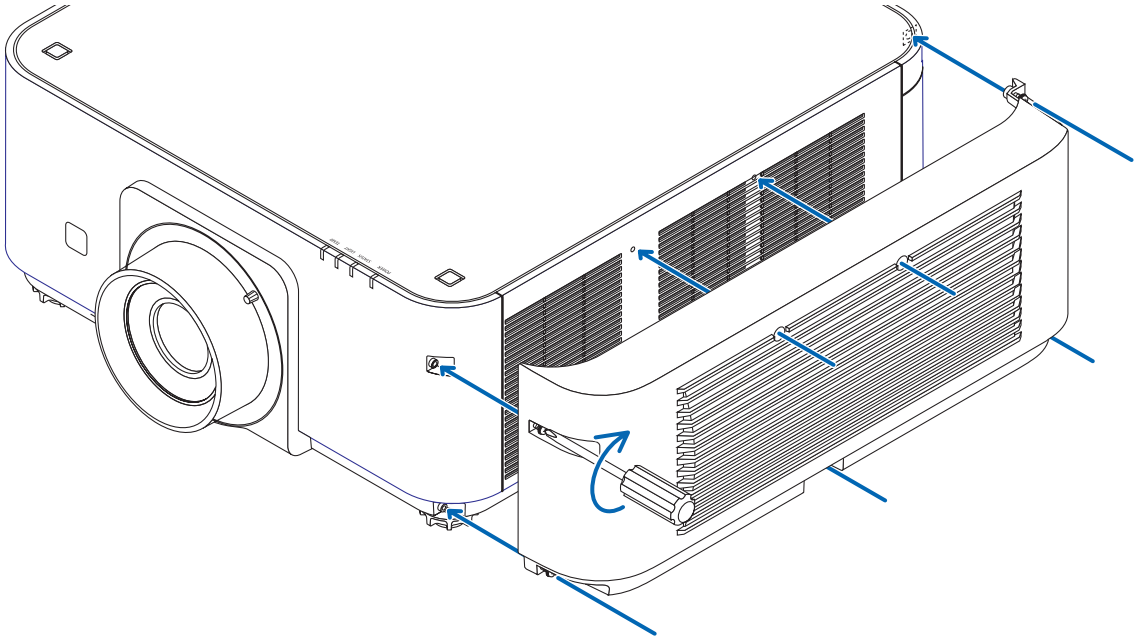

* *Se si usa in un normale posizionamento orizzontale, assicurarsi di rimuovere il coperchio di sicurezza. Per rimuoverlo, svitare le 7 viti (ruotando in senso antiorario).*

Impilamento proiettori

La luminosità dell'immagine proiettata può essere raddoppiata impilando per gravità fino a due proiettori senza supporto esterno. Questa operazione è detta "Proiezione con impilamento".
2 proiettori possono essere impilati uno in cima all'altro per l'impostazione "Pila".

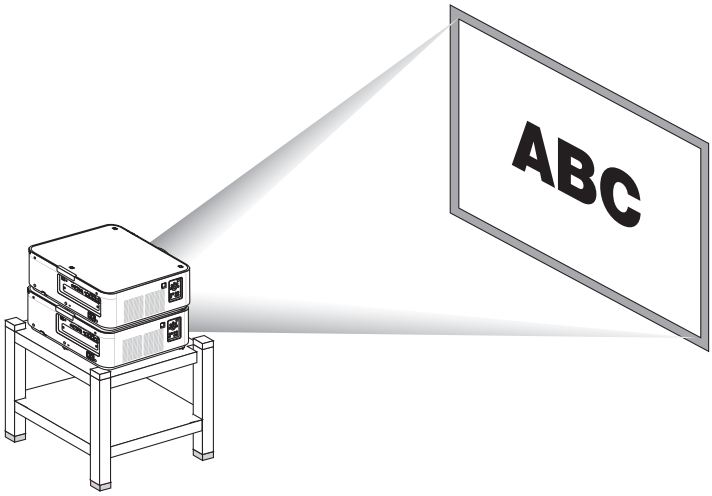

⚠ ATTENZIONE:

Sono necessarie almeno due persone per trasportare il proiettore. In caso contrario il proiettore potrebbe ribaltarsi o cadere, causando lesioni personali.

NOTA:

- *Proiettori con diversi numeri di modello non possono essere impilati per gravità.*
  Obiettivi opzionali con gli stessi numeri di modello devono essere usati per la proiezione con impilamento.
- *Per impilare i proiettori, applicare i tre supporti per impilamento in dotazione in cima al proiettore inferiore. (→ pagina successiva)*
- *Non supporta la sovrapposizione di precisione tramite proiettori impilati. Le immagini precise come ad esempio piccoli testi e grafica dettagliata non possono essere letti o visti chiaramente.*
- *Utilizzare un amplificatore di distribuzione disponibile in commercio per entrambi i proiettori primario (superiore) e secondario (inferiore) per distribuire il segnale alle due uscite dei due proiettori.*
- *Note per l'impilamento*
  - *Chiedere al proprio personale di assistenza per impostare e regolare i proiettori.*
  - *Disporre i proiettori in una posizione o struttura che abbia forza sufficiente per sostenere il peso combinato dei due proiettori. Il singolo proiettore con obiettivo pesa fino a circa 20 kg.*
  - *Per evitare che i proiettori cadano, serrarli in modo che resistano ai terremoti.*
  - *Il doppio impilamento porterà a un aumento della temperatura ambiente. Ventilare bene la stanza.*
  - *Non tentare di impilare i proiettori sul soffitto. L'impilamento per gravità non può essere effettuato sul soffitto.*
  - *Scaldare i proiettori per un'ora prima di ottenere la proiezione desiderata.*
  - *Assicurarsi che la posizione del proiettore superiore non superi le sue specifiche tecniche. Quando si dispongono i due proiettori, il campo di altezza regolabile per i piedini di inclinazione sul proiettore superiore viene aggiunto al campo regolabile totale.*
  - *Disporre i proiettori in modo che l'immagine proiettata mostri il minor numero possibile di distorsioni geometriche. L'obiettivo è differente nelle distorsioni geometriche tra ampio (+) e tele (–) per lo zoom.*
  - *Regolare lo spostamento orizzontale dell'obiettivo verso il centro dell'obiettivo.*

Montaggio supporti per impilamento

Applicate i tre supporti per impilamento su tre punti in cima al proiettore inferiore.

Preparazione:
Strumenti necessari sono un cacciavite Phillips (con testina multipla) e i tre supporti per impilamento forniti con il proiettore.
Allentare i piedini di inclinazione (in tre punti) del proiettore.

1. Rimuovere i tappi di gomma e le viti nei tre punti.

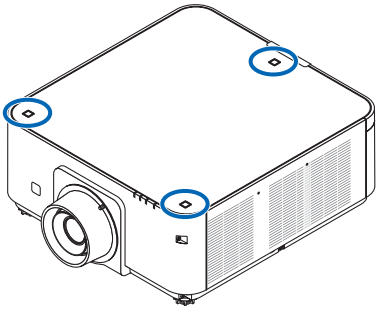

(1) Utilizzare pinzette o un'unghia per afferrare e tirare il tappo di gomma.

(2) Rimuovere la vite da un foro quadrato.

(1) *(2)*

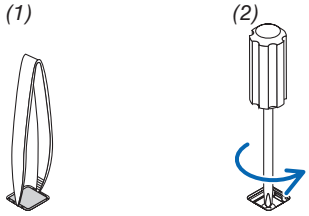

2. Applicare i tre supporti per impilamento in tre punti.

(1) Posizionare un supporto per impilamento in un foro quadrato.

(2) Utilizzare la vite rimossa al passaggio 1 per fissare il supporto di impilamento nel foro quadrato.

(3) Riposizionare il tappo di gomma rimosso al passaggio 1 nel foro quadrato.

- *Far scattare le linguette su entrambi i tappi in gomma all'interno delle fessure su entrambi i lati nel foro quadrato.*

(1) *(2)* *(3)*

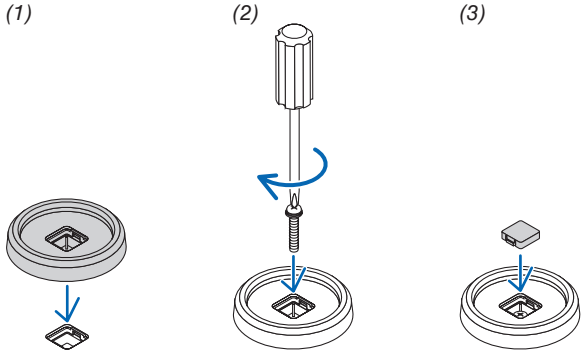

3. Posizionare un altro proiettore sul primo proiettore.

Collocare ciascun piedino di inclinazione del proiettore superiore sui supporti per impilamento (in tre punti).

- *Ciascun piedino di inclinazione ha un gommino. Posizionare ciascun gommino del piedino di inclinazione sui supporti per impilamento (in tre punti).*

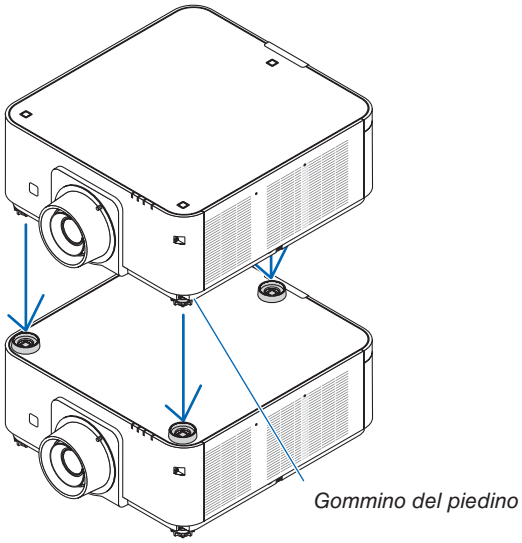

SUGGERIMENTO:

- *Per rimuovere i supporti per impilamento, eseguire i passaggi precedenti in ordine inverso.*

7. Manutenzione

❶ Pulizia dell'obiettivo

- Spegnere il proiettore prima di effettuare la pulizia.
- Il proiettore dispone di un obiettivo in plastica. Usare un detergente per obiettivi in plastica, reperibile in commercio.
- Non raschiare o rovinare la superficie dell'obiettivo, poiché gli obiettivi in plastica sono facilmente soggetti a graffi.
- Non utilizzare mai alcool o detergenti per obiettivi in vetro, poiché così facendo si danneggia la superficie dell'obiettivo in plastica.

⚠ AVVERTENZA

- Non utilizzare uno spray contenente gas infiammabile per rimuovere la polvere attaccata all'obiettivo, ecc. Fare ciò potrebbe causare un incendio.

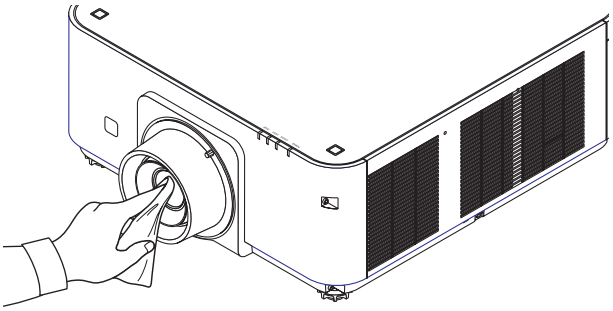

❷ Pulizia dell'involucro

Spegnere e scollegare il proiettore prima di pulirlo.

- Usare un panno morbido e asciutto per rimuovere la polvere dall'involucro.

  Se è molto sporco, usare un detergente delicato.
- Non usare mai detergenti aggressivi o solventi come alcool o diluente.
- Quando si effettua la pulizia delle fessure di ventilazione o dell'altoparlante usando un aspirapolvere, non forzare la spazzola dell'aspirapolvere all'interno delle fessure dell'involucro.

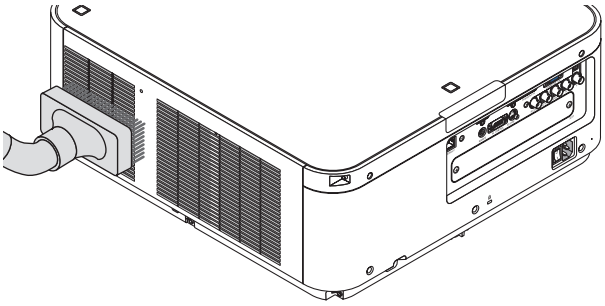

Aspirare la polvere nelle fessure di ventilazione.

- La scarsa ventilazione causata dall'accumulo di polvere nelle aperture di ventilazione (di ingresso, di scarico, anche sul fondo del proiettore) può causare surriscaldamento e malfunzionamento. Queste aree dovrebbero essere pulite regolarmente.
- Non raschiare o colpire l'involucro con le dita o con oggetti solidi
- Contattare il proprio fornitore per la pulizia dell'interno del proiettore.

NOTA: non applicare prodotti volatili come insetticidi sull'involucro, sull'obiettivo o sullo schermo. Non lasciare prodotti in gomma o in vinile a contatto prolungato con l'involucro. In caso contrario la rifinitura della superficie si deteriorerà e il rivestimento potrebbe staccarsi.

8. Software di assistenza utente

❶ Ambiente operativo per il software incluso nel CD-ROM

Nomi e funzioni dei programmi software in bundle

Nome del software	Caratteristiche
Virtual Remote Tool (solo Windows)	Quando computer e proiettore sono collegati usando una rete (LAN cablata), è possibile eseguire operazioni quali l'accensione e lo spegnimento dell'alimentazione del proiettore e la commutazione del segnale. È possibile inoltre inviare un'immagine al proiettore e registrarla come logo sfondo immagini. Una volta registrata l'immagine, questa può essere bloccata per evitare che il logo venga sovrascritto.
PC Control Utility Pro 4 PC Control Utility Pro 5 (per Mac OS)	Questo è un software preposto per l'utilizzo del proiettore dal computer quando il computer e il proiettore sono collegati tramite LAN. (→ pagina 133) • PC Control Utility Pro 4 può essere utilizzato con un collegamento seriale.

NOTA:
- *Per collegare il proiettore alla rete utilizzando Virtual Remote Tool, PC Control Utility Pro 4, PC Control Utility Pro 5, configurare le impostazioni di [IMPOST.] → [IMPOSTAZIONI DI RETE] nel menu a schermo (→ pagina 107).*

Servizio di download

Per le informazioni aggiornate su questi programmi software, visitare il nostro sito:
URL: http://www.nec-display.com/dl/en/index.html

Ambiente operativo

[Windows]

Sistemi operativi supportati	Windows 8.1, Windows 8.1 Pro, Windows 8.1 Enterprise, Windows 8, Windows 8 Pro, Windows 8 Enterprise Windows 7 Home Basic, Windows 7 Home Premium, Windows 7 Professional, Windows 7 Ultimate, Windows 7 Enterprise Windows Vista Home Basic, Windows Vista Home Premium, Windows Vista Business, Windows Vista Ultimate, Windows Vista Enterprise Windows XP Home Edition (versione a 32 bit) Service Pack 3 o versione successiva Windows XP Professional (versione a 32 bit) Service Pack 3 o versione successiva

[Mac]

Sistemi operativi supportati	Mac OS X v10.6, v10.7, v10.8, v10.9

❷ Installazione di software

Installazione di software Windows

I software, eccetto PC Control Utility Pro 5, supportano Windows 8.1, Windows 8, Windows 7, Windows Vista e Windows XP.

NOTA:
- *Per installare o disinstallare ciascun programma, l'account utente Windows deve avere i privilegi di "Amministratore" ()Windows 8.1, Windows 8, Windows 7, Windows Vista o privilegi di "Amministratore del computer" (Windows XP).*
- *Chiudere tutti i programmi in esecuzione prima dell'installazione. Se un altro programma è in esecuzione, l'installazione potrebbe non essere completata.*
- *Per eseguire Virtual Remote Tool o PC Control Utility Pro 4 su Windows 8.1, Windows 8, Windows XP Home Edition, e Windows XP Professional, è richiesto "Microsoft .NET Framework Versione 2.0". Sulla pagina web di Microsoft è disponibile Microsoft .NET Framework Versione 2.0, 3.0 o 3.5. Scaricarlo e installarlo sul computer.*

1 *Inserire il CD-ROM del proiettore NEC nell'unità CD-ROM.*

Verrà visualizzata la finestra del menu.

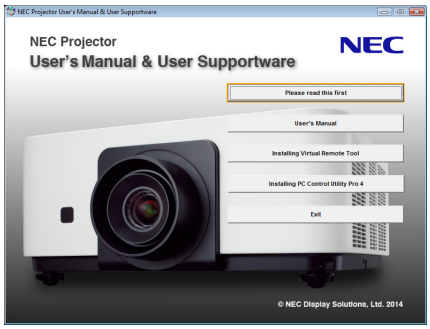

SUGGERIMENTO:
Se la finestra del menu non viene visualizzata, provare la seguente procedura.
Per Windows 7

1. ***Fare clic su "Start" di Windows.***
2. ***Fare clic su "All Programs" → "Accessories" → "Run".***
3. ***Digitare il nome della propria unità CD-ROM (esempio:"Q:\") e "LAUNCHER.EXE" in "Nome". (esempio: Q:\LAUNCHER.EXE)***
4. ***Fare clic su "OK".***

   Verrà visualizzata la finestra del menu.

2 *Fare clic su un software che si desidera installare nella finestra del menu.*

L'installazione verrà avviata.

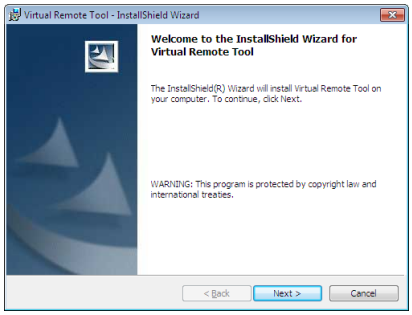

- *Seguire le istruzioni sulle schermate di installazione per completare l'installazione.*

SUGGERIMENTO:

Disinstallazione di un programma

Preparazione:

Uscire dal software prima di disinstallarlo. Per disinstallare il software, l'account utente Windows deve avere privilegi di "Amministratore " (Windows 8.1, Windows 8, Windows 7 e Windows Vista) o privilegi di "Amministratore del computer" (Windows XP).

• Per Windows 8.1/Windows 8/Windows 7/Windows Vista

1 *Fare clic su "Start", quindi su "Pannello di controllo".*

Sarà visualizzata la finestra del pannello di controllo.

2 *Fare clic su "Disinstalla programma" su "Programmi"*

Sarà visualizzata la finestra "Programmi e funzionalità".

3 *Selezionare il software e fare clic su di esso.*

4 *Fare clic su "Disinstalla/Modifica" o "Disinstalla".*

• Alla visualizzazione della finestra "Controllo dell'account utente", fare clic su "Continua".

Seguire le istruzioni sulle schermate per completare la disinstallazione.

• Per Windows XP

1 *Fare clic su "Start", quindi su "Pannello di controllo".*

Sarà visualizzata la finestra del pannello di controllo.

2 *Fare doppio clic su "Installazione/rimozione programmi".*

Sarà visualizzata la finestra di Installazione/rimozione programmi.

3 *Fare clic sul programma nell'elenco, quindi fare clic su "Rimuovi".*

Seguire le istruzioni sulle schermate per completare la disinstallazione.

Utilizzo su Mac OS

Passaggio 1: installare PC Control Utility Pro 5 sul computer.

1. ***Inserire il CD-ROM del proiettore NEC nell'unità CD-ROM del proprio Mac.***
   L'icona del CD-ROM verrà visualizzata sul desktop.
2. ***Fare doppio clic sull'icona del CD-ROM.***
   Sarà visualizzata la finestra del CD-ROM.
3. ***Fare doppio clic sulla cartella "Mac OS X".***
4. ***Fare clic su "PC Control Utility Pro 5.pkg".***
   Il programma di installazione verrà avviato.
5. ***Fare clic su "Avanti".***
   Verrà visualizzata la schermata "ACCORDO DI LICENZA CON L'UTENTE FINALE".
6. ***Leggere l'"ACCORDO DI LICENZA CON L'UTENTE FINALE" e fare clic su "Avanti".***
   Verrà visualizzata la finestra di conferma
7. ***Fare clic su "Accetto i termini dell'accordo di licenza".***
   Seguire le istruzioni sulle schermate di installazione per completare l'installazione.

SUGGERIMENTO:

• Disinstallazione di un programma

1. ***Spostare la cartella "PC Control Utility Pro 5" sull'icona del Cestino.***
2. ***Spostare il file di configurazione di PC Control Utility Pro 5 sull'icona del Cestino.***
   - *Il file di configurazione di PC Control Utility Pro 5 si trova in "/Utenti/<proprio nome utente>/Dati Applicazioni/NEC Projector User Supportware/PC Control Utility Pro 5".*

❸ Controllo del proiettore tramite la LAN (Virtual Remote Tool)

Questa sezione aiuterà a eseguire operazioni come l'accensione o lo spegnimento del proiettore e la selezione del segnale tramite una connessione LAN. Si utilizza anche per inviare un'immagine al proiettore e registrarla come dati logo del proiettore. Dopo aver registrato il logo, è possibile bloccarlo per impedirne la modifica.

Funzioni di controllo
Accensione/spegnimento, selezione segnale, fermo immagine, escludi immagine, escludi audio, trasferimento logo al proiettore e azionamento tramite telecomando sul PC.

Schermata Virtual Remote

Finestra telecomando

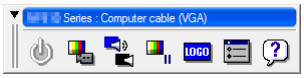

Barra degli strumenti

Questa sezione fornisce informazioni generali sulla preparazione per l'uso di Virtual Remote Tool.
Per informazioni su come utilizzare Virtual Remote Tool, vedere la Guida di Virtual Remote Tool. (→ pagina 148)

NOTA:
- *I dati logo (grafici) che possono essere inviati al proiettore con Virtual Remote Tool hanno le seguenti restrizioni: (Solo tramite collegamento seriale o LAN)*
  - ** Dimensione del file: massimo 256 KB*
  - ** Dimensione dell'immagine: entro la risoluzione del proiettore*
  - ** Formato del file: PNG (full color)*
- *I dati logo (immagine) inviati tramite Virtual Remote Tool verranno visualizzati al centro con la parte circostante in nero.*
- *Per impostare il "logo NEC" come logo sfondo immagini predefinito, è necessario registrarlo come logo sfondo immagini utilizzando il file di immagine (PX602UL-WH/PX602UL-BK: \Logo\NEC_logo2011_WUXGA.png, PX602WL-WH/PX602WL-BK: \Logo\NEC_logo2011_1280x800.png) incluso nel CD-ROM del proiettore NEC in dotazione.*

Collegare il proiettore a una rete LAN.

Collegare il proiettore alla LAN seguendo le istruzioni in “Collegamento a una LAN cablata” (→ pagina 133) e “10. Controllo del proiettore tramite un browser HTTP” (→ pagina 42)

Avviare Virtual Remote Tool

Avviarlo usando l’icona di scelta rapida

- ***Fare doppio clic sull’icona di scelta rapida sul desktop di Windows.***

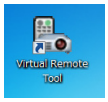

Iniziare dal menu Start

- ***Fare clic su [Start] → [Tutti i programmi] o [Programmi] → [NEC Projector User Supportware] → [Virtual Remote Tool] → [Virtual Remote Tool].***

  Quando Virtual Remote Tool viene avviato per la prima volta, sarà visualizzata la finestra di “Installazione facile”.

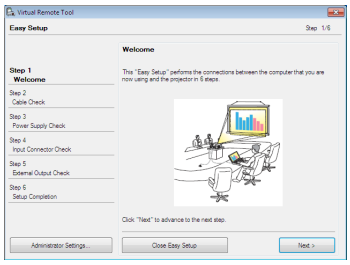

  La funzione “Easy Setup” non è disponibile su questo modello. Fare clic su “Close Easy Setup”.

  La chiusura della finestra “Easy Setup” mostrerà la finestra “Projector List”.

  Selezionare il proiettore che si desidera collegare. Questo mostrerà la schermata Virtual Remote.

NOTA:

- *Quando [NORMALE] viene selezionato per [MODO DI ATTESA] dal menu, il proiettore non può essere acceso mediante una connessione di rete.*

SUGGERIMENTO:

- *È possibile visualizzare la schermata (o la barra degli strumenti) di Virtual Remote Tool senza visualizzare la finestra “Installazione facile”.*
  Per farlo, fare clic per contrassegnare con un segno di spunta “☐ Non utilizzare Installazione facile la prossima volta” sullo schermo.

Chiusura di Virtual Remote Tool

1 Fare clic sull'icona Virtual Remote Tool sulla barra delle applicazioni.

Verrà visualizzato il menu pop-up.

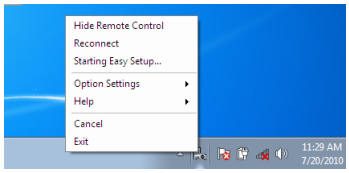

2 Fare clic su "Esci".

Virtual Remote Tool sarà chiuso.

Visualizzazione del file guida di Virtual Remote Tool

• Visualizzazione del file guida utilizzando la barra delle applicazioni

1 Fare clic sull'icona Virtual Remote Tool sulla barra delle applicazioni quando Virtual Remote Tool è in esecuzione.

Verrà visualizzato il menu pop-up.

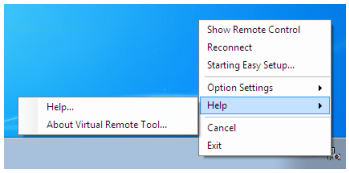

2. Fare clic su "Aiuto".

Verrà visualizzata la schermata della guida.

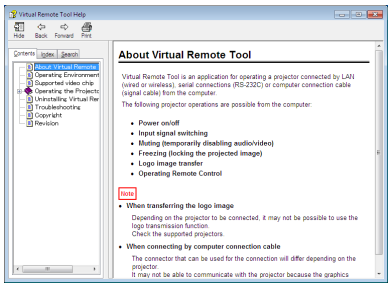

• Visualizzazione del file guida utilizzando il menu Avvio.

1. Fare clic su "Start"."Tutti i programmi" o "Programmi"."NEC Projector User Supportware"."Virtual Remote Tool", quindi "Virtual Remote Tool Help" in quest'ordine.

Verrà visualizzata la schermata della guida.

❹ Controllo del proiettore tramite una LAN (PC Control Utility Pro 4/Pro 5)

Utilizzando l'utility "PC Control Utility Pro 4" o "PC Control Utility Pro 5" incluso nel CD-ROM fornito con il proiettore NEC, il proiettore può essere controllato da un computer tramite LAN.
PC Control Utility Pro 4 è un programma compatibile con Windows. (→ questa pagina)
PC Control Utility Pro 5 è un programma compatibile con Mac OS. (→ pagina 152)

Funzioni di controllo
Accensione/spegnimento, selezione del segnale, fermo immagine, silenziamento video, silenziamento audio, regolazione, notifica di messaggio di errore, programma evento.

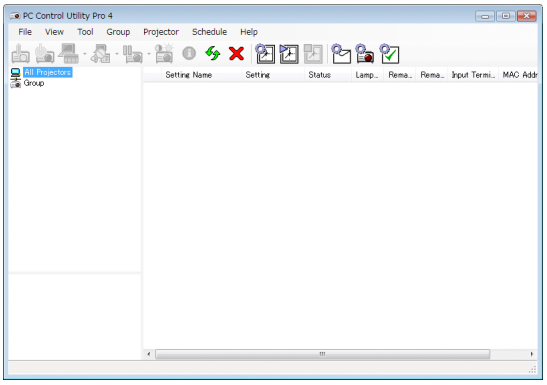

Schermata di PC Control Utility Pro 4

Questa sezione fornisce una panoramica di preparazione all'uso di PC Control Utility Pro 4/Pro 5. Per informazioni su come utilizzare PC Control Utility Pro 4/Pro 5, vedere la guida di PC Control Utility Pro 4/Pro 5. (→ pagina 151, 152)

Passaggio 1: installare PC Control Utility Pro 4/Pro 5 sul computer.
Passaggio 2: collegare il proiettore a una rete LAN.
Passaggio 3: avviare PC Control Utility Pro 4/Pro 5.

SUGGERIMENTO:
- *PC Control Utility Pro 4 può essere utilizzato con un collegamento seriale.*

Utilizzo su Windows

Passaggio 1: installare PC Control Utility Pro 4 sul computer

NOTA:
- *Per installare o disinstallare il programma, l'account utente di Windows deve avere privilegi di [Amministratore] (Windows 8.1, Windows 8, Windows 7, Windows Vista e Windows XP)*
- *Chiudere tutti i programmi in esecuzione prima dell'installazione. Se un altro programma è in esecuzione, l'installazione potrebbe non essere completata.*

1 Inserire il CD-ROM del proiettore NEC nell'unità CD-ROM.

Verrà visualizzata la finestra del menu.

SUGGERIMENTO:
Se la finestra del menu non viene visualizzata, provare la seguente procedura.
Per Windows 7:

1. ***Fare clic su "Start" di Windows.***
2. ***Fare clic su "All Programs" → "Accessories" → "Run".***
3. ***Digitare il nome della propria unità CD-ROM (esempio:"Q:\") e "LAUNCHER.EXE" in "Nome". (esempio: Q:\LAUNCHER.EXE)***
4. ***Fare clic su "OK".***

   verrà visualizzata la finestra del menu.

2 *Fare clic su "PC Control Utility Pro 4" nella finestra del menu.*

L'installazione verrà avviata.

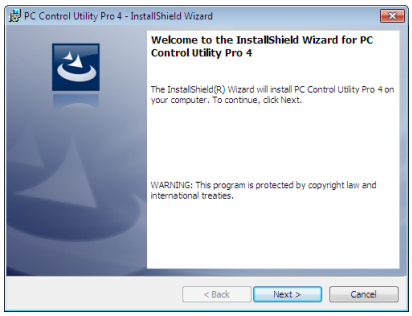

Quando l'installazione sarà completata, verrà visualizzata la finestra di benvenuto.

3 *Fare clic su "Avanti".*

Verrà visualizzata la schermata "ACCORDO DI LICENZA CON L'UTENTE FINALE".

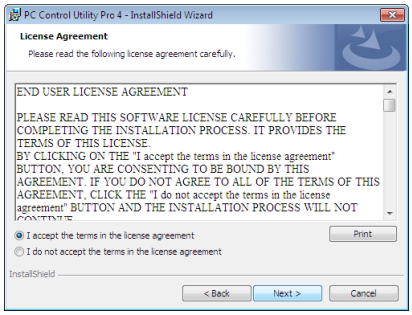

Leggere attentamente l'"ACCORDO DI LICENZA CON L'UTENTE FINALE".

4 *Se si è accordo, fare clic su "Accetto i termini dell'accordo di licenza" e quindi fare clic su "Avanti".*

- *Seguire le istruzioni sulle schermate di installazione per completare l'installazione.*
- *Quando l'installazione sarà completa, si tornerà alla finestra del menu.*

SUGGERIMENTO:
• Disinstallazione di PC Control Utility Pro 4
Per disinstallare PC Control Utility Pro 4, seguire le stesse procedure descritte in "Disinstallazione di un programma". (→ pagina 144, 145)

Passaggio 2: collegare il proiettore a una rete LAN.

Collegare il proiettore alla LAN seguendo le istruzioni in “Collegamento a una LAN cablata” (→ pagina 133) e “10. Controllo del proiettore tramite un browser HTTP” (→ pagina 42)

Passaggio 3: avviare PC Control Utility Pro 4

Fare clic su “Start” → “Tutti i programmi” o “Programmi” → “NEC Projector User Supportware” → “PC Control Utility Pro 4” → “PC Control Utility Pro 4”.

NOTA:

- *Per utilizzare la funzione Schedule (Pianificazione) di PC Control utility Pro 4, è necessario che il computer sia in funzione e non in modo di attesa/sospensione. Dal “Pannello di controllo” di Windows, selezionare “Opzioni risparmio energia” e disattivare il modo attesa/sospensione prima di attivare lo scheduler (pianificatore).*

[Esempio] Per Windows 7:
Selezionare “Pannello di controllo” → “Sistema e sicurezza” → “Opzioni risparmio energia” → “Modifica impostazioni di sospensione del computer” → “Sospensione computer” → “Mai”.

NOTA:

- *Quando [NORMALE] viene selezionato per [MODO DI ATTESA] dal menu, il proiettore non può essere acceso tramite la connessione di rete (LAN cablata).*

SUGGERIMENTO:

Visualizzazione della guida di PC Control Utility Pro 4

- ***Visualizzazione della guida di PC Control Utility Pro 4 mentre questo è in uso.***

  Fare clic su “Help (H)” → “Help (H) …” nella finestra PC Control Utility Pro 4 in quest’ordine.

  Verrà visualizzato il menu pop-up.

- ***Visualizzazione del file guida utilizzando il menu Avvio.***

  Fare clic su “Start” → “Tutti i programmi” o “Programmi” → “NEC Projector User Supportware” → “PC Control Utility Pro 4” → “PC Control Utility Pro 4 Help”.

  Verrà visualizzata la schermata della guida.

Utilizzo su Mac OS

Passaggio 1: installare PC Control Utility Pro 5 sul computer

1. ***Inserire il CD-ROM del proiettore NEC nell'unità CD-ROM del proprio Mac.***
   L'icona del CD-ROM verrà visualizzata sul desktop.
2. ***Fare doppio clic sull'icona del CD-ROM.***
   Sarà visualizzata la finestra del CD-ROM.
3. ***Fare doppio clic sulla cartella "Mac OS X".***
4. ***Fare doppio clic su "PC Control Utility Pro 5.pkg".***
   Il programma di installazione verrà avviato.
5. ***Fare clic su "Avanti".***
   Verrà visualizzata la schermata "ACCORDO DI LICENZA CON L'UTENTE FINALE".
6. ***Leggere l'"ACCORDO DI LICENZA CON L'UTENTE FINALE" e fare clic su "Avanti".***
   Verrà visualizzata la finestra di conferma
7. ***Fare clic su "Accetto i termini dell'accordo di licenza".***
   Seguire le istruzioni sulle schermate di installazione per completare l'installazione.

Passaggio 2: collegare il proiettore a una rete LAN

Collegare il proiettore alla LAN seguendo le istruzioni in "Collegamento a una LAN cablata" (→ pagina 133) e "10. Controllo del proiettore tramite un browser HTTP" (→ pagina 42)

Passaggio 3: avviare PC Control Utility Pro 5

1. ***Aprire la cartella Applicazioni in Mac OS.***
2. ***Fare clic sulla cartella "PC Control Utility Pro 5".***
3. ***Fare clic sull'icona "PC Control Utility Pro 5".***
   PC Control Utility Pro 5 si avvierà.

NOTA:

- *Per utilizzare la funzione Schedule (Pianificazione) di PC Control utility Pro 5, è necessario che il computer sia in funzione e non in modo sospensione. Selezionare "Risparmio energia" da "Preferenze di sistema" nella cartella Mac e disabilitare la modalità di sospensione prima di attivare lo scheduler (pianificatore).*
- *Quando [NORMALE] viene selezionato per [MODO DI ATTESA] dal menu, il proiettore non può essere acceso tramite la connessione di rete (LAN cablata).*

SUGGERIMENTO:

Visualizzazione della guida di PC Control Utility Pro 5

- **Visualizzazione della guida di PC Control Utility Pro 5 mentre questo è in uso.**
- ***Dalla barra del menu, fare click su "Help" → "Help" in quest'ordine.***
  Verrà visualizzata la schermata della guida.
- **Visualizzazione del file guida utilizzando il Dock**

1. ***Aprire la "Cartella Applicazioni" in Mac OS.***
2. ***Fare clic sulla cartella "PC Control Utility Pro 5".***
3. ***Fare clic sull'icona "Guida di PC Control Utility Pro 5".***
   Verrà visualizzata la schermata della guida.

---

9. Appendice

❶ Distanza di proiezione e dimensioni dello schermo

Questo proiettore può essere usato con 3 tipi di obiettivi opzionali (venduti separatamente). Il seguente diagramma mostra gli obiettivi compatibili a seconda del modello del proiettore. Consultare le informazioni in questa pagina e utilizzare un obiettivo adatto all'ambiente di installazione (dimensioni dello schermo e distanza di proiezione). Per le istruzioni sul montaggio dell'obiettivo, vedere pagina 121.

	Obiettivo (modello)			
Proiettore (model name)	NP34ZL	NP35ZL	NP36ZL	NP37ZL
PX602UL-WH/PX602UL-BK	Yes	Yes	No	Yes
PX602WL-WH/PX602WL-BK	Yes	Yes	Yes	Yes

Yes = può essere utilizzato No = non può essere utilizzato

Tipi di obiettivo e distanza di proiezione

PX602UL-WH/PX602UL-BK

Dimensioni schermo	Nome modello obiettivo		
	NP34ZL	NP35ZL	NP37ZL
50"	1,0 - 1,3	1,3 - 1,7	1,6 - 3,2
60"	1,2 - 1,6	1,6 - 2,0	2,0 - 3,8
80"	1,7 - 2,1	2,1 - 2,7	2,6 - 5,1
100"	2,1 - 2,6	2,7 - 3,3	3,3 - 6,3
120"	2,5 - 3,2	3,2 - 4,0	4,0 - 7,6
150"	3,1 - 4,0	4,0 - 5,0	4,9 - 9,5
200"	4,1 - 5,3	5,3 - 6,6	6,6 - 12,7
240"	5,0 - 6,4	6,4 - 8,0	7,9 - 15,2
300"	6,2 - 7,9	7,9 - 10,0	9,9 - 19,0

SUGGERIMENTO
Calcolo della distanza di proiezione in base alle dimensioni schermo
Distanza di proiezione obiettivo NP34ZL (m) = da H × 0,96 a H × 1,23 : da 1,0 m (min.) a 7,9 m (max.)
Distanza di proiezione obiettivo NP35ZL (m) = da H × 1,23 a H × 1,54 : da 1,3 m (min.) a 10,0 m (max.)
Distanza di proiezione obiettivo NP37ZL (m) = da H × 1,53 a H × 2,94 : da 1,6 m (min.) a 19,0 m (max.)
"H" (orizzontale) si riferisce alla larghezza dello schermo.
** I numeri differiscono di diversi punti % rispetto alla tabella qui sopra perché il calcolo è approssimativo.*
Es.: distanza di proiezione con uno schermo da 150" con i PX602UL-WH/PX602UL-BK utilizzando l'obiettivo NP35ZL:
Secondo la tabella delle "Dimensioni schermo (di riferimento)" (→ pagina 155), H (larghezza schermo) = 323,1 cm.
La distanza di proiezione va da 323,1 cm × 1,23 a 323,1 cm × 1,54 = da 397,4 cm a 497,6 cm (a causa dell'obiettivo zoom).

PX602WL-WH/PX602WL-BK

Dimensioni schermo	Nome modello obiettivo		
	NP34ZL	NP35ZL/NP36ZL	NP37ZL
50"	1,1 - 1,4	1,4 - 1,7	1,7 - 3,3
60"	1,3 - 1,7	1,7 - 2,1	2,1 - 4,0
80"	1,7 - 2,2	2,2 - 2,8	2,8 - 5,3
100"	2,2 - 2,8	2,8 - 3,5	3,5 - 6,6
120"	2,6 - 3,3	3,3 - 4,2	4,2 - 8,0
150"	3,3 - 4,2	4,2 - 5,2	5,2 - 10,0
200"	4,4 - 5,6	5,6 - 6,9	6,9 - 13,3
240"	5,2 - 6,7	6,7 - 8,3	8,3 - 15,9
300"	6,5 - 8,3	8,3 - 10,4	10,4 - 19,9

SUGGERIMENTO
Calcolo della distanza di proiezione in base alle dimensioni schermo
Distanza di proiezione obiettivo NP34ZL (m) = da H × 1,01 a H × 1,29 : da 1,1 m (min.) a 8,3 m (max.)
Distanza di proiezione obiettivo NP35ZL/NP36ZL (m) = da H × 1,29 a H × 1,61 : da 1,4 m (min.) a 10,4 m (max.)
Distanza di proiezione obiettivo NP37ZL (m) = da H × 1,61 a H × 3,08 : da 1,7 m (min.) a 19,9 m (max.)
"H" (orizzontale) si riferisce alla larghezza dello schermo.
** I numeri differiscono di diversi punti % rispetto alla tabella qui sopra perché il calcolo è approssimativo.*
Es.: distanza di proiezione con uno schermo da 150" con i PX602WL-WH/PX602WL-BK utilizzando l'obiettivo NP36ZL:
Secondo la tabella delle "Dimensioni schermo (di riferimento)" (→ pagina 155), H (larghezza schermo) = 323,1 cm.
La distanza di proiezione va da 323,1 cm × 1,29 a 323,1 cm × 1,61 = da 416,8 cm a 520,2 cm (a causa dell'obiettivo zoom).

Campo di proiezione per i diversi obiettivi

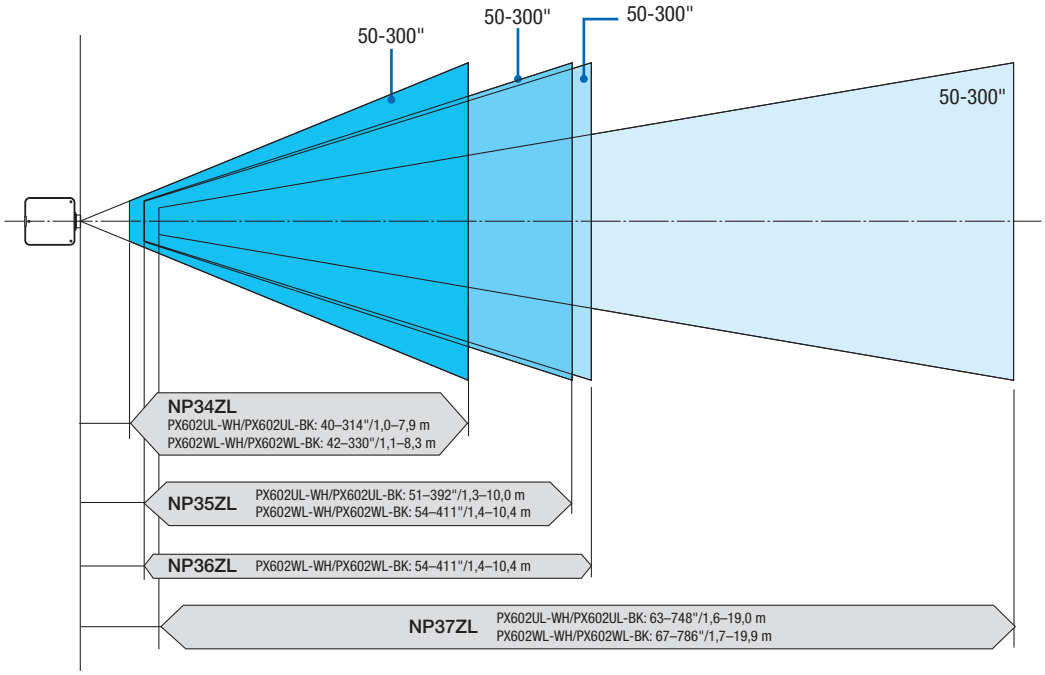

Tabelle delle dimensioni schermo

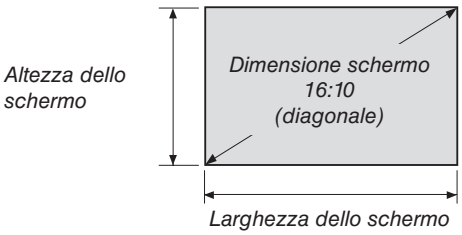

Dimensione (pollici)	Larghezza dello schermo		Altezza dello schermo	
	(pollici)	(cm)	(pollici)	(cm)
50	42,4	107,7	26,5	63,7
60	50,9	129,2	31,8	80,8
80	67,8	172,3	42,4	107,7
100	84,8	215,4	53,0	134,6
120	101,8	258,5	63,6	161,5
150	127,2	323,1	79,5	201,9
200	169,6	430,8	106,0	269,2
240	203,5	516,9	127,2	323,1
300	254,4	646,2	159,0	403,9

Campo spostamento obiettivo

Questo proiettore è munito di funzione spostamento obiettivo per regolare la posizione dell'immagine proiettata ruotando i tasti LENS SHIFT (→ pagina 19). Lo spostamento dell'obiettivo può essere regolato nel campo indicato di seguito.

NOTA:
- *Non usare la funzione di spostamento dell'obiettivo quando si proiettano immagini ritratto. Utilizzarla con l'obiettivo al centro.*

Legenda: V "Verticale " si riferisce all'altezza schermo e H "Orizzontale" si riferisce alla larghezza schermo. Il campo di spostamento dell'obiettivo è espresso come un rapporto di altezza e larghezza, rispettivamente.

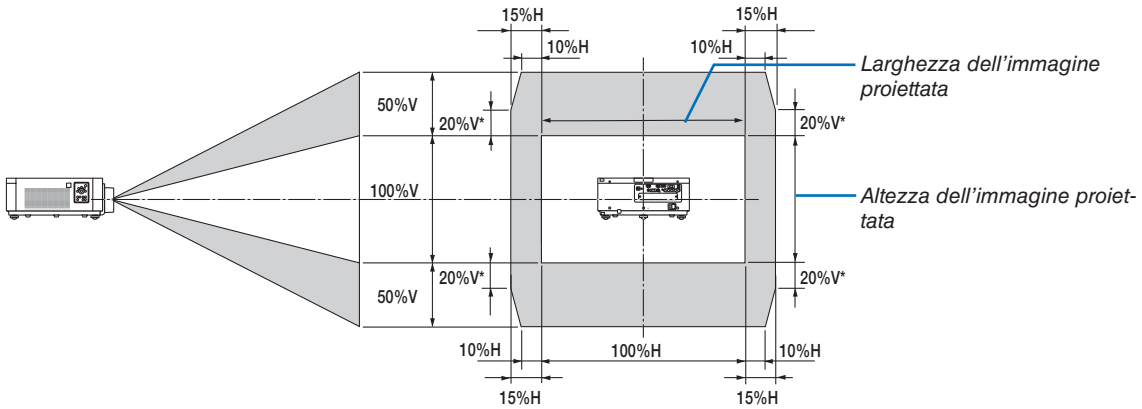

	Valore di X
PX602UL-WH/PX602UL-BK	20% V
PX602WL-WH/PX602WL-BK	30% V

* Il campo di spostamento dell'obiettivo è lo stesso per l'installazione a soffitto.

(Esempio) Quando si utilizza per proiettare su uno schermo di 150"
Secondo le "tabelle delle dimensioni schermo" (→ pagina 155), H = 323,1 cm, V = 201,9 cm.
Campo di regolazione in direzione verticale: l'immagine proiettata può essere spostata in alto di 0,5 × 201,9 cm ≈ 101 cm, in basso di circa 101 cm (quando l'obiettivo è in posizione centrale). Campo di regolazione in direzione orizzontale: l'immagine proiettata può essere spostata a sinistra di 0,15 × 323,1 cm ≈ 48 cm, a destra di circa 48 cm.

* I numeri differiscono di diversi punti % perché il calcolo è approssimativo.

❷ Montaggio della scheda opzionale (venduta separatamente)

ATTENZIONE

Prima di montare o rimuovere la scheda opzionale, assicurarsi di aver spento il proiettore, attendere che le ventole si fermino e spegnere l'interruttore di alimentazione principale.

Strumento necessario: cacciavite Phillips (multi testina)

1. Spegnere l'interruttore di alimentazione principale del proiettore.

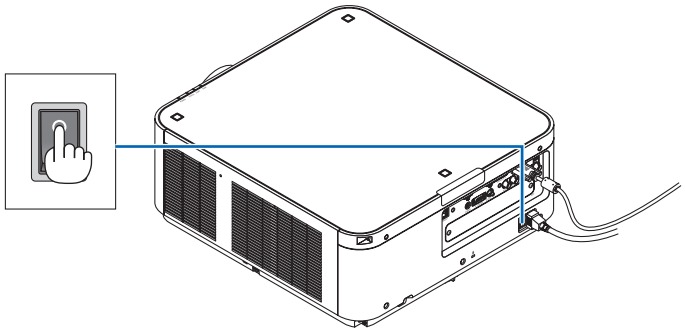

2. Allentare le due viti sul coperchio SLOT dei terminali.

Rimuovere le due viti e il coperchio SLOT.

NOTA: conservare le due viti e il coperchio slot.

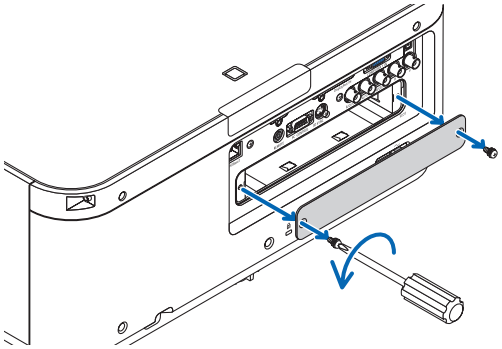

3. Inserire la scheda opzionale nello slot.

Accertarsi che la scheda sia completamente inserita sia nello slot in un posizionamento corretto.

Un posizionamento errato potrebbe causare un malfunzionamento nel collegamento tra la scheda opzionale e il proiettore.

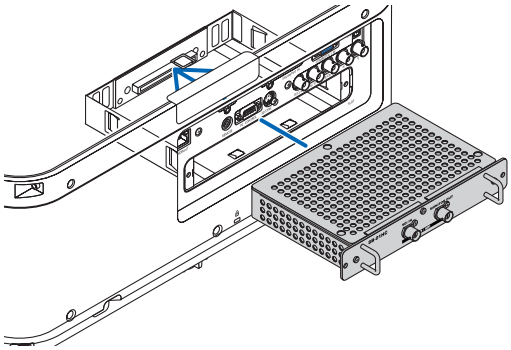

4. Serrare le due viti su entrambi i lati dello slot.

- *Assicurarsi di serrare le viti.*

Con questo si completa l'installazione della scheda opzionale.

Per selezionare la fonte della scheda opzionale, selezionare SLOT come ingresso.

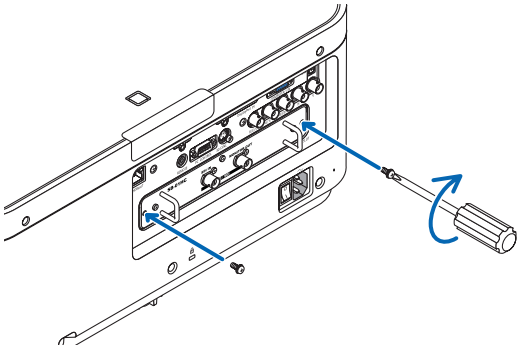

NOTA:

- *Il montaggio della scheda opzionale può causare l'avvio delle ventole durante il modo di attesa a scopo di raffreddamento a seconda della scheda opzionale. Inoltre, la velocità della ventola potrebbe aumentare per garantire un corretto raffreddamento del proiettore. Entrambi questi casi sono da considerarsi normali e non un malfunzionamento del proiettore.*

❸ Elenco dei segnali d'ingresso compatibili

Segnale analogico computer

Segnale	Risoluzione (punti)	Rapporto aspetto	Frequenza d'aggiornamento (Hz)
VGA	640 × 480	4 : 3	60/72/75/85/iMac
SVGA	800 × 600	4 : 3	56/60/72/75/85/iMac
XGA	1024 × 768	4 : 3	60/70/75/85/iMac
XGA+	1152 × 864	4 : 3	60/70/75/85
WXGA	1280 × 768 *1	15 : 9	60
	1280 × 800 *1	16 : 10	60
	1360 × 768 *2	16 : 9	60
	1366 × 768 *2	16 : 9	60
Quad-VGA	1280 × 960	4 : 3	60/75/85
SXGA	1280 × 1024	5 : 4	60/75/85
SXGA+	1400 × 1050	4 : 3	60/75
WXGA+	1440 × 900	16 : 10	60
WXGA++	1600 × 900	16 : 9	60
UXGA	1600 × 1200 *3	4 : 3	60/65/70/75
WSXGA+	1680 × 1050	16 : 10	60
WUXGA	1920 × 1200 *3	16 : 10	60 (Mascheramento ridotto)
2 K	2048 × 1080	17 : 9	60
Full HD	1920 × 1080 *3	16 : 9	60
MAC 13"	640 × 480	4 : 3	67
MAC 16"	832 × 624	4 : 3	75
MAC 19"	1024 × 768	4 : 3	75
MAC 21"	1152 × 870 *4	4 : 3	75
MAC 23"	1280 × 1024	5 : 4	65

Component

Segnale	Risoluzione (punti)	Rapporto aspetto	Frequenza d'aggiornamento (Hz)
HDTV (1080p)	1920 × 1080	16 : 9	50/60
HDTV (1080i)	1920 × 1080	16 : 9	50/60
HDTV (720p)	1280 × 720	16 : 9	50/60
SDTV (480p)	720 × 480	4:3 / 16:9	60
SDTV (576p)	720 × 576	4:3 / 16:9	50
SDTV (480i)	720 × 480	4:3 / 16:9	60
SDTV (576i)	720 × 576	4:3 / 16:9	50

Video/S-Video composito

Segnale	Rapporto aspetto	Frequenza d'aggiornamento (Hz)
NTSC	4 : 3	60
PAL	4 : 3	50
PAL60	4 : 3	60
SECAM	4 : 3	50

HDMI

Segnale	Risoluzione (punti)	Rapporto aspetto	Frequenza d'aggiornamento (Hz)
VGA	640 × 480	4 : 3	60
SVGA	800 × 600	4 : 3	60
XGA	1024 × 768	4 : 3	60
HD	1280 × 720 *1	16 : 9	60
WXGA	1280 × 768 *1	15 : 9	60
	1280 × 800 *1	16 : 10	60
	1366 × 768 *2	16 : 9	60
Quad-VGA	1280 × 960	4 : 3	60
SXGA	1280 × 1024	5 : 4	60
SXGA+	1400 × 1050	4 : 3	60
WXGA+	1440 × 900	16 : 10	60
WXGA++	1600 × 900	16 : 9	60
WSXGA+	1680 × 1050	16 : 10	60
UXGA	1600 × 1200 *3	4 : 3	60
Full HD	1920 × 1080 *3	16 : 9	60
WUXGA	1920 × 1200 *3	16 : 10	60 (Mascheramento ridotto)
2K	2048 × 1080	17 : 9	60
WQHD iMac 27"	2560 × 1440	16 : 9	60
WQXGA	2560 × 1600	16 : 10	60 (Mascheramento ridotto)
4K	3840 × 2160	16 : 9	23,98/24/25/29,97/30
	4096 × 2160	17 : 9	24
HDTV (1080p)	1920 × 1080	16 : 9	50/60
HDTV (1080i)	1920 × 1080	16 : 9	50/60
HDTV (720p)	1280 × 720	16 : 9	50/60
SDTV (480i/p)	720/1440 × 480	4:3 / 16:9	60
SDTV (576i/p)	720/1440 × 576	4:3 / 16:9	50

3D HDMI

Risoluzione segnale (punti)	Frequenza d'aggiornamento (Hz)	Rapporto aspetto	Formato 3D
1920 × 1080p	23,98/24	16 : 9	Sequenza di inquadratura
			Alto e basso
	50		Fianco a fianco
	59,94/60		Fianco a fianco
1920 × 1080i	50		Fianco a fianco
	59,94/60		Fianco a fianco
1280 × 720p	50		Sequenza di inquadratura
			Fianco a fianco
			Alto e basso
	59,94/60		Sequenza di inquadratura
			Fianco a fianco
			Alto e basso

DisplayPort

Segnale	Risoluzione (punti)	Rapporto aspetto	Frequenza d'aggiornamento (Hz)
VGA	640 × 480	4 : 3	60
SVGA	800 × 600	4 : 3	60
XGA	1024 × 768	4 : 3	60
HD	1280 × 720 *1	16 : 9	60
WXGA	1280 × 768 *1	15 : 9	60
	1280 × 800 *1	16 : 10	60
	1366 × 768 *2	16 : 9	60
Quad-VGA	1280 × 960	4 : 3	60
SXGA	1280 × 1024	5 : 4	60
SXGA+	1400 × 1050	4 : 3	60
WXGA+	1440 × 900	16 : 10	60
WXGA++	1600 × 900	16 : 9	60
WSXGA+	1680 × 1050	16 : 10	60
UXGA	1600 × 1200 *3	4 : 3	60
Full HD	1920 × 1080 *3	16 : 9	60
WUXGA	1920 × 1200 *3	16 : 10	60 (Mascheramento ridotto)
2K	2048 × 1080	17 : 9	60
WQHD iMac 27"	2560 × 1440	16 : 9	60
WQXGA	2560 × 1600	16 : 10	60 (Mascheramento ridotto)
4K	3840 × 2160	16 : 9	23,98/24/25/29,97/30
	4096 × 2160	17 : 9	24
HDTV (1080p)	1920 × 1080	16 : 9	50/60
HDTV (720p)	1280 × 720	16 : 9	50/60
SDTV (480i/p)	720/1440 × 480	4:3 / 16:9	60
SDTV (576i/p)	720/1440 × 576	4:3 / 16:9	50

DisplayPort 3D

Risoluzione segnale (punti)	Frequenza d'aggiornamento (Hz)	Rapporto aspetto	Formato 3D
1920 × 1080p	23,98/24	16 : 9	Fianco a fianco
			Alto e basso
	25		Fianco a fianco
			Alto e basso
	50		Fianco a fianco
			Alto e basso
	59,94/60		Fianco a fianco
			Alto e basso
1920 × 1080i	50		Alto e basso
			Fianco a fianco
	59,94/60		Alto e basso
			Fianco a fianco
1280 × 720p	50		Fianco a fianco
			Alto e basso
	59,94/60		Sequenza di inquadratura
			Fianco a fianco
			Alto e basso

*1 Risoluzione originale sul modello WXGA (PX602WL-WH/PX602WL-BK)

*2 Il proiettore potrebbe non riuscire a visualizzare correttamente questi segnali quando è selezionato [AUTO] per [RAPPORTO ASPETTO] nel menu a schermo.
L'impostazione predefinita di fabbrica è [AUTO] per [RAPPORTO ASPETTO]. Per visualizzare questi segnali, selezionare [16:9] per [RAPPORTO ASPETTO].

*3 Risoluzione originale sul modello WXGA (PX602UL-WH/PX602UL-BK)

*4 Il proiettore potrebbe non riuscire a visualizzare correttamente questi segnali quando è selezionato [AUTO] per [RAPPORTO ASPETTO] nel menu a schermo.
L'impostazione predefinita di fabbrica è [AUTO] per [RAPPORTO ASPETTO]. Per visualizzare questi segnali, selezionare [4:3] per [RAPPORTO ASPETTO].

- I segnali che eccedono la risoluzione del proiettore sono gestiti con Advanced AccuBlend.
- Con Advanced AccuBlend, la dimensione dei caratteri e le righe potrebbero essere non uniformi e i colori potrebbero essere sfocati.
- Al momento della spedizione, il proiettore è impostato per segnali con risoluzioni e frequenze di visualizzazione standard, ma possono essere necessarie regolazioni a seconda del tipo di computer.

❹ Specifiche tecniche

Model name			PX602UL-WH/PX602UL-BK/PX602WL-WH/PX602WL-BK
Metodo			Chip DLP® singolo
Specifiche tecniche delle parti principali			
	Pannello DMD	Dimensione	PX602UL-WH/PX602UL-BK: 0,67" (rapporto aspetto: 16:10) PX602WL-WH/PX602WL-BK: 0,65" (rapporto aspetto: 16:10)
		Pixel (*1)	PX602UL-WH/PX602UL-BK: 2304000 (1920 punti × 1200 linee) PX602WL-WH/PX602WL-BK: 1024000 (1280 punti × 800 linee)
	Obiettivi di proiezione	Zoom	Alimentazione zoom (il campo dello zoom dipende dall'obiettivo)
		Messa a fuoco	Alimentazione messa a fuoco
		Spostamento obiettivo	Alimentazione spostamento obiettivo
	Fonte di luce		Diodo laser da 3,5 W
	Dispositivo ottico		Isolamento ottico mediante specchio dicroico combinato con prisma dicroico
Uscita luce (*2) (*3)			6000 lm
Rapporto contrasto (*2) (tutto bianco/tutto nero)			10000:1 con contrasto dinamico
Dimensioni schermo (distanza di proiezione)			Da 50" a 300" (la distanza di proiezione dipende dall'unità obiettivo)
Riproducibilità colore			Elaborazione colore 10 bit (circa 1,07 miliardi di colori)
Frequenza di scansione		Orizzontale	Analogico: 15 kHz, da 24 a 100 kHz (24 kHz o superiore per ingressi RGB), conforme agli standard VESA Digitale: 15 kHz, da 24 a 153 kHz, conforme agli standard VESA
		Verticale	Analogico: 48 Hz, da 50 a 85 Hz, 100, 120 Hz conforme agli standard VESA Digitale: 24, 25, 30, 48 Hz, da 50 a 85 Hz, 100, 120 Hz conforme agli standard VESA
Funzioni principali di regolazione			Alimentazione zoom, alimentazione messa a fuoco, alimentazione spostamento obiettivo, commutazione segnale ingresso (HDMI/DisplayPort/BNC/BNC(V.COM)/BNC(Y/C)/COMPUTER/HDBaseT/SLOT), regolazione automatica immagine, ingrandimento immagine, tacitazione (video), accensione/pausa, visualizzazione/selezione a schermo, ecc.
Max. risoluzione display (orizzontale × verticale)			Analogico: 1920 × 1200 (gestito con Advanced AccuBlend) Digitale: 4096 × 2160 (gestito con Advanced AccuBlend)
Segnali ingresso			
	R,G,B,H,V		RGB: 0,7Vp-p/75Ω
			Y: 1,0Vp-p/75Ω (con sincronizzazione a polarità negativa)
			Cb, Cr (Pb, Pr): 0,7Vp-p/75Ω
			H/V Sync: 4,0Vp-p/TTL
			Sync composita: 4,0Vp-p/TTL
			Sincronizzazione su G: 1,0Vp-p/75Ω (con sincronizzazione)
	Video composito		1,0Vp-p/75Ω
	S-Video		Y: 1,0Vp-p/75Ω
			C: 286Vp-p/75Ω
	Component		Y: 1,0Vp-p/75Ω (con sincronizzazione)
			Cb, Cr (Pb, Pr): 0,7Vp-p/75Ω
			DTV: 480i, 480p, 720p, 1080i, 1080p (60 Hz) 576i, 576p, 720p, 1080i, 1080p (50 Hz)
			DVD: segnale progressivo (50/60 Hz)
Connettori ingresso/uscita			
	Computer/Component	Ingresso video	Mini D-Sub 15-pin × 1, connettore BNC × 5
	HDMI	Ingresso video	Connettore HDMI® tipo A × 1 Deep Color (profondità colore): compatibile 8-/10-/12-bit Colorimetria: compatibile RGB, YcbCr444 e YcbCr422 Compatibile LipSync, compatibile HDCP (*4), supporta 4 K e 3D
		Uscita video	Ripetitore
		Ingresso audio	HDMI: frequenza di campionatura – 32/44,1/48 kHz, bit campionatura – 16/20/24 bit
	HDBaseT	Ingresso video	Deep Color (profondità colore): supporto 8/10/12 bit Colorimetria: supporto RGB, YCbCr444 e YCbCr422 Supporto LipSync, HDCP (*4), 4 K, 3D
		Ingresso audio	Frequenza di campionatura: 32/44,1/48 kHz Bit di campionamento: 16/20/24 bit
	DisplayPort	Ingresso video	DisplayPort × 1 Gamma dati: 2,7Gbps/1,62Gbps N. corsie: 1 corsia/2 corsie/4 corsie Profondità colore: 6-bit, 8-bit, 10-bit Colorimetria: compatibile RGB, YcbCr444 e YcbCr422 Compatibile HDCP (*4)
		Ingresso audio	DisplayPort: frequenza di campionatura – 32/44,1/48 kHz, bit campionatura – 16/20/24 bit
	BNC (V.COM)	Ingresso video	BNC × 1
	BNC (Y/C)	Ingresso video	BNC × 2
	Connettore PC Control		D-Sub 9-pin × 1
	Porta USB		USB tipo A × 1

Model name			PX602UL-WH/PX602UL-BK/PX602WL-WH/PX602WL-BK
	Porta Ethernet/HDBaseT		RJ-45 × 1, supporta BASE-TX
	Connettore remoto		Stereo mini jack × 1
	Terminale in uscita 3D SYNC		5 V/10 mA, uscita segnale sincronizzato per l'utilizzo del 3D
Ambiente d'uso			Temperatura operativa: da 5 a 40 °C (*5) Umidità operativa: da 20 a 80% (senza condensa)
			Temperatura di conservazione: da -10 a 60 °C (*5) Umidità di conservazione: da 20 a 80% (senza condensa)
			Altitudine operativa: da 0 a 3000 m (da 760 a 3000 m: impostare [MODO VENTILATORE] su [ALTO])
Alimentazione			100-240 V CA, 50/60 Hz
Consumo energetico	MODO LUCE	NORMALE	590 W (100-130 V)/550 W (200-240 V)
		ECO1	460 W (100-130 V)/440 W (200-240 V)
		ECO2	280 W (100-130 V)/270 W (200-240 V)
	MODO DI ATTESA	NORMALE	0,5 W
		ATTESA DI RETE	6,0 W
Corrente di ingresso nominale			6,8 A-2,5 A
Dimensioni esterne			19,1" (larghezza) × 7,7" (altezza) × 20,0" (profondità)/484,4 (larghezza) × 195,0 (altezza) × 509,0 (profondità) mm (escluso il paraluce e parti sporgenti) 19,1" (larghezza) × 8,5" (altezza) × 22,6" (profondità)/484,4 (larghezza) × 217,0 (altezza) × 574,8 (profondità) mm (incluso il paraluce e parti sporgenti)
Peso			18,5 kg (obiettivo escluso)

*1 I pixel effettivi sono più del 99,99%.

*2 Questo è il valore di uscita luce risultante dall'impostazione di [MODO LUCE] su [NORMALE] e dall'impostazione di [PRESELEZIONARE] su [ALTA LUMIN.] mentre si utilizza l'obiettivo NP35ZL per NP-PX602UL-WHJD oppure l'obiettivo NP36ZL per NP-PX602WL-WHJD (venduto separatamente).
Il valore di uscita luce è inferiore quando si imposta il [MODO LUCE] su [ECO1] o [ECO2]. ([ECO1]: 80% circa, [ECO2]: 50% circa). Se viene impostato un qualsiasi altro modo come modo [PRESELEZIONARE], il valore di uscita luce potrebbe diminuire leggermente.

*3 Conformità a ISO 21118-2012

*4 HDMI® (Deep Color, Lip Sync) con HDCP
Che cos'è la tecnologia HDCP/HDCP?
HDCP è l'acronimo di High-bandwidth Digital Content Protection. High bandwidth Digital Content Protection (HDCP) è un sistema che consente di evitare la copia illegale di dati video inviati tramite un'interfaccia multimediale ad alta definizione (HDMI).
Se non si riesce a visualizzare il materiale tramite l'ingresso HDMI, ciò non significa necessariamente che il proiettore non funzioni correttamente. Con l'implementazione del protocollo HDCP, può succedere che certi contenuti siano protetti con HDCP e non vengano visualizzati a causa della decisione/intenzione della comunità HDCP (Digital Content Protection, LLC).
Video: Deep Color; 8/10/12-bit, LipSync
Audio: LPCM; fino a 2 canali, frequenza di campionamento 32/44,1/48 kHz, bit campionamento; 16/20/24-bit

*5 La soglia più alta di temperatura operativa viene modificata a seconda dell'altitudine.
0–760 m: 5–40 °C
760–1500 m: 5–35 °C
1500–3000 m: 5–30 °C
Da 35 a 40 °C – "Modo ecologico forzato"

- Queste specifiche tecniche e il design del prodotto sono soggetti a modifiche senza preavviso.

Per ulteriori informazioni, visitate i siti:
USA: http://www.necdisplay.com/
Europa: http://www.nec-display-solutions.com/
Globale: http://www.nec-display.com/global/index.html
Per informazioni riguardo gli accessori opzionali, visitate il nostro sito web o consultate la nostra brochure.

Obiettivo opzionale (venduto separatamente)

Obiettivo opzionale per PX602UL-WH/PX602UL-BK

NP34ZL	Alimentazione spostamento obiettivo, alimentazione messa a fuoco, alimentazione zoom (Rapporto di proiezione 0,96–1,23:1, F 2,3–2,57, f = 14,03–17,95 mm)
NP35ZL	Alimentazione spostamento obiettivo, alimentazione messa a fuoco, alimentazione zoom (Rapporto di proiezione 1,23–1,54:1, F 2,0–2,32, f = 18,07–22,59 mm)
NP37ZL	Alimentazione spostamento obiettivo, alimentazione messa a fuoco, alimentazione zoom (Rapporto di proiezione 1,53–2,94:1, F 2,3–3,39, f = 22,56–42,87 mm)

Obiettivo opzionale per PX602WL-WH/PX602WL-BK

NP34ZL	Alimentazione spostamento obiettivo, alimentazione messa a fuoco, alimentazione zoom (Rapporto di proiezione 1,01–1,29:1, F 2,3–2,57, f = 14,03–17,95 mm)
NP35ZL	Alimentazione spostamento obiettivo, alimentazione messa a fuoco, alimentazione zoom (Rapporto di proiezione 1,29–1,61:1, F 2,0–2,32, f = 18,07–22,59 mm)
NP36ZL	Alimentazione spostamento obiettivo, alimentazione messa a fuoco, alimentazione zoom (Rapporto di proiezione 1,29–1,61:1, F 2,0–2,32, f = 18,07–22,59 mm)
NP37ZL	Alimentazione spostamento obiettivo, alimentazione messa a fuoco, alimentazione zoom (Rapporto di proiezione 1,61–3,08:1, F 2,3–3,39, f = 22,56–42,87 mm)

❺ Dimensioni dell'involucro

Unità: mm (pollici)

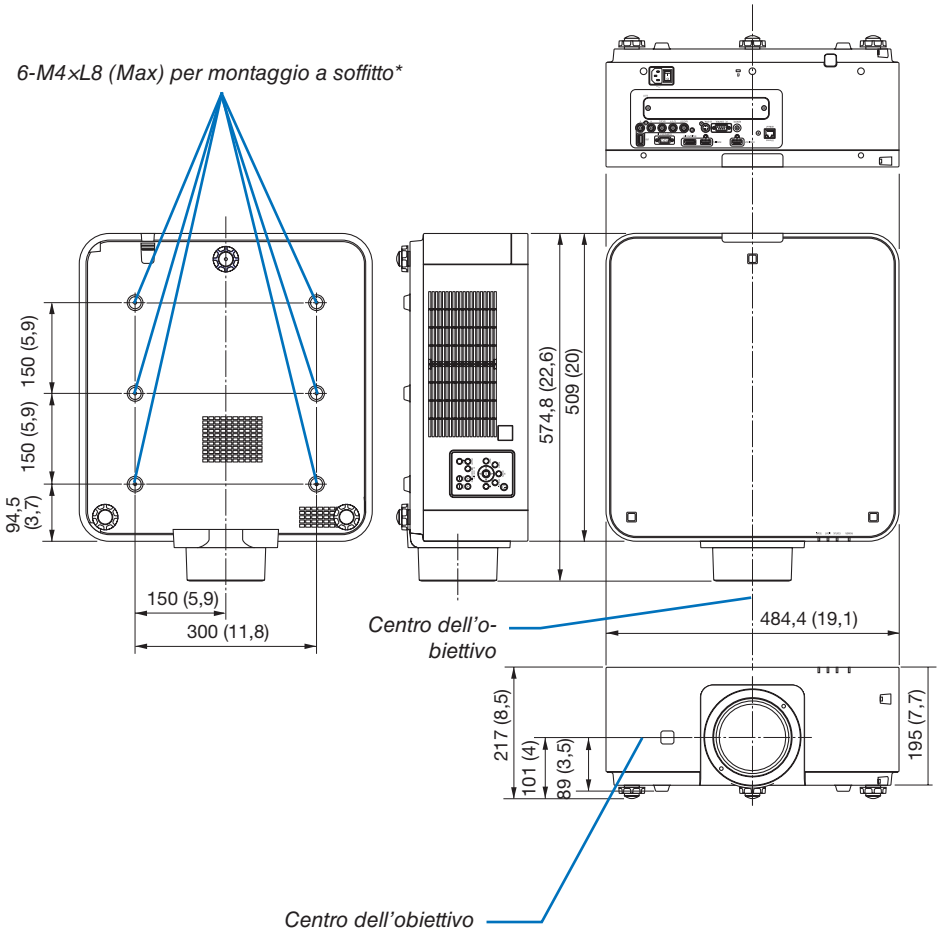

* Le specifiche tecniche delle viti per montaggio a soffitto:
Tipo di vite: M4
Massima lunghezza vite: 8 mm
Minima lunghezza vite: 6 mm

⚠ ATTENZIONE:

Non tentare di montare da soli il proiettore su un soffitto.
Il proiettore deve essere installato da tecnici qualificati per assicurarne il corretto funzionamento e ridurre il rischio di lesioni personali.
Inoltre, il soffitto deve essere sufficientemente resistente da sostenere il proiettore e l'installazione deve essere eseguita in conformità alle norme di costruzione locali. Per ulteriori informazioni, rivolgersi al proprio rivenditore.

❻ Assegnazioni pin e nomi segnale dei principali connettori

COMPUTER 1 IN/Connettore ingresso component (Mini D-Sub 15 Pin)

Collegamento e livello segnale di ciascun pin

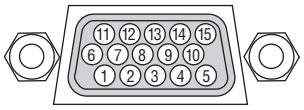

Livello segnale

Segnale video: 0,7 Vp-p (analogico)
Segnale di sincronizzazione: livello TTL

N. pin	Segnale RGB (analogico)	Segnale YCbCr
1	Rosso	Cr
2	Verde o Sync su verde	Y
3	Blu	Cb
4	Massa	
5	Massa	
6	Massa rossa	Massa Cr
7	Massa verde	Massa Y
8	Massa blu	Massa Cb
9	Nessun collegamento	
10	Massa del segnale di sincronizzazione	
11	Nessun collegamento	
12	DATI bidirezionali (SDA)	
13	Sincronizzazione orizzontale o sync composita	
14	Sincronizzazione verticale	
15	Orologio dati	

Connettore HDMI IN (Tipo A)

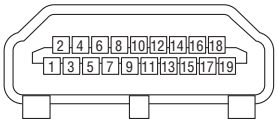

N. pin	Segnale	N. pin	Segnale
1	Dati TMDS 2+	11	Schermo orologio TMDS
2	Schermo dati TMDS 2	12	Orologio TMDS-
3	Dati TMDS 2–	13	CEC
4	Dati TMDS 1+	14	Disconnessione
5	Schermo dati TMDS 1	15	SCL
6	Dati TMDS 1–	16	SDA
7	Dati TMDS 0+	17	Messa a terra DDC/CEC
8	Schermo dati TMDS 0	18	Alimentazione +5 V
9	Dati TMDS 0–	19	Rilevamento hot plug
10	Orologio TMDS +		

Connettore DisplayPort IN

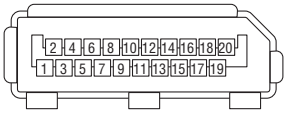

N. pin	Segnale	N. pin	Segnale
1	Corsia di collegamento principale 3–	11	Messa a terra 0
2	Messa a terra 3	12	Corsia di collegamento principale 0+
3	Corsia di collegamento principale 3+	13	Configurazione 1
4	Corsia di collegamento principale 2–	14	Configurazione 2
5	Messa a terra 2	15	Canale supplementare +
6	Corsia di collegamento principale 2+	16	Messa a terra 4
7	Corsia di collegamento principale 1–	17	Canale supplementare –
8	Messa a terra 1	18	Rilevamento hot plug
9	Corsia di collegamento principale 1+	19	Ritorno
10	Corsia di collegamento principale 0–	20	Alimentazione +3,3 V

Ethernet/HDBaseT Port (RJ-45)

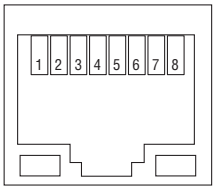

N. pin	Segnale
1	TxD+/HDBT0+
2	TxD–/HDBT0–
3	RxD+/HDBT1+
4	Disconnessione/HDBT2+
5	Disconnessione/HDBT2–
6	RxD–/HDBT1–
7	Disconnessione/HDBT3+
8	Disconnessione/HDBT3–

Porta USB (Tipo A)

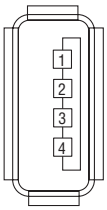

N. pin	Segnale
1	V_{BUS}
2	D–
3	D+
4	Messa a terra

PC CONTROL Port (D-Sub 9 Pin)

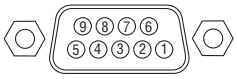

Protocollo comunicazioni

N. pin	Segnale
1	Non utilizzato
2	RxD dati di ricezione
3	TxD dati di trasmissione
4	Non utilizzato
5	Messa a terra
6	Non utilizzato
7	RTS richiesta di trasmissione
8	CTS trasmissione ammessa
9	Non utilizzato

❼ Risoluzione dei problemi

Questa sezione aiuta a risolvere eventuali problemi che sorgono durante l'impostazione o l'utilizzo del proiettore.

Messaggi dell'indicatore

Indicatore POWER

Display indicatore		Stato del proiettore	Procedura
Spento		L'alimentazione è spenta.	–
Lampeg-giante	Blu (lampeggi brevi)	Preparazione all'accensione	Attendere qualche secondo.
	Blu (lampeggi lunghi)	Auto spegnimento (attivato) Timer programma (auto spegnimento attivato)	–
	Arancione (lampeggi brevi)	Raffreddamento del proiettore	Attendere qualche secondo.
	Arancione (lampeggi lunghi)	Timer programma (attivato a tempo)	–
Acceso	Blu	Accensione	–
	Rosso	Modo di attesa (NORMALE)	–
	Arancione	Modo di attesa (ATTESA DI RETE)	–

Indicatore STATUS

Display indicatore		Stato del proiettore	Procedura
Spento		Nessun problema, o MODO DI ATTESA - "ATTESA DI RETE"	–
Lampeg-giante	Rosso	Il paraluce non è fissato o il coperchio di sicurezza (venduto separatamente) non è fissato durante la proiezione ritratto	Controllare le condizioni di fissaggio del paraluce e del coperchio di sicurezza.
	Rosso (ciclo di lampeggia-mento per 4 volte)	Problema della ventola	La ventola di raffreddamento non gira. Contattare un centro di assistenza clienti dei proiettori NEC per le riparazioni.
Acceso	Verde	MODO DI ATTESA in modo sospensione*	–
	Arancione	Il tasto è stato premuto mentre il proiettore era in modo blocco chiave	Le chiavi del proiettore sono bloccate. L'impostazione deve essere annullata per usare il proiettore. (→ Pagina 104)
		Il numero ID del pro-iettore e il numero ID del telecomando non corrispondono	Controllare gli ID di controllo. (→ Pagina 105)

* Modo sospensione si riferisce al modo in cui le restrizioni funzionali dovute all'impostazione del modo di attesa vengono rimosse.

Indicatore LIGHT

Display indicatore		Stato del proiettore	Procedura
Spento		La luce modulo è spenta.	–
Acceso	Verde	Modulo luce acceso	–

TEMP. Indicatore

Display indicatore		Stato del proiettore	Procedura
Spento		Nessun problema	
Lampeg-giante	Rosso (cicli di 2)	Problema di temperatura	Il protettore di temperatura è stato attivato. Se la temperatura ambiente è alta, spostare il proiettore in un luogo fresco. Se il problema persiste, contattare un centro di assistenza clienti dei proiettori NEC.
Acceso	Arancione	Alta temperatura circostante (MODO ECOLOGICO forzato)	La temperatura circostante è alta. Abbassare la temperatura ambiente.

Se il protettore della temperatura è attivato

Se la temperatura interna del proiettore sale in modo anomalo, il modulo luce si spegne e l'indicatore di temperatura lampeggia (ripetutamente a cicli di 2).
Può succedere che il protettore di temperatura del proiettore sia attivato simultaneamente e il proiettore si spenga.
In tal caso, procedere come segue:

- Scollegare il cavo di alimentazione dalla presa di alimentazione.
- Se si usa in un luogo dove la temperatura circostante è alta, spostare il proiettore in un luogo diverso, più fresco.
- Se c'è polvere nei fori di ventilazione, rimuoverla. (→ pagina 141)
- Attendere per circa 1 ora che la temperatura interna del proiettore cali.

Problemi comuni e soluzioni

(→ “Indicatore POWER/STATUS/LIGHT” a pagina 168, 169.)

Problema	Controllare queste voci
Non si accende né si spegne	• Controllare che il cavo di alimentazione sia collegato e che il tasto di alimentazione sull’involucro del proiettore o sul telecomando sia acceso. (→ pagine 13, 14) • Verificare che il proiettore non sia surriscaldato. Se la ventilazione intorno al proiettore non è sufficiente oppure la stanza in cui si esegue la presentazione è particolarmente calda, spostare il proiettore in un luogo più fresco. • Il modulo luce potrebbe non illuminarsi. Attendere almeno un minuto, quindi riaccendere l’alimentazione. • Impostare [MODO VENTILATORE] su [ALTO] quando il proiettore viene utilizzato ad altitudini pari o superiori a circa 760 metri. Se il proiettore viene utilizzato ad altitudini di circa 760 metri o superiori senza impostare [ALTO], il proiettore potrebbe surriscaldarsi e quindi fermarsi. In questo caso, attendere qualche minuto, quindi accendere il proiettore. (→ pagina 97) Se si accende il proiettore immediatamente dopo lo spegnimento del modulo luce, le ventole girano senza visualizzare un’immagine per un po’ di tempo e quindi il proiettore visualizzerà l’immagine. Attendere un momento. • Nel caso in cui risulti difficile pensare che il problema non sia causato dalle suddette condizioni, scollegare il cavo di alimentazione dalla presa di corrente. Quindi attendere almeno 5 minuti prima di ricollegarlo. (→ pagina 24)
Si spegnerà	• Assicurarsi che [AUTO SPEGNIMENTO], [SPEGNIM. AUTOM. ATT.] o [TIMER PROGRAMMA] siano disattivati. (→ pagina 100, 115)
Nessuna immagine	• Controllare che sia selezionato l’ingresso appropriato. (→ pagina 16) Se non c’è ancora alcuna immagine, premere nuovamente il tasto SOURCE o uno dei tasti sorgente. • Assicurarsi che i cavi siano collegati correttamente. • Utilizzare i menu per regolare la luminosità e il contrasto. (→ pagina 76) • Controllare che i tasti SHUTTER (otturatore obiettivo) o AV MUTE (immagine spenta) non siano premuti. • Ripristinare le impostazioni o le regolazioni ai livelli predefiniti di fabbrica utilizzando la funzione [AZZERA] nel menu. (→ pagina 116) • Immettere la propria parola chiave registrata se la funzione Sicurezza è abilitata. (→ pagina 35) • Se il segnale HDMI IN o il segnale DisplayPort non possono essere visualizzati, provare una delle procedure seguenti. - Reinstallare il driver per la scheda grafica integrata nel computer, oppure utilizzare il driver aggiornato. Per reinstallare o aggiornare il driver, fare riferimento alla guida utente del computer o della scheda grafica, oppure contattare il centro di assistenza del produttore del computer. Installare il driver o il sistema operativo aggiornati sotto la vostra responsabilità. Non saremo responsabili di eventuali problemi ed errori causati da questa installazione. • I segnali potrebbero non essere supportati a seconda del dispositivo di trasmissione HDBaseT. Allo stesso modo, IR e RS232C non possono essere utilizzati in determinati casi. • Assicurarsi di collegare il proiettore e il computer portatile mentre il proiettore si trova nel modo di attesa e prima di accendere il computer portatile. Nella maggior parte dei casi, il segnale d’uscita proveniente dal computer portatile non si accende se non è collegato al proiettore prima dell’accensione dell’alimentazione. * Se lo schermo dovesse diventare bianco durante l’uso del telecomando, ciò potrebbe essere dovuto alla funzione salvaschermo del computer o al software di gestione dell’alimentazione. • Fare riferimento anche alla pagina 172.
L’immagine diventa improvvisamente scura	• Controllare se il proiettore è in modo ECOLOGICO forzato a causa di una temperatura ambiente troppo elevata. In tal caso, abbassare la temperatura interna del proiettore selezionando [ALTO] per [MODO VENTILATORE]. (→ pagina 97)
Il tono o la tonalità del colore sono insoliti	• Verificare che sia stato selezionato un colore appropriato in [COLORE PARETE]. In tal caso, selezionare un’opzione appropriata. (→ pagina 97) • Regolare [TONALITÀ] in [REGOLAZIONE IMMAGINE]. (→ pagina 77)
L’immagine non è allineata rispetto allo schermo	• Cambiare la posizione del proiettore per migliorare il suo angolo rispetto allo schermo. (→ pagina 18) • Utilizzare la funzione correzione trapezio per correggere la distorsione trapezoidale. (→ pagina 32)

Problema	Controllare queste voci
L'immagine è sfocata	• Regolare la messa a fuoco. (→ pagina 21) • Cambiare la posizione del proiettore per migliorare il suo angolo rispetto allo schermo. (→ pagina 18) • Assicurarsi che la distanza fra il proiettore e lo schermo sia compresa nel campo di regolazione dell'obiettivo. (→ pagina 153) • L'obiettivo è stato spostato tanto da superare il campo garantito? (→ pagina 156) • Si può formare della condensa sull'obiettivo se il proiettore, freddo, viene portato in un luogo riscaldato e poi acceso. In tal caso, lasciare riposare il proiettore fino a che non vi è più condensa sull'obiettivo.
L'immagine scorre verticalmente, orizzontalmente o in entrambe le direzioni	• Verificare la risoluzione e la frequenza del computer. Assicurarsi che la risoluzione che si cerca di visualizzare sia supportata dal proiettore. (→ pagina 159) • Regolare manualmente l'immagine del computer con Orizzontale/Verticale in [OPZIONI IMMAGINE]. (→ pagina 79)
Il telecomando non funziona	• Installare nuove batterie. (→ pagina 10) • Assicurarsi che non vi siano degli ostacoli tra voi e il proiettore. • Porsi entro 7 m dal proiettore. (→ pagina 11)
L'indicatore è illuminato o lampeggia	• Vedere l'indicatore POWER/STATUS/LIGHT. (→ pagina 168, 169)
Colori trasversali nel modo RGB	• Premere il tasto AUTO ADJ. sull'involucro del proiettore o sul telecomando. (→ pagina 23) • Regolare l'immagine del computer manualmente tramite [OROLOGIO]/[FASE] in [OPZIONI IMMAGINE] nel menu. (→ pagina 78)

Per ulteriori informazioni, rivolgersi al rivenditore.

Se non è presente alcuna immagine o se l'immagine non è visualizzata correttamente.

- Accensione processo per il proiettore e il PC.

  Assicurarsi di collegare il proiettore e il computer portatile mentre il proiettore si trova nel modo di attesa e prima di accendere il computer portatile.

  Nella maggior parte dei casi, il segnale d'uscita proveniente dal computer portatile non si accende se non è collegato al proiettore prima dell'accensione dell'alimentazione.

  NOTA: è possibile controllare la frequenza orizzontale del segnale corrente nel menu del proiettore alla voce Informazioni. Se appare "0 kHz", significa che non vi sono segnali emessi dal computer. (→ pagina 117 o andare al passaggio successivo)

- Abilitazione del display esterno del computer.

  La visualizzazione di un'immagine sullo schermo del computer portatile non significa necessariamente che viene emesso un segnale al proiettore. Quando si utilizza un computer portatile compatibile, una combinazione di tasti funzione consente di attivare/disattivare il display esterno. In genere, la combinazione del tasto "Fn" insieme a uno dei 12 tasti funzione consente di attivare/disattivare il display esterno. Ad esempio, i computer portatili NEC utilizzano la combinazione di tasti Fn + F3, mentre i portatili Dell utilizzano Fn + F8 per attivare/disattivare le selezioni del display esterno.

- Segnale non standard emesso dal computer

  Se il segnale emesso dal computer portatile non è conforme agli standard industriali, l'immagine proiettata potrebbe non essere visualizzata correttamente. In tal caso, disattivare lo schermo LCD del computer portatile quando è in uso il display del proiettore. Ciascun computer portatile disattiva/riattiva gli schermi LCD locali in modo diverso come descritto al passaggio precedente. Per ulteriori informazioni, fare riferimento alla documentazione del computer in uso.

- L'immagine è visualizzata in modo errato quando si utilizza un Mac

  Quando si utilizza un Mac con il proiettore, impostare l'interruttore DIP dell'adattatore Mac (non in dotazione con il proiettore) in base alla risoluzione. Al termine dell'impostazione, riavviare il Mac per rendere attive le modifiche.

  Per i modi di visualizzazione delle impostazioni diversi da quelli supportati dal proprio Mac e dal proiettore, cambiando l'interruttore DIP sull'adattatore Mac l'immagine potrebbe ripetersi o non essere visualizzata. In tal caso, impostare l'interruttore DIP sul modo fisso a 13", quindi riavviare il proprio Mac. Dopodiché, ripristinare gli interruttori DIP a un modo visualizzabile, quindi riavviare nuovamente il Mac.

  NOTA: per un MacBook che non dispone di un connettore mini D-Sub a 15 pin, è necessario un cavo adattatore video prodotto da Apple Computer.

- Mirroring su un MacBook

  * Quando si utilizza il proiettore con un MacBook, l'uscita potrebbe non essere impostata su 1024 × 768 a meno che il "mirroring" non sia disattivato sul proprio MacBook. Per ulteriori informazioni sul mirroring, fare riferimento al manuale dell'utente in dotazione con il proprio computer Mac.

- Le cartelle e le icone sono nascoste sullo schermo del Mac

  Le cartelle e le icone potrebbero non essere visualizzate sullo schermo Mac. In tal caso, selezionare [Vista] → [Organizza] dal menu Apple e organizzare le icone.

❽ Codici PC Control e collegamento del cavo

Codici PC Control

Funzione	Dati codice							
ACCENSIONE	02H	00H	00H	00H	00H	02H		
SPEGNIMENTO	02H	01H	00H	00H	00H	03H		
SELEZIONE INGRESSO HDMI	02H	03H	00H	00H	02H	01H	A1H	A9H
SELEZIONE INGRESSO DisplayPort	02H	03H	00H	00H	02H	01H	A6H	AEH
SELEZIONE INGRESSO BNC	02H	03H	00H	00H	02H	01H	02H	0AH
SELEZIONE INGRESSO BNC(V.COM)	02H	03H	00H	00H	02H	01H	06H	0EH
SELEZIONE INGRESSO BNC(Y/C)	02H	03H	00H	00H	02H	01H	0BH	13H
SELEZIONE INGRESSO COMPUTER	02H	03H	00H	00H	02H	01H	01H	09H
SELEZIONE INGRESSO HDBaseT	02H	03H	00H	00H	02H	01H	20H	28H
SELEZIONE INGRESSO SLOT	02H	03H	00H	00H	02H	01H	ABH	B3H
SILENZIAMENTO IMMAGINE ACCESO	02H	10H	00H	00H	00H	12H		
SILENZIAMENTO IMMAGINE SPENTO	02H	11H	00H	00H	00H	13H		

NOTA: rivolgersi al proprio rivenditore locale per un elenco completo dei codici PC Control, se necessario.

Collegamento del cavo

Protocollo di comunicazione

Velocità in baud .....38400 bps
Lunghezza dati.....8 bit
Parità .....Nessuna parità
Bit di stop .....Un bit
X acceso/spento .....Nessuno
Procedura di comunicazione.....Duplex completo

NOTA: a seconda dell'apparecchiatura, è consigliabile utilizzare una velocità in baud inferiore per i cavi lunghi.

Connettore PC CONTROL (D-SUB 9P)

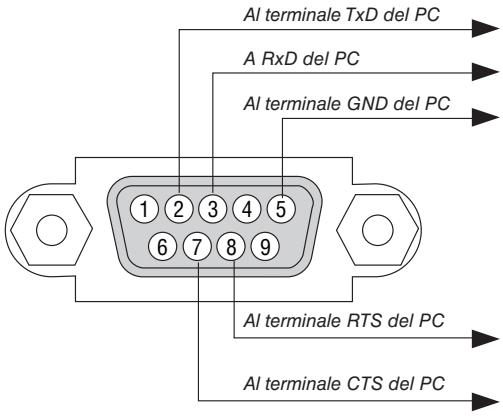

NOTA 1: non sono usati i pin 1, 4, 6 e 9.

NOTA 2: i jumper "Request to Send" (Richiesta trasmissione) e "Clear to Send" (Pronto per la trasmissione) sono collegati insieme alle estremità del cavo per semplificare il collegamento del cavo.

NOTA 3: per i cavi lunghi si consiglia di impostare la velocità di comunicazione su 9600 bps dal menu del proiettore.

❾ Elenco di controllo per la risoluzione dei problemi

Prima di rivolgersi al proprio rivenditore o al personale di assistenza, controllare il seguente elenco per accertarsi che siano necessarie riparazioni, facendo anche riferimento alla sezione "Risoluzione dei problemi" nel manuale dell'utente. L'elenco di controllo riportato di seguito contribuisce a risolvere i problemi in modo più efficace.

* Stampare questa pagina e la prossima come riferimento.

Frequenza del problema ☐ sempre ☐ a volte (Quanto spesso?_____) ☐ altro (_____)

Alimentazione

- ☐ Nessuna alimentazione (l'indicatore ALIMENTAZIONE non si illumina in blu). Vedere anche "Indicatore di stato (STATO)".
  - ☐ La spina del cavo di alimentazione è completamente inserita nella presa a muro.
  - ☐ Assenza di alimentazione anche quando si tiene premuto il tasto POWER.
  - ☐ L'interruttore di alimentazione principale è nella posizione "ACCESO" (I).
- ☐ Spegnimento durante il funzionamento.
  - ☐ La spina del cavo di alimentazione è completamente inserita nella presa a muro.
  - ☐ [SPEGNIM. AUTOM. ATT.] è spento (solo per i modelli con la funzione [SPEGNIM. AUTOM. ATT.]).
  - ☐ [AUTO SPEGNIMENTO] è spento (solo per i modelli con la funzione [AUTO SPEGNIMENTO]).

Video e audio

- ☐ Nessuna immagine è visualizzata dal PC o dall'apparecchiatura video al proiettore.
  - ☐ Ancora nessuna immagine visualizzata anche se si collega prima il proiettore al PC, quindi avviare il PC.
  - ☐ Abilitazione dell'uscita del segnale del computer portatile al proiettore.
    - *Una combinazione di tasti funzione abiliterà/disabiliterà il display esterno. In genere, la combinazione del tasto "Fn" insieme a uno dei 12 tasti funzione consente di attivare/disattivare il display esterno.*
  - ☐ Nessuna immagine (sfondo blu o nero, nessuna visualizzazione).
  - ☐ Ancora nessuna immagine visualizzata anche quando si preme il tasto AUTO ADJUST.
  - ☐ Ancora nessuna immagine visualizzata anche se si esegue [AZZERA] nel menu del proiettore.
  - ☐ La spina dei cavi dei segnali è completamente inserita nel connettore di ingresso
  - ☐ Sullo schermo viene visualizzato un messaggio. (_____)
  - ☐ La fonte collegata al proiettore è attiva e disponibile.
  - ☐ Ancora nessuna immagine visualizzata anche se si regola la luminosità e/o il contrasto.
  - ☐ La risoluzione della fonte di ingresso e la frequenza sono supportate dal proiettore.
- ☐ L'immagine è troppo scura.
  - ☐ Rimane invariato anche se si regola la luminosità e/o il contrasto.
- ☐ L'immagine è distorta.
  - ☐ L'immagine appare trapezoidale (invariata anche dopo avere eseguito la regolazione [TRAPEZIO]).
- ☐ Parti dell'immagine vengono perdute.
  - ☐ Ancora nessuna modifica anche quando si preme il tasto AUTO ADJUST.
  - ☐ Ancora nessuna modifica anche se si esegue [AZZERA] nel menu del proiettore.
- ☐ L'immagine viene spostata in direzione verticale o orizzontale.
  - ☐ Le posizioni orizzontale e verticale sono regolate correttamente sul segnale del computer.
  - ☐ La risoluzione della fonte di ingresso e la frequenza sono supportate dal proiettore.
  - ☐ Alcuni pixel vengono perduti.
- ☐ L'immagine sfarfalla.
  - ☐ Ancora nessuna modifica anche quando si preme il tasto AUTO ADJUST.
  - ☐ Ancora nessuna modifica anche se si esegue [AZZERA] nel menu del proiettore.
  - ☐ Sfarfallio dell'immagine o deviazione dei colori sul segnale del computer.
  - ☐ Situazione invariata nonostante si commuti il [MODO VENTILATORE] da [ALTO] a [AUTO].
- ☐ L'immagine è sfocata o fuori fuoco.
  - ☐ Ancora nessuna modifica anche dopo avere controllato la risoluzione del segnale sul PC e averla modificata nella risoluzione originale del proiettore.
  - ☐ Ancora nessuna modifica anche dopo avere regolato la messa a fuoco.

Altro

- ☐ Il telecomando non funziona.
  - ☐ Nessun ostacolo tra il sensore del proiettore e il telecomando.
  - ☐ Il proiettore è posizionato vicino a una luce fluorescente che può disturbare i comandi remoti a infrarossi.
  - ☐ Le batterie sono nuove e non sono invertite nell'installazione.
- ☐ I tasti sull'involucro del proiettore non funzionano (solo per i modelli con la funzione [BLOCCO PANN. CONTR.])
  - ☐ [BLOCCO PANN. CONTR.] non è acceso oppure è disabilitato nel menu.
  - ☐ Ancora invariato anche quando si tiene premuto il tasto SOURCE per un minimo di 10 secondi.

Descrivere il problema in dettaglio nello spazio sottostante.

Informazioni sull'applicazione e l'ambiente in cui è utilizzato il proiettore

Proiettore

Numero modello:
N. di serie:
Data d'acquisto:
Tempo di funzionamento del modulo luce (ore):
Modo Ecologico: ☐ ACCESO ☐ SPENTO
Informazioni sul segnale di ingresso:
Frequenza sincronizzazione orizzontale [ ] kHz
Frequenza sincronizzazione verticale [ ] Hz
Polarità sincronizzazione H ☐ (+) ☐ (–)
V ☐ (+) ☐ (–)
Tipo sincronizzazione ☐ Separata ☐ Composita
☐ Sync su verde
Indicatore STATO:
Luce fissa ☐ Arancione ☐ Verde
Luce lampeggiante [ ] cicli
Numero modello telecomando:

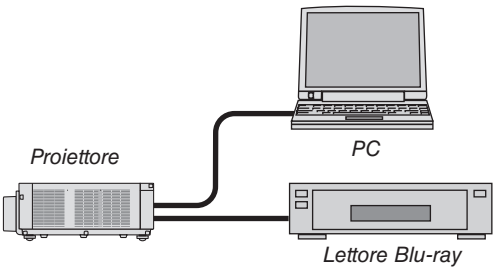

Cavo segnale

Cavo standard NEC o di altro produttore?
Numero modello: Lunghezza: pollici/m
Amplificatore distribuzione
Numero modello:
Commutatore
Numero modello:
Adattatore
Numero modello:

Ambiente di installazione

Dimensioni schermo: pollici
Tipo schermo: ☐ Bianco Matte ☐ Beads ☐ Polarizzazione
☐ Angolo ampio ☐ Alto contrasto
Distanza di proiezione: piedi/pollici/m
Posizionamento: ☐ Installazione a soffitto ☐ Scrivania
Collegamento presa di alimentazione:
☐ Collegato direttamente alla presa a muro
☐ Collegato alla prolunga del cavo di alimentazione o altro (numero di apparecchiature collegate _____)
☐ Collegato alla bobina del cavo di alimentazione o altro (numero di apparecchiature collegate _____)

Computer

Produttore:
Numero modello:
PC portatile ☐ / Scrivania ☐
Risoluzione originale:
Frequenza di aggiornamento:
Adattatore video:
Altro:

Apparecchiatura video

Videoregistratore, lettore Blu-ray, videocamera, videogioco o altro
Produttore:
Numero modello:

NEC

© NEC Display Solutions, Ltd. 2014–2016

7N952063