納入仕様書 オプションレンズ
NP13ZL

NEC

概要

●NP-PA600XJL/NP-PA550WJL/NP-PA500UJL専用ズームレンズ

■主な仕様

NP13ZL	
ズーム/フォーカス	手動
ズーム比	2.0
投写距離比※	1.50-3.02:1
外形寸法(直径×長さ) 突起部含まず	下記外観図の側面図参照
質量	約0.84kg

※スクリーンへの投映距離:スクリーンの横幅寸法

■外観図

単位mm

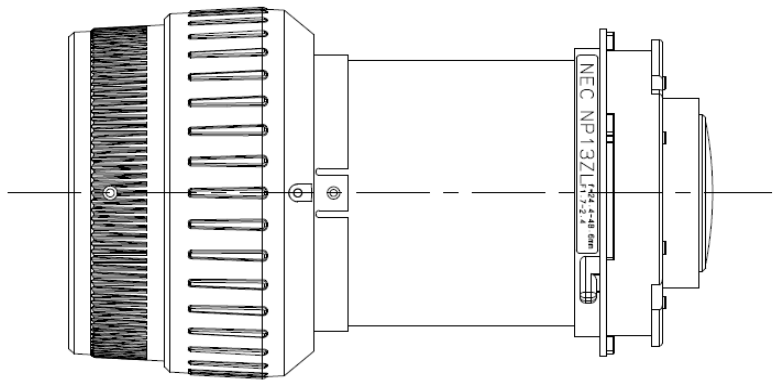

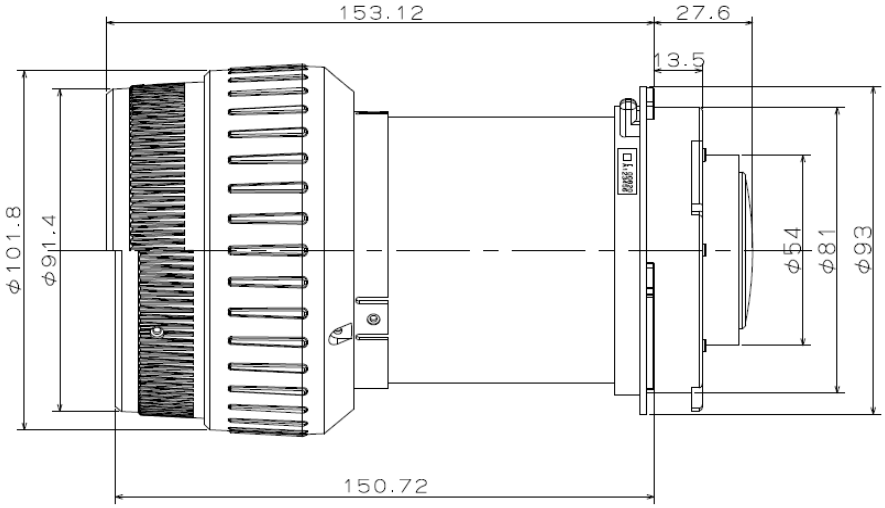

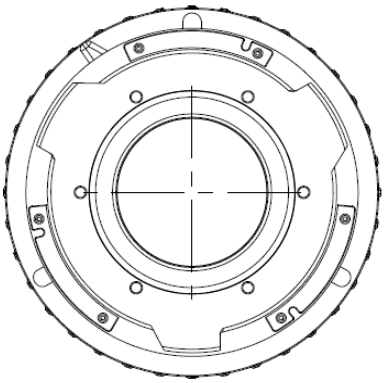

この仕様・意匠はお断りなく変更することがあります。

NECディスプレイソリューションズ株式会社　〒108-0023　東京都港区芝浦4-13-23(MS芝浦ビル)